総合カタログ

2022年6月版

機器本体	各種給排気トップ及び周辺部材	
浴槽組込型 FF型給湯付風呂釜	AIS-FF-K	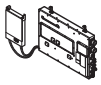
FF型給湯付風呂釜	KDM-FF KDM-FF- II	
浴室外設置型ガス風呂釜	ML-SB101K	
壁貫通型給湯付風呂釜	ML-802HS ML-1602HS ML-1602HL	
壁貫通型給湯付風呂釜 潜熱回収型	ML-C1602HS ML-C1602HL ML-C1602HC	
壁掛型ガスふろ給湯器	ML-1604AW ML-1604SAW ML-1604AW-T ML-1604SAW-T ML-1603AW-S ML-1603SAW-S ML-1603AW-ST ML-1603SAW-ST ML-1603AW-FF ML-1603SAW-FF	
壁掛型ガスふろ給湯器 潜熱回収型	ML-C1601AW-ST ML-C1601SAW-ST	
FF型給湯器	ML-JS5号FF	
アイレベルレンジフード FY-59HVK3JGR FY-59HVK3JGL		浅型レンジフード FY-60HJR3MT-W FY-60HJR3HT-W FY-70HF4T-W
シャワー金具		
その他		

索引　掲載品

索引　掲載外品

新規掲載品
廃番品

火と 水と ヒト。

MORITA
INDUSTRIES INC

目次

品番の見方 …… 1

販売上の注意・納期掲載 …… 2

各ページタイトル部の見方

機器本体機種名

機器本体機種名 機種給排気トップ及び周辺部材

浴槽組込型FF型給湯付風呂釜

8.5号 AIS-FF-K
【R／L区分あり】

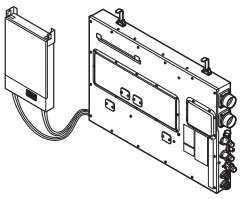

機器本体…… 3
各種給排気トップ……5～7
排気トップの延長設置……8
周辺部材……9～13

FF型給湯付風呂釜

6.5号 KDM-FF
【R／L区分あり】

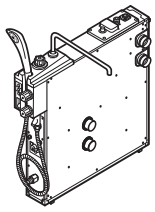

機器本体…… 14
各種給排気トップ……16
周辺部材…… 20,21

6.5号 KDM-FF-Ⅱ
【R／L区分あり】

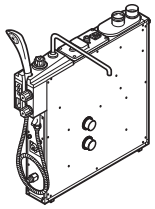

機器本体…… 15
各種給排気トップ……17～19
周辺部材…… 20,21

浴室外設置型ガス風呂釜

ML-SB101K

機器本体…… 22
周辺部材…… 24

壁貫通型給湯付風呂釜

8号 ML-802HS
【標準・チャンバー兼用・フルオート】

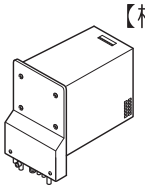

機器本体…… 25
周辺部材…… 31～35

16号 ML-1602HS
【標準・チャンバー兼用・フルオート】

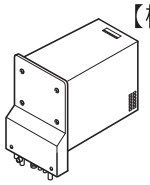

機器本体…… 26
周辺部材…… 31～35

16号 ML-1602HL
【厚壁用・フルオート】

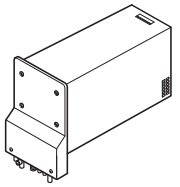

機器本体…… 26
周辺部材…… 31～35

壁貫通型給湯付風呂釜・潜熱回収型

16号 ML-C1602HS
【標準用・フルオート】

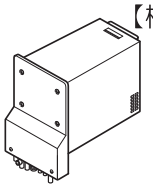

機器本体…… 27
周辺部材…… 30～35

16号 ML-C1602HL
【厚壁用・フルオート】

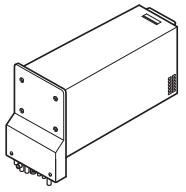

機器本体…… 28
周辺部材…… 30～35

16号 ML-C1602HC
【チャンバー用・フルオート】

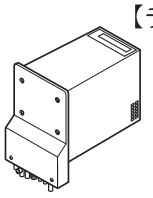

機器本体…… 29
周辺部材…… 30～35
排気延長部材…… 36

2022年6月版

目次

壁掛型ガスふろ給湯器

16号 **ML-1604AW**
【標準排気・フルオート】

ML-1604SAW
【標準排気・オート】

機器本体……37
周辺部材……39,43～46

16号 **ML-1604AW-T**
【丸形排気・フルオート】

ML-1604SAW-T
【丸形排気・オート】

機器本体……38
周辺部材……39,43～46

壁掛型ガスふろ給湯器（スリム）

16号 **ML-1603AW-S**
【スリム・標準排気・フルオート】

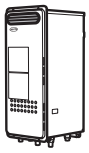

ML-1603SAW-S
【スリム・標準排気・オート】

機器本体……40
周辺部材……42～48

16号 **ML-1603AW-ST**
【スリム・丸形排気・フルオート】

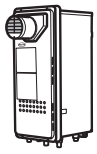

ML-1603SAW-ST
【スリム・丸形排気・オート】

機器本体……41
周辺部材……42～48

屋内壁掛型ガスふろ給湯器（強制給排気）

16号 **ML-1603AW-FF**
【強制給排気・フルオート】

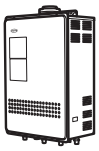

ML-1603SAW-FF
【強制給排気・オート】

機器本体……49
周辺部材……50,51

壁掛型ガスふろ給湯器・潜熱回収型

16号 **ML-C1601AW-ST**
【スリム・丸形排気・フルオート】

ML-C1601SAW-ST
【スリム・丸形排気・オート】

機器本体……52
周辺部材……53～56

FF型給湯器

5号 **ML-JS5号FF**

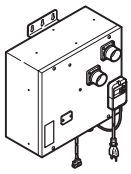

機器本体……57
各種給排気トップ……58～62
周辺部材……63～67

レンジフード

アイレベルレンジフード（一熱用）

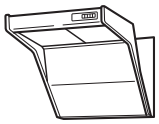

FY-59HVK3JG
【R／L区分あり】

機器本体……68
周辺部材……69～77

浅形レンジフード

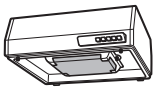

FY-60HJR3MT-W【右用】
FY-60HJR3HT-W【左用】
FY-70HF4T-W

機器本体……78

シャワー金具

水栓本体……79

その他

その他部材……80

索　引

掲載品……81
掲載外品……89
新規掲載品……94
廃番品……94

2022年6月版

品番の見方

AIS

AIS－FF－K

- 機種記号
- 燃焼方式略号（強制給排気）
- 設置形態略号（エプロン イン システム）

JS5号

ML－JS 5号 FF

- 燃焼方式略号（強制給排気）
- 給湯能力（5号）
- 販売元略号（日本総合住生活株式会社）
- メーカー略号（モリタ工業株式会社）

KDM

K D M－FF
K D M－FF－Ⅱ

- 機種記号
- 燃焼方式略号（強制給排気）
- 製造元略号（モリタ工業株式会社）
- 販売元略号（日本総合住生活株式会社）（旧株式会社団地サービス）
- 設置場所略号（旧都市基盤整備公団）

SB101K

ML－SB 1 01 K

- 機種記号
- 開発ナンバー
- 1号（バーナ能力）
- 機種記号
- メーカー略号（モリタ工業株式会社）

壁貫通

ML－C 16 ○○ H S

- S 標準
- L 厚壁
- C チャンバー
- H 壁貫通形
- 開発ナンバー
- 給湯能力（号数）
- 無印 一般タイプ
- C 潜熱タイプ
- メーカ略号（モリタ工業株式会社）

壁掛

ML－C 16 ○○ A W ST

- 燃焼方式略号（強制給排気）
- 無印 標準排気
- T 丸形排気
- S スリム・標準排気
- ST スリム・丸形排気
- W 壁掛形
- A 全自動（フルオート）
- SA 自動（オート）
- 開発ナンバー
- 給湯能力（号数）
- 無印 一般タイプ
- C 潜熱タイプ
- メーカ略号（モリタ工業株式会社）

2022年6月版

販売上の注意事項

◎ 一部の機器本体（※１）は、販売代理店からのご提供となります。

◎ AIS-FF-Kは、日本総合住生活株式会社様がエプロンインシステムバスとして販売している商品です。

◎ ML-JS5号FFは、日本総合住生活株式会社様がレンジフード一体型給湯器として販売している商品です。

※１　品目名一覧

- AIS-FF-K（機器本体）
- ML-802HS（機器本体）
- ML-C1602HS（機器本体）
- ML-1604AW（機器本体）
- ML-1604SAW-T（機器本体）
- ML-1603AW-ST（機器本体）
- ML-1603AW-FF（機器本体）
- ML-C1601AW-ST（機器本体）
- ML-JS5号FF（機器本体）
- KDM-FF（機器本体）
- ML-1602HS（機器本体）
- ML-C1602HC（機器本体）
- ML-1604SAW（機器本体）
- ML-1603AW-S（機器本体）
- ML-1603SAW-ST（機器本体）
- ML-1603SAW-FF（機器本体）
- ML-C1601SAW-ST（機器本体）
- KDM-FF-Ⅱ（機器本体）
- ML-1602HL（機器本体）
- ML-C1602HL（機器本体）
- ML-1604AW-T（機器本体）
- ML-1603SAW-S（機器本体）

納期掲載についてのご案内

各商品について納期区分を設けました。なお、納品につきましては弊社配送スケジュール又は運送会社の輸送日数により異なりますので各担当へご確認下さい。

納期区分についての説明

- S（スタンダード）･･･通常･･････翌営業日出荷手配、但し納品は弊社配送スケジュール又は運送会社の輸送日数により異なります。
- L（ロング）････････長納期･････10 営業日以内に出荷
- B（バイオーダー）･･･受注生産･･･１ヶ月以内に出荷

品目コード	品目名称	適合機種	納期
NGN2521	配管カバー H38-K　450型（スリム用）	ML-1603AW(SAW)-S,ST	L
NGN2522	配管カバー H38-K　600型（スリム用）		L
NGN2523	配管カバー H38-K　700型（スリム用）		S
NGN2524	配管カバー H38-K　800型（スリム用）		S
NGN2525	配管カバー H38-K　900型（スリム用）		S
NGN2526	配管カバー H38-K 1000型（スリム用）		S
NGN2527	配管カバー H38-K 1200型（スリム用）		S
NGN2528	配管カバー H38-K 1100型（スリム用）		B

AIS-FF-K（浴槽組込型FF型給湯付風呂釜）

1 設置条件

● この機器は浴室内設置型です。
屋外には絶対に設置しないでください。

● 機器の設置及び点検修理の際に、浴槽前面エプロンを手前に外さなければなりません。
ガス元せん等が障害になる場合は、移設が必要です。

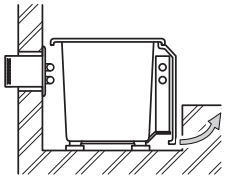

エプロンが外せない

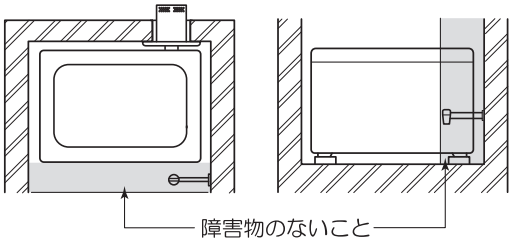

2 同梱部品

● 下記の部品は主な同梱部品です。

機器本体セット（図は右用）	浴室リモコン	電源コード（漏電ブレーカー付）	電源コード保護管
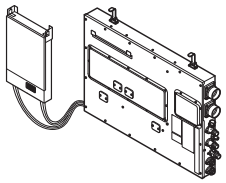	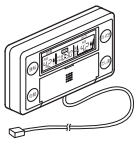	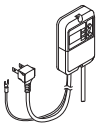	
			給湯フレキシブル管
			説明書

3 各部の名称・外形寸法図（単位 mm）

● 浴室条件に合わせ右用と左用があります。（図は右用）

品目コード	品目名称	納期
APN1003	AIS-FF-K（右）〈13A / 12A〉＋ 循環金具セット	S
APN1004	AIS-FF-K（左）〈13A / 12A〉＋ 循環金具セット	S

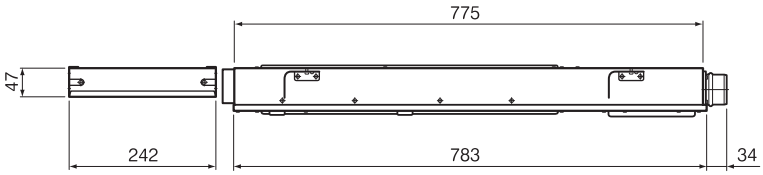

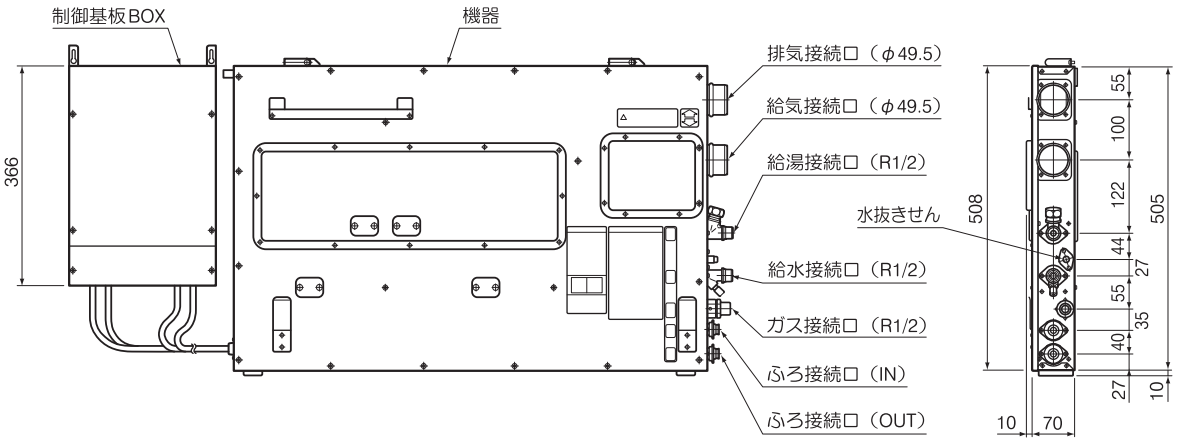

4 施工概略

● 後方給排気方式
（図は右用）

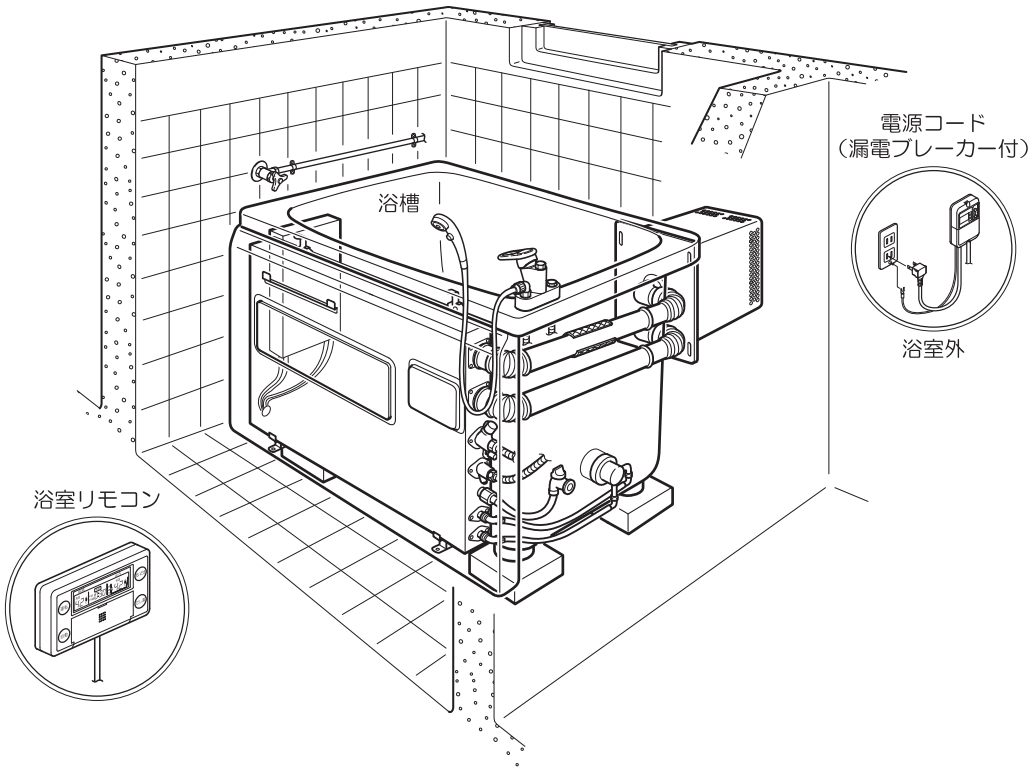

● 給排気トップ BF

使用箇所…

品目コード	品目名称	許容壁厚	納期
AGN1161	給排気トップ BF 300型	300	S
AGN1162	給排気トップ BF 400型	400	S
AGN1163	給排気トップ BF 500型	500	S
AGN1164	給排気トップ BF 600型	600	L
AGN1165	給排気トップ BF 700型	700	B
AGN1166	給排気トップ BF 800型	800	B

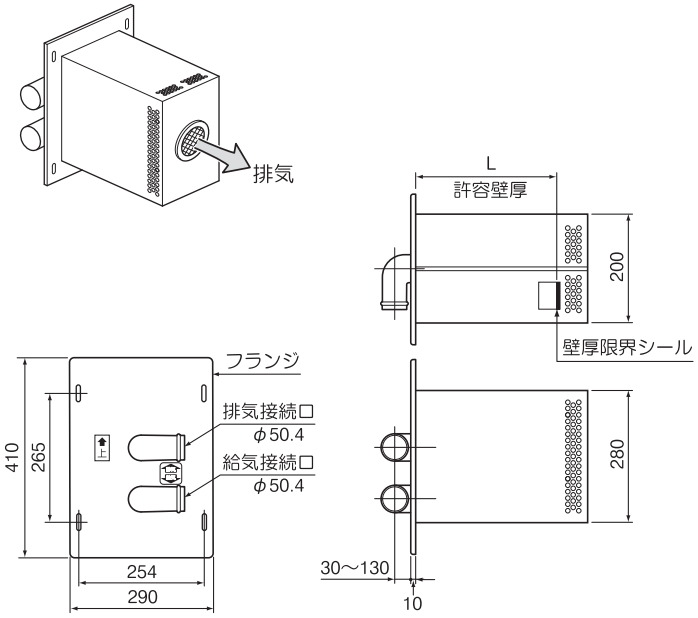

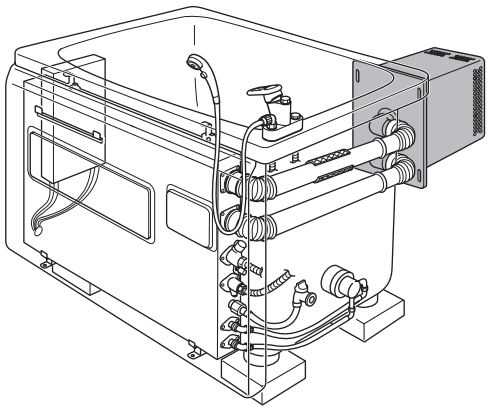

● 給排気トップ BF-Ⅱ

品目コード	品目名称	許容壁厚	納期
AGN1181	給排気トップ BF-Ⅱ 200型	200	L
AGN1182	給排気トップ BF-Ⅱ 250型	250	B
AGN1183	給排気トップ BF-Ⅱ 300型	300	S
AGN1184	給排気トップ BF-Ⅱ 350型	350	B
AGN1185	給排気トップ BF-Ⅱ 400型	400	B
AGN1186	給排気トップ BF-Ⅱ 450型	450	B
AGN1187	給排気トップ BF-Ⅱ 500型	500	B

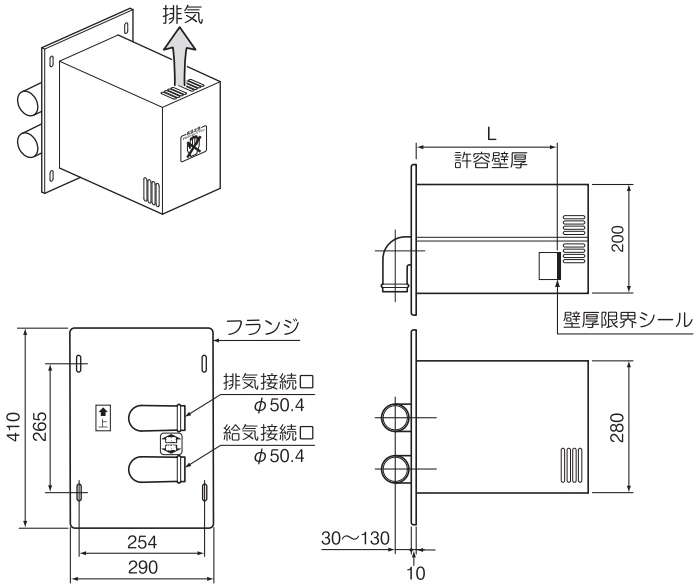

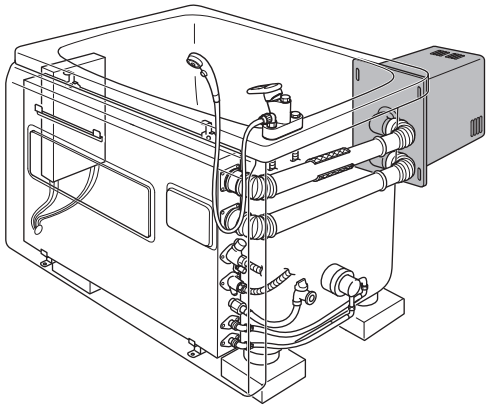

● 廊下型給排気筒

品目コード	品目名称	適合機種	納期
AGN1251	廊下型給排気筒	AIS-FF-K	S

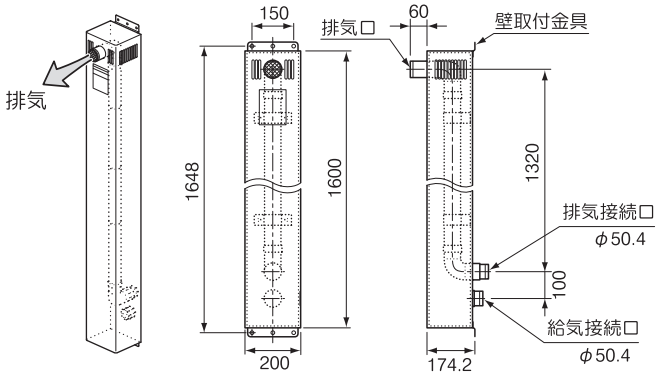

使用箇所…

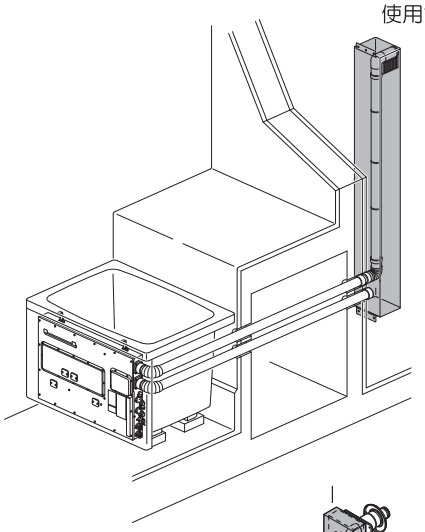

● 廊下型給排気筒 B

品目コード	品目名称	適合機種	納期
AGN1252	廊下型給排気筒 B	AIS-FF-K	B

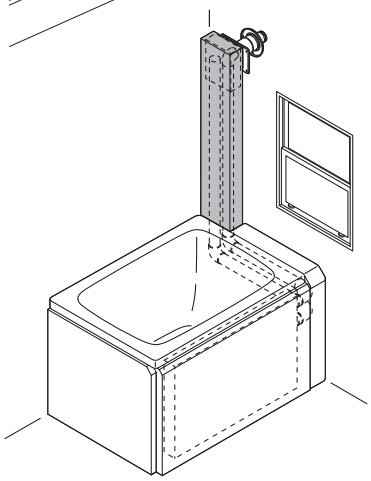

● 筒型給排気トップ

品目コード	品目名称	許容壁厚	納期
AGN1101	筒型給排気トップ 150型（右・AIS-K用）	150	L
AGN1103	筒型給排気トップ 250型（右・AIS-K用）	250	S
AGN1105	筒型給排気トップ 350型（右・AIS-K用）	350	S
AGN1107	筒型給排気トップ 450型（右・AIS-K用）	450	L
AGN1109	筒型給排気トップ 550型（右・AIS-K用）	550	L
AGN1111	筒型給排気トップ 650型（右・AIS-K用）	650	L
AGN1113	筒型給排気トップ 750型（右・AIS-K用）	750	L
AGN1115	筒型給排気トップ 850型（右・AIS-K用）	850	L

品目コード	品目名称	許容壁厚	納期
AGN1102	筒型給排気トップ 150型（左・AIS-K用）	150	L
AGN1104	筒型給排気トップ 250型（左・AIS-K用）	250	S
AGN1106	筒型給排気トップ 350型（左・AIS-K用）	350	S
AGN1108	筒型給排気トップ 450型（左・AIS-K用）	450	L
AGN1110	筒型給排気トップ 550型（左・AIS-K用）	550	L
AGN1112	筒型給排気トップ 650型（左・AIS-K用）	650	L
AGN1114	筒型給排気トップ 750型（左・AIS-K用）	750	L
AGN1116	筒型給排気トップ 850型（左・AIS-K用）	850	L

※雨仕舞スリーブが必要です。

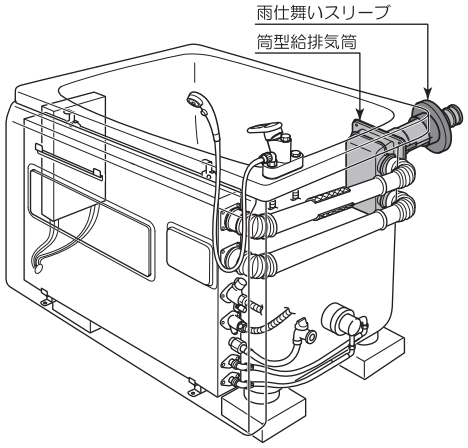

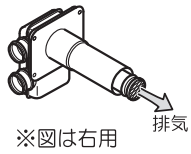

※図は右用

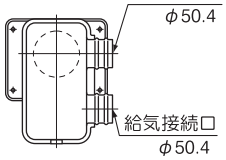

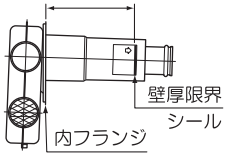

● 雨仕舞いスリーブ

品目コード	品目名称		納期
TGN1481	雨仕舞スリーブ		S

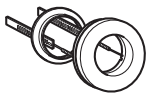

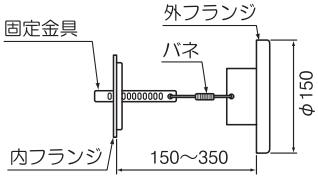

● 薄型給排気トップ

使用箇所…

品目コード	品目名称	許容壁厚	納期
AGN1131	薄型給排気トップ　100型（右・AIS-K用）	90～160	L
AGN1133	薄型給排気トップ　200型（右・AIS-K用）	140～260	S
AGN1135	薄型給排気トップ　300型（右・AIS-K用）	240～360	L
AGN1137	薄型給排気トップ　400型（右・AIS-K用）	340～460	L
AGN1139	薄型給排気トップ 2000型（右・AIS-K用）	1200～2200	L

品目コード	品目名称	許容壁厚	納期
AGN1132	薄型給排気トップ　100型（左・AIS-K用）	90～160	L
AGN1134	薄型給排気トップ　200型（左・AIS-K用）	140～260	S
AGN1136	薄型給排気トップ　300型（左・AIS-K用）	240～360	L
AGN1138	薄型給排気トップ　400型（左・AIS-K用）	340～460	L
AGN1140	薄型給排気トップ 2000型（左・AIS-K用）	1200～2200	L

※2000型には燃焼ファン回転数切替コネクターが必要です。

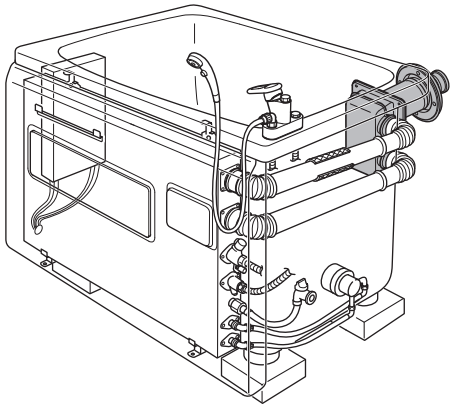

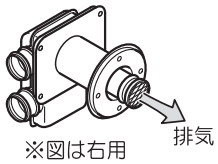

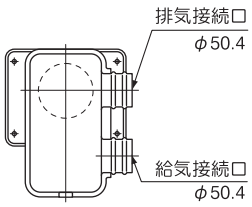

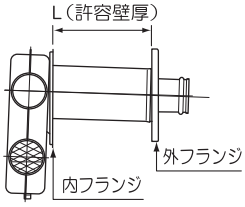

● 丸ガード

品目コード	品目名称	サイズ	納期
AGN1533	丸ガード（φ210×105）	φ210×105	S

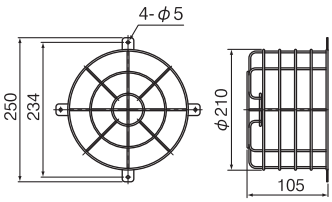

● 給排気トップ チャンバーセット

品目コード	品目名称	排気トップ	納期
AGN1201	給排気トップ チャンバーセット（短）	短	S
AGN1202	給排気トップ チャンバーセット（長）	長	S
AGN1203	給排気トップ チャンバーセット（長2）	長2	S

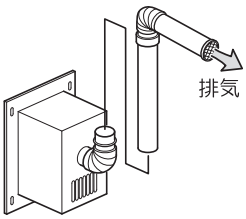

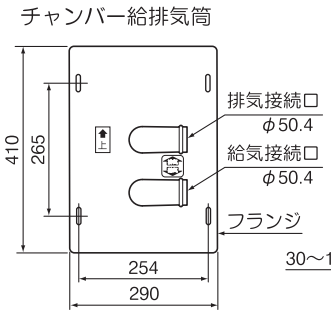

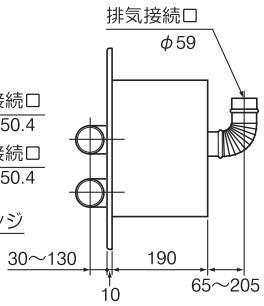

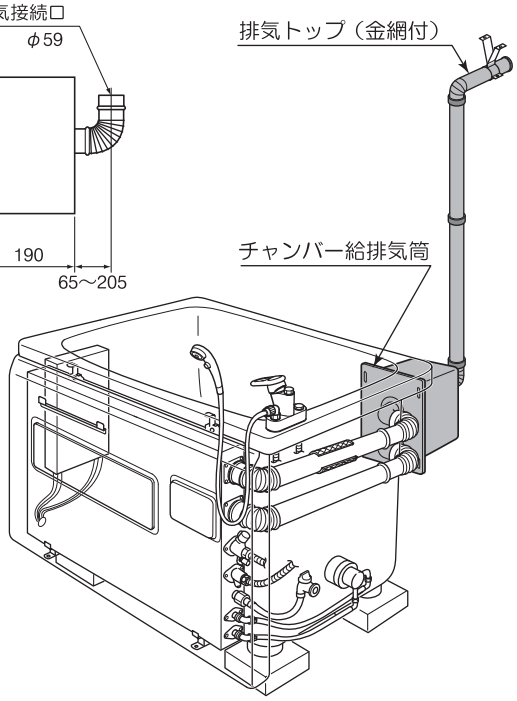

● φ60 排気トップ

品目コード	品目名称	L寸法	納期
AGN1221	φ60 排気トップ （短）	195	S
AGN1222	φ60 排気トップ （長）	315～515	S
AGN1223	φ60 排気トップ （長2）	565～1015	S

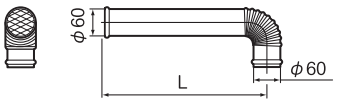

排気トップの延長設置…燃焼ファンの回転数を変更する必要があります

1 はじめに

●排気延長される場合は、必ず制御基盤の燃焼ファン回転数切替コネクターを赤色タイプに変更してください。
●排気延長部材（別売品）は、必ず当社の指定品をご使用ください。
●排気トップは、必ず袋小路と同一風圧帯に設置してください。また、能力以上の延長設置はしないでください。

2 燃焼ファン回転数切替コネクターを赤色タイプに変更してください。

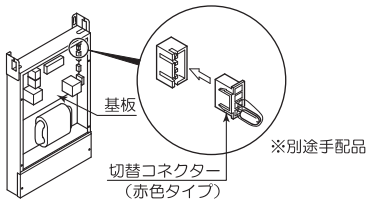

3 排気延長部材の名称・外形寸法図（別売品）

●φ60排気トップ（直型）

品目コード	品目名称	L寸法	納期
AGN1225	φ60 排気トップ（直型）	250	S

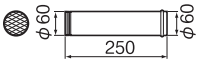

●φ60 直管

品目コード	品目名称	L寸法	納期
TGN1422	φ60 直管 L=100	100	S
TGN1423	φ60 直管 L=300	300	S
TGN1424	φ60 直管 L=500	500	S
TGN1425	φ60 直管 L=900	900	S

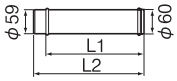

●φ60 直スライド管

品目コード	品目名称	L寸法	納期
TGN1451	φ60 直スライド管 L=150−200	150～200	S
TGN1452	φ60 直スライド管 L=340−600	340～600	S
TGN1453	φ60 直スライド管 L=900−1700	900～1700	S

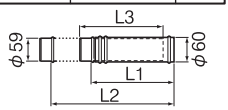

●φ60 フレキ管

品目コード	品目名称	L寸法	納期
TGN1431	φ60 フレキ管 L=400	400	S

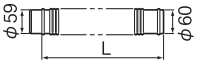

●φ60 支持金物

品目コード	品目名称	H寸法	納期
TGN1471	φ60 支持金物（短）H=70	70	S
TGN1472	φ60 支持金物（長）H=180	180	S

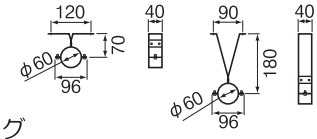

●φ60 ストップリング

品目コード	品目名称		納期
TGN1441	φ60 ストップリング		S

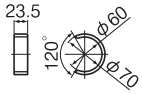

●φ60 45° エルボ

品目コード	品目名称	曲り角度	納期
TGN1461	φ60 45° エルボ	45°	S

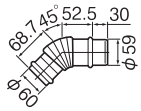

●φ60 90° エルボ

品目コード	品目名称	曲り角度	納期
TGN1462	φ60 90° エルボ	90°	S

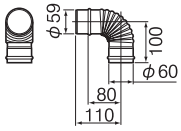

4 排気トップの設置場所と最大延長能力

●先端には必ず排気トップを取付けてください。また、袋小路と同一風圧帯に設置してください。
●能力以上の延長設置はしないでください。

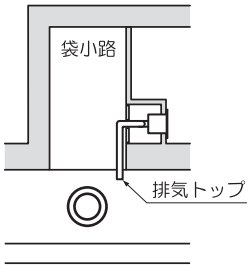

袋小路と同一風圧帯に位置する事

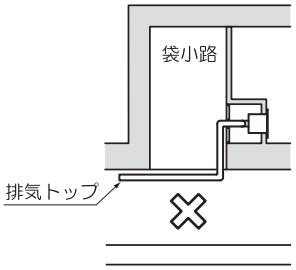

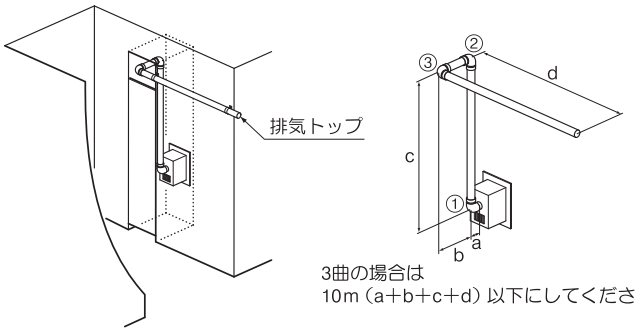

3曲の場合は
10m（a+b+c+d）以下にしてください。

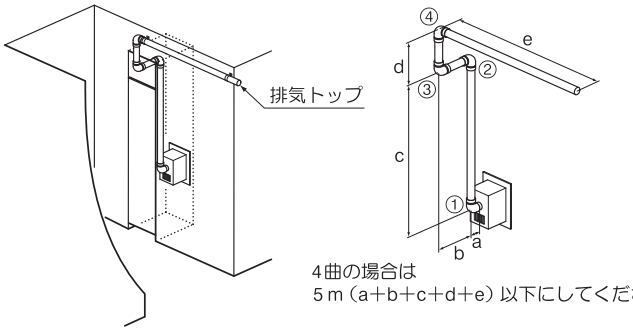

4曲の場合は
5m（a+b+c+d+e）以下にしてください。

● 壁取付型カウンター（標準タイプ・高齢者タイプ）

使用箇所…

※一般用にはコード通し切欠きはありません。

○ 浴槽カウンター

品目コード	品目名称	W寸法	納期
YGN7003	浴槽カウンター 70mm（右・AIS-K用）	70	S
YGN7004	浴槽カウンター 70mm（左・AIS-K用）	70	S
YGN7001	浴槽カウンター 70mm（一般用）	70	S
YGN7005	浴槽カウンター 90mm（右・AIS-K用）	90	S
YGN7006	浴槽カウンター 90mm（左・AIS-K用）	90	S
YGN7002	浴槽カウンター 90mm（一般用）	90	S

○ 高齢者浴槽カウンター

品目コード	品目名称	W寸法	納期
YGN7009	高齢者浴槽カウンター 70mm（右・AIS-K用）	70	S
YGN7010	高齢者浴槽カウンター 70mm（左・AIS-K用）	70	S
YGN7007	高齢者浴槽カウンター 70mm（一般用）	70	S
YGN7011	高齢者浴槽カウンター 90mm（右・AIS-K用）	90	S
YGN7012	高齢者浴槽カウンター 90mm（左・AIS-K用）	90	S
YGN7008	高齢者浴槽カウンター 90mm（一般用）	90	S

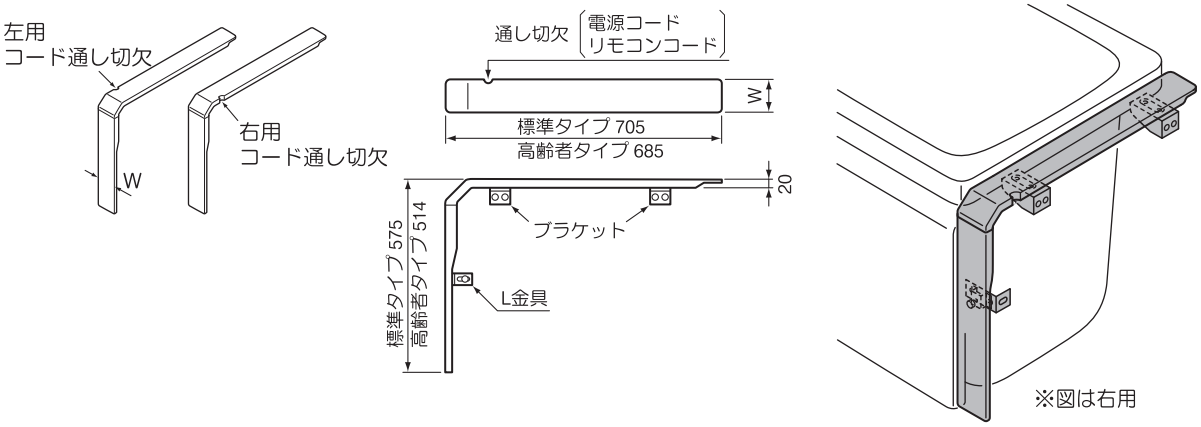

● 浴槽カウンター（浴槽取付）

品目コード	品目名称	W寸法	納期
YGN7013	浴槽カウンター 70mm（浴槽取付）	70	S
YGN7014	浴槽カウンター 90mm（浴槽取付）	90	S
YGN7015	浴槽カウンター 140mm（浴槽取付）	140	S

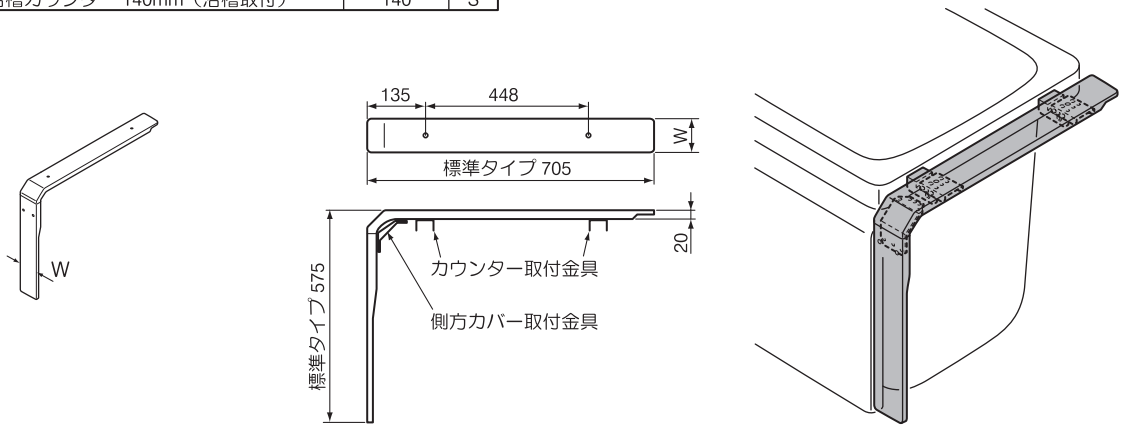

● 後方カウンター

品目コード	品目名称	サイズ	納期
APN7201	後方カウンター 720×200	720×200	S

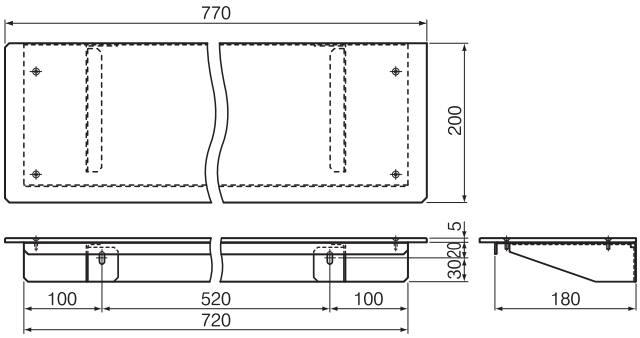

● 1000型浴槽サイドエプロン

使用箇所…

品目コード	品目名称		納期
YGN7101	1000型浴槽サイドエプロン（右）		S
YGN7102	1000型浴槽サイドエプロン（左）		S

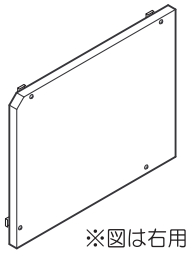

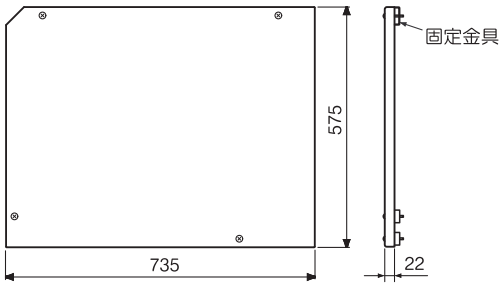

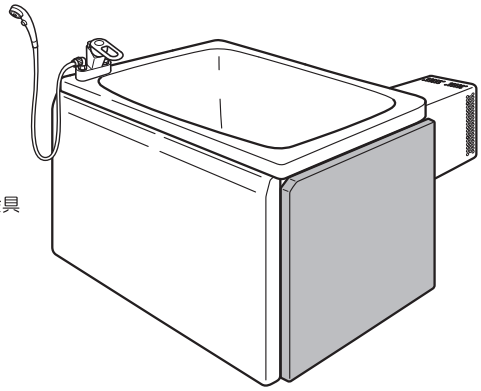

● 1100型浴槽サイドエプロン

品目コード	品目名称		納期
YGN7103	1100型浴槽サイドエプロン		S

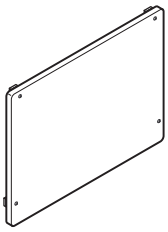

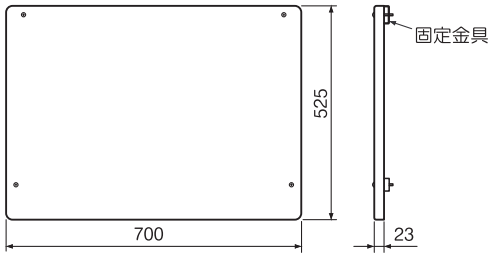

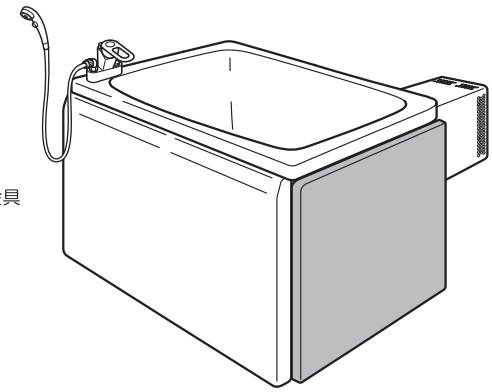

● 循環金具セット（AIS-FF-K用）

品目コード	品目名称		納期
APN1005	循環金具セット（AIS-FF-K用）		S

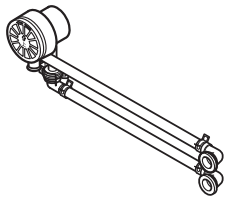

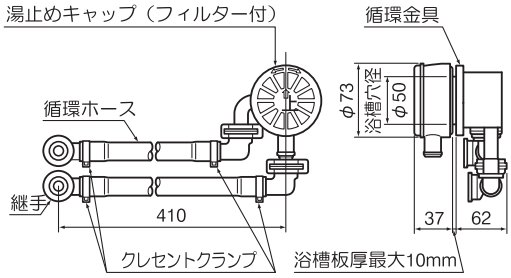

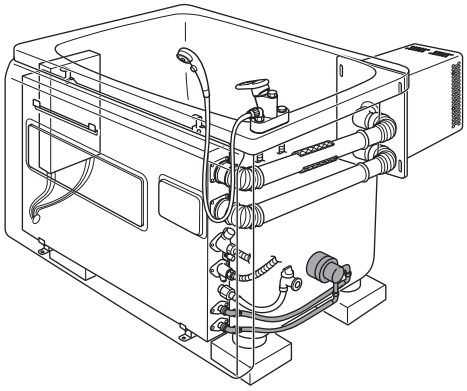

AIS
KDM
浴室外
壁貫通
壁貫通 潜熱
壁掛
壁掛 潜熱
JS 5号
レンジフード
シャワー
その他
索引 掲載品
索引 掲載外
新掲載品
廃番品

使用箇所…

● φ50 Uスライド管

品目コード	品目名称	L寸法	納期
TGN1361	φ50 Uスライド管 L=620ー720	620～720	S
TGN1362	φ50 Uスライド管 L=620ー720（改良型）※	620～720	S

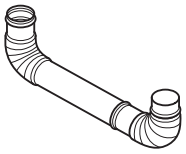

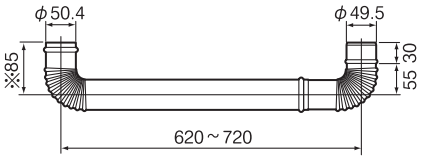

※70もあります（改良型）

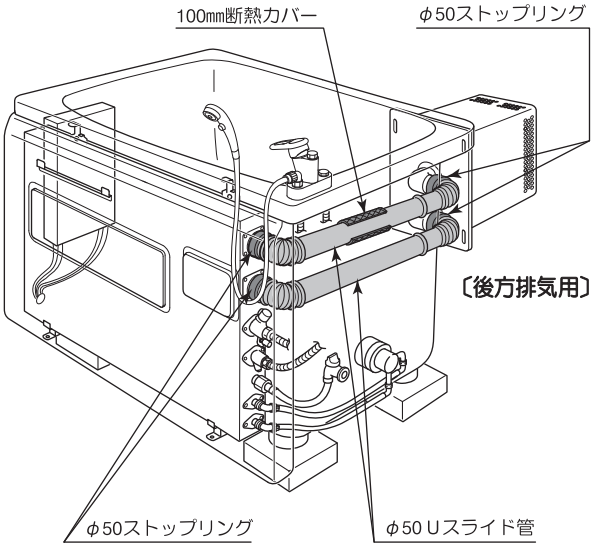

● φ50 Lスライド管

品目コード	品目名称	L寸法	納期
TGN1351	φ50 Lスライド管 L=155ー205	155～205	S
TGN1352	φ50 Lスライド管 L=220ー335	220～335	S
TGN1353	φ50 Lスライド管 L=120ー145	120～145	S

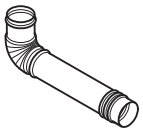

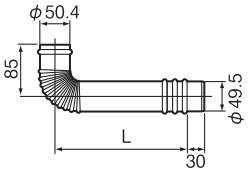

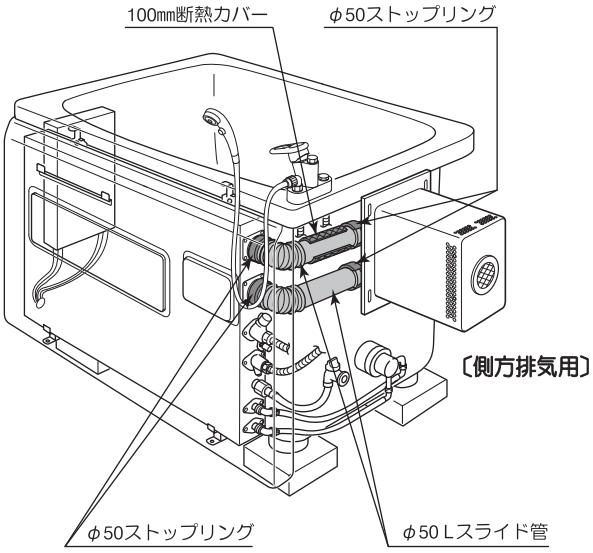

● φ50ストップリング

品目コード	品目名称		納期
TGN1321	φ50 ストップリング		S

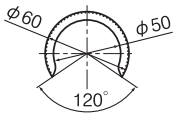

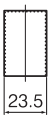

● φ50断熱カバー

品目コード	品目名称	L寸法	納期
AGN1551	φ50 断熱カバー L=100	100	S

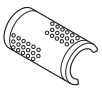

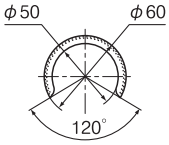

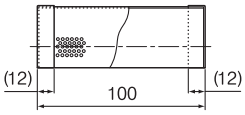

● 側方排気用断熱カバー

品目コード	品目名称	W寸法	納期
AGN1521	側方排気用断熱カバー W=30	30	S
AGN1522	側方排気用断熱カバー W=35	35	S
AGN1523	側方排気用断熱カバー W=40	40	S
AGN1524	側方排気用断熱カバー W=45	45	S
AGN1525	側方排気用断熱カバー W=50	50	S

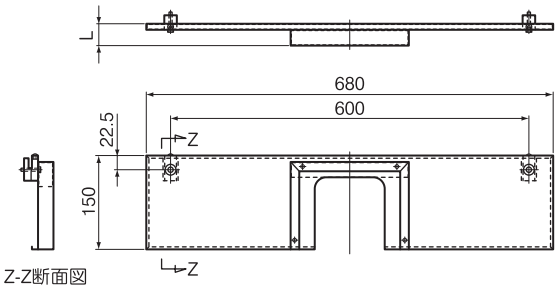

● 後方排気用断熱カバー

品目コード	品目名称	サイズ	納期
AGN1608	後方排気用断熱カバー A	680×150	S
AGN1609	後方排気用断熱カバー B	695×150	B

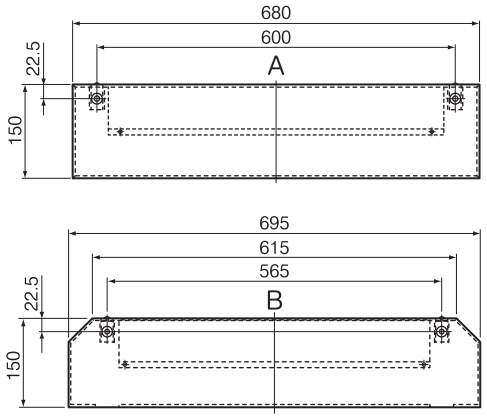

● ウインドサッシ用断熱カバー B型

品目コード	品目名称	W寸法	納期
AGN1501	ウインドサッシ用断熱カバー B型 W=20	20	B
AGN1502	ウインドサッシ用断熱カバー B型 W=25	25	B
AGN1503	ウインドサッシ用断熱カバー B型 W=30	30	B
AGN1504	ウインドサッシ用断熱カバー B型 W=35	35	B
AGN1505	ウインドサッシ用断熱カバー B型 W=40	40	B
AGN1506	ウインドサッシ用断熱カバー B型 W=45	45	B
AGN1507	ウインドサッシ用断熱カバー B型 W=50	50	B
AGN1508	ウインドサッシ用断熱カバー B型 W=55	55	B
AGN1509	ウインドサッシ用断熱カバー B型 W=60	60	B

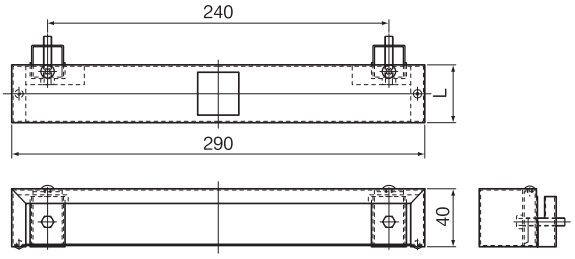

● バックスライドハンガー B型

品目コード	品目名称	調整範囲	納期
YGN7501	バックスライドハンガー B型	一般・高齢 14～49	S
		1100型浴槽12～47	

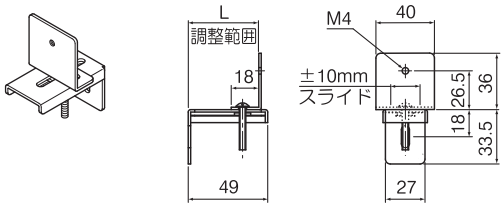

● バックスライドハンガー C型

品目コード	品目名称	調整範囲	納期
YGN7502	バックスライドハンガー C型	32～72	S

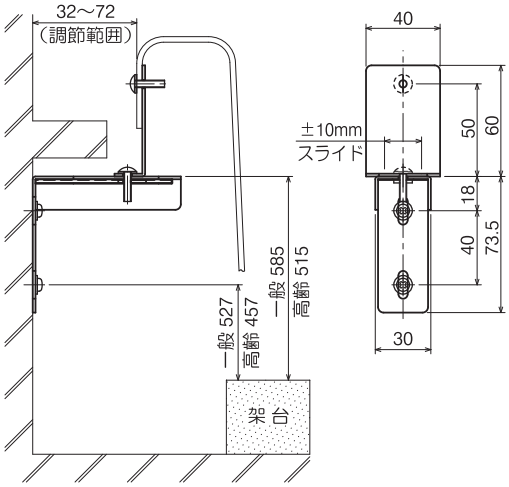

● バックスライドハンガー D型

品目コード	品目名称	調整範囲	納期
YGN7503	バックスライドハンガー D型	122～162	S

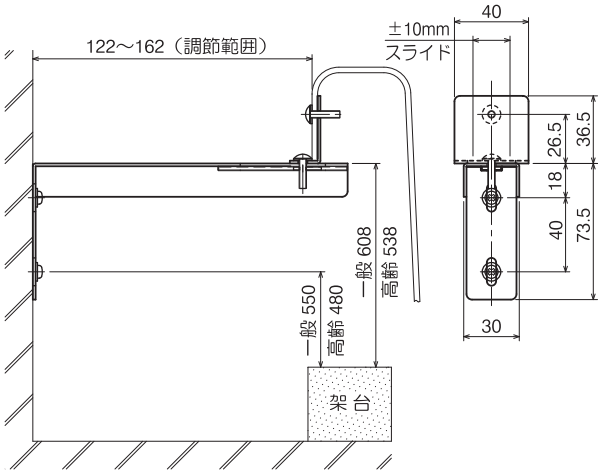

AIS
KDM
浴室外
壁貫通
壁貫通 潜熱
壁掛
壁掛 潜熱
JS 5号
レンジフード
シャワー
その他
索引 掲載品
索引 掲載外
新掲載品
廃番品

● シングルレバー用フレキ管セット（950型・1000型）

品目コード	品目名称	浴槽タイプ	納期
YGN7313	シングルレバー用フレキ管セット(右･台座付･上給水)	950･1000型	S
YGN7314	シングルレバー用フレキ管セット(左･台座付･上給水)	950･1000型	S
YGN7317	シングルレバー用フレキ管セット(右･台座付･下給水)	950･1000型	S
YGN7318	シングルレバー用フレキ管セット(左･台座付･下給水)	950･1000型	S

浴槽タイプ	給水方式	向き	湯側フレキシブル管	水側フレキシブル管	片ナット分岐継手有無	水栓化粧台座有無
950型 1000型	上給水	右	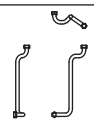	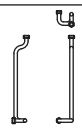	無	
		左	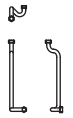	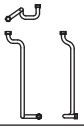		
	下給水	右		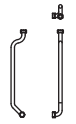		
		左	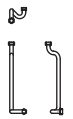	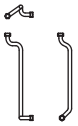	有	有

● シングルレバー用フレキ管セット（1100型）

品目コード	品目名称	浴槽タイプ	納期
YGN7311	シングルレバー用フレキ管セット(右･上給水)	1100型	S
YGN7312	シングルレバー用フレキ管セット(左･上給水)	1100型	S
YGN7315	シングルレバー用フレキ管セット(右･下給水)	1100型	S
YGN7316	シングルレバー用フレキ管セット(左･下給水)	1100型	S

浴槽タイプ	給水方式	向き	湯側フレキシブル管	水側フレキシブル管	片ナット分岐継手有無	水栓化粧台座有無
1100型	上給水	右	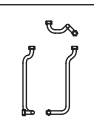	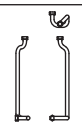	無	
		左	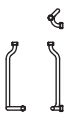	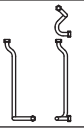		
	下給水	右	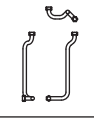	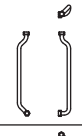		
		左	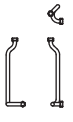	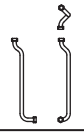	有	無

● シングルレバー混合水栓用 化粧台座

品目コード	品目名称		納期
YGN7319	シングルレバー混合水栓用化粧台座		S

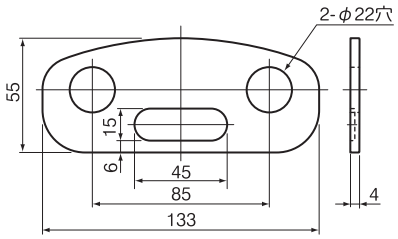

● 片ナット分岐継手（シングルレバーシャワー水栓用）

品目コード	品目名称		納期
AGN9004	片ナット分岐継手（シングルレバーシャワー水栓用）		S

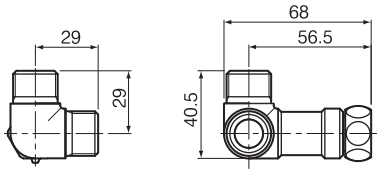

KDM-FF（FF型給湯付風呂釜）

1 設置条件

● この機器は浴室内設置型です。
屋外には絶対に設置しないでください。

● この機器を設置するためには、右図の設置寸法が必要です。
幅木または、壁の内寸法を確認してください。

（5＋110＋20＋5）＋浴槽幅＝140＋浴槽幅

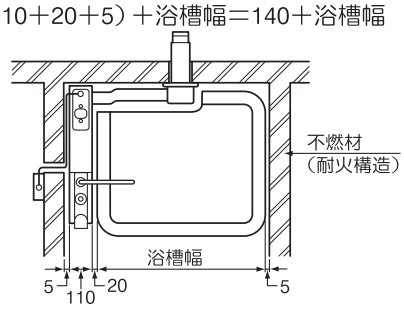

2 同梱部品

● 下記の部品は主な同梱部品です。

機器本体セット（図は右用）	出湯管	シャワーセット	給水フレキシブル管（350㎜）
	循環金具		説 明 書

3 各部の名称・外形寸法図（単位 mm）

● 浴室条件に合わせ右用と左用があります。
（図は右用）

品目コード	品目名称	納期
KPN0001	KDM-FF（右）〈13A / 12A〉	S
KPN0002	KDM-FF（左）〈13A / 12A〉	S

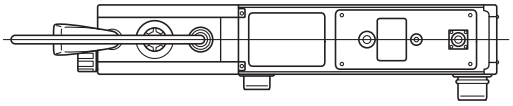

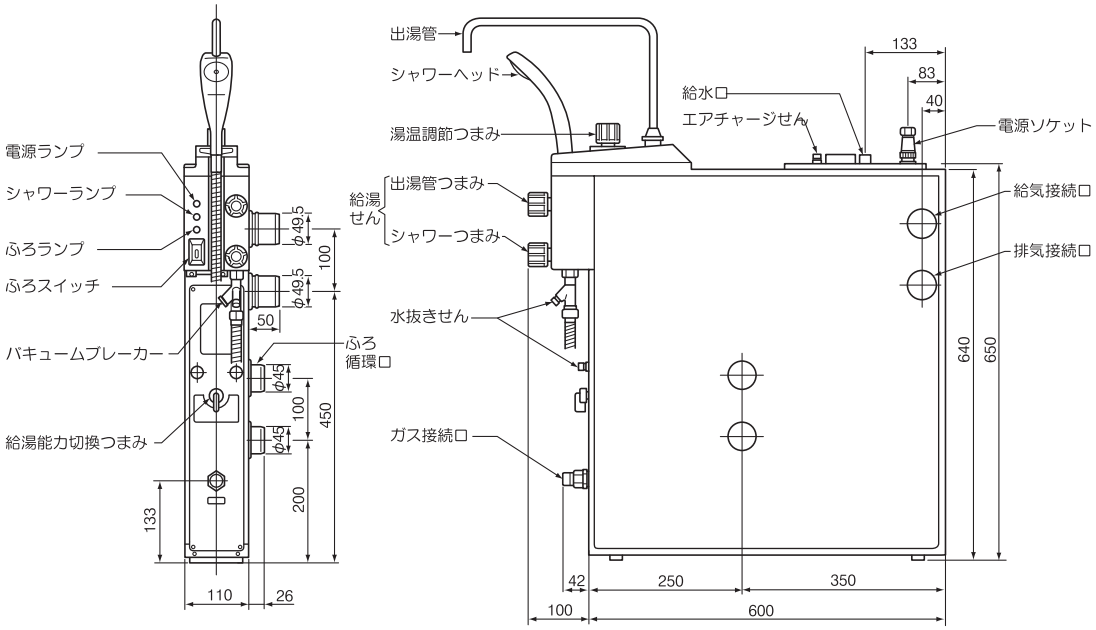

4 施工概略

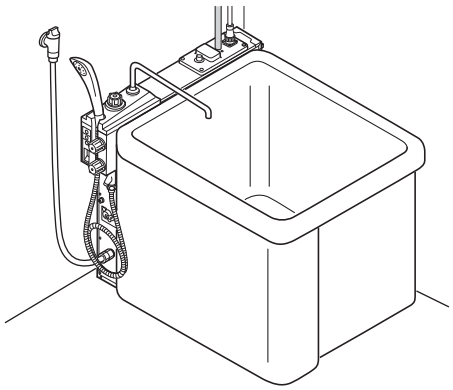

KDM-FF-Ⅱ（FF型給湯付風呂釜）

1 設置条件

● この機器は浴室内設置型です。
屋外には絶対に設置しないでください。

● この機器を設置するためには、右図の設置寸法が必要です。
幅木または、壁の内寸法を確認してください。

（5＋110＋20＋5）＋浴槽幅＝140＋浴槽幅

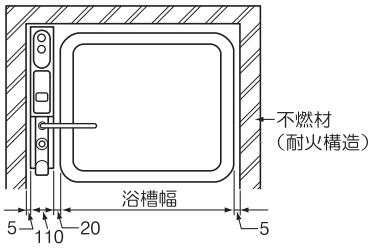

2 同梱部品

● 下記の部品は主な同梱部品です。

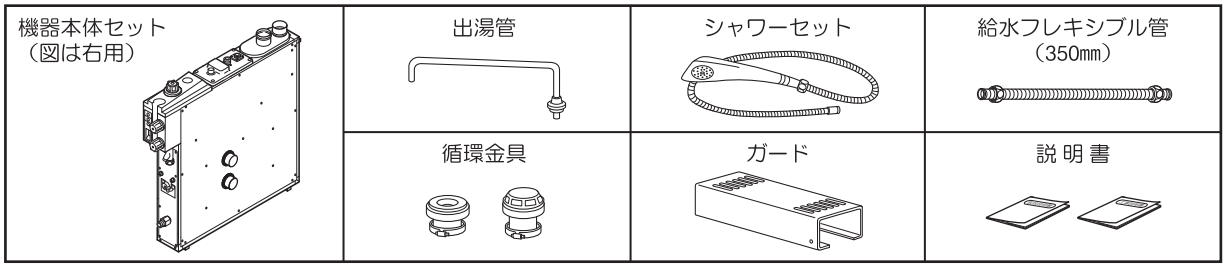

3 各部の名称・外形寸法図（単位 mm）

● 浴室条件に合わせ右用と左用があります。
（図は右用）

品目コード	品目名称	納期
KPN0003	KDM-FF-Ⅱ（右）〈13A / 12A〉	S
KPN0004	KDM-FF-Ⅱ（左）〈13A / 12A〉	S

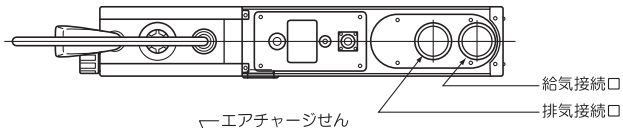

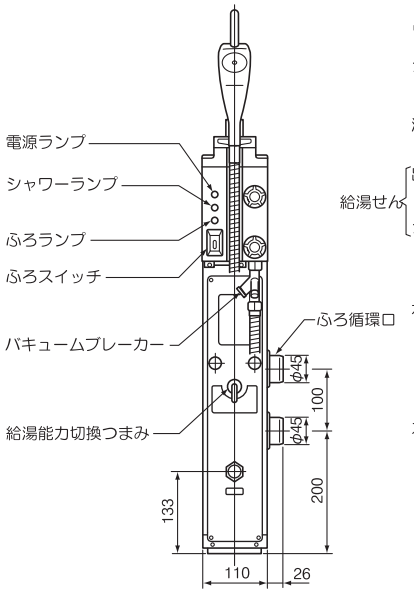

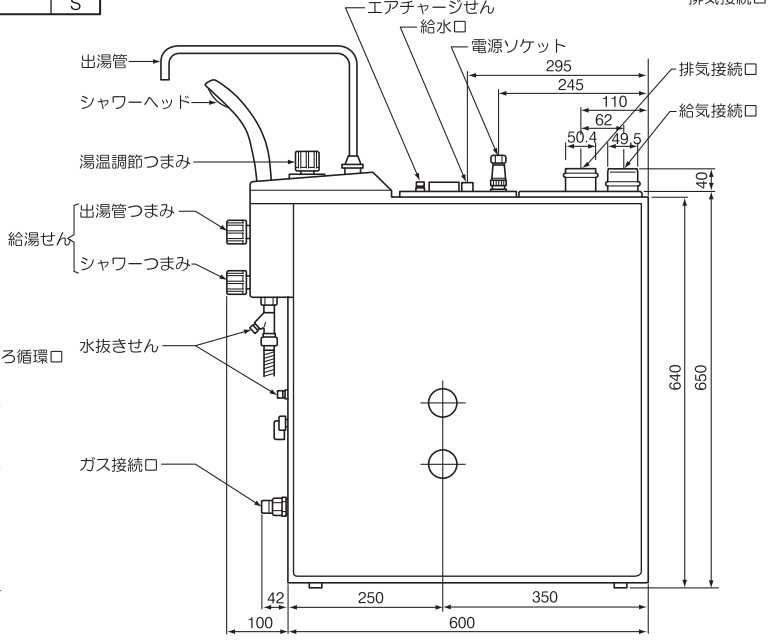

4 施工概略

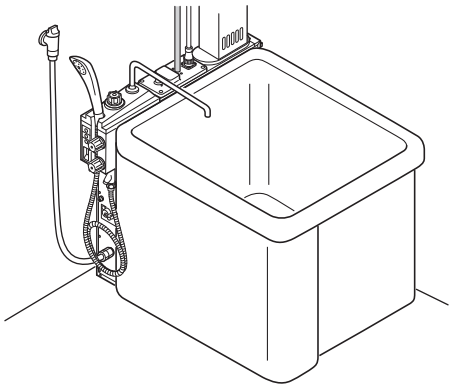

● 筒型給排気筒

使用箇所…

品目コード	品目名称	許容壁厚	納期
KGN0101	筒型給排気筒　150型（右・KDM用）	150	L
KGN0103	筒型給排気筒　250型（右・KDM用）	250	S
KGN0105	筒型給排気筒　350型（右・KDM用）	350	L
KGN0107	筒型給排気筒　450型（右・KDM用）	450	L
KGN0109	筒型給排気筒　550型（右・KDM用）	550	L
KGN0111	筒型給排気筒　650型（右・KDM用）	650	L
KGN0113	筒型給排気筒　750型（右・KDM用）	750	L
KGN0115	筒型給排気筒　850型（右・KDM用）	850	L

品目コード	品目名称	許容壁厚	納期
KGN0102	筒型給排気筒　150型（左・KDM用）	150	L
KGN0104	筒型給排気筒　250型（左・KDM用）	250	S
KGN0106	筒型給排気筒　350型（左・KDM用）	350	L
KGN0108	筒型給排気筒　450型（左・KDM用）	450	L
KGN0110	筒型給排気筒　550型（左・KDM用）	550	L
KGN0112	筒型給排気筒　650型（左・KDM用）	650	L
KGN0114	筒型給排気筒　750型（左・KDM用）	750	L
KGN0116	筒型給排気筒　850型（左・KDM用）	850	L

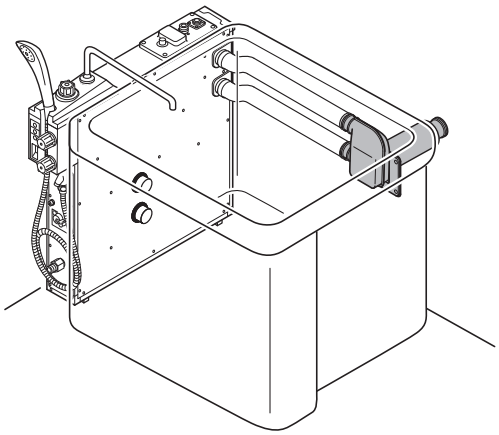

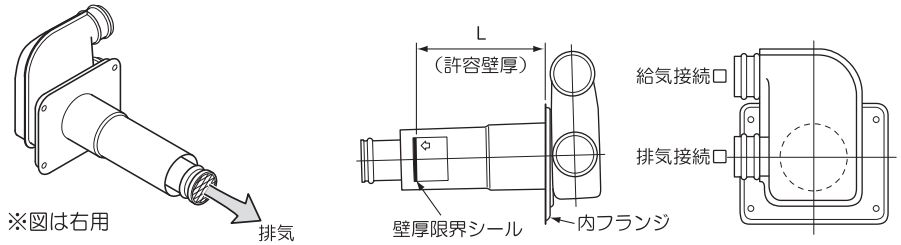

● 薄型給排気筒

品目コード	品目名称	許容壁厚	納期
KGN0121	薄型給排気筒　100型（右・KDM用）	90～160	S
KGN0123	薄型給排気筒　200型（右・KDM用）	140～260	S
KGN0125	薄型給排気筒　300型（右・KDM用）	240～360	L
KGN0127	薄型給排気筒　400型（右・KDM用）	340～460	L

品目コード	品目名称	許容壁厚	納期
KGN0122	薄型給排気筒　100型（左・KDM用）	90～160	S
KGN0124	薄型給排気筒　200型（左・KDM用）	140～260	S
KGN0126	薄型給排気筒　300型（左・KDM用）	240～360	L
KGN0128	薄型給排気筒　400型（左・KDM用）	340～460	L

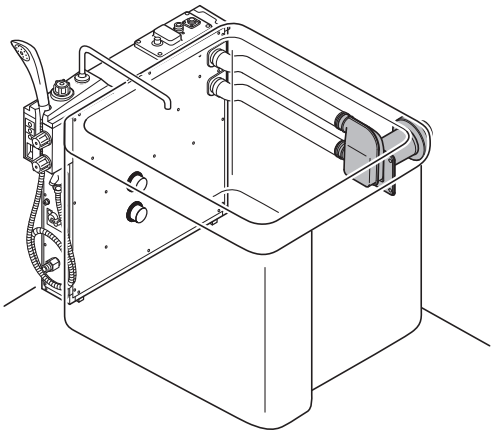

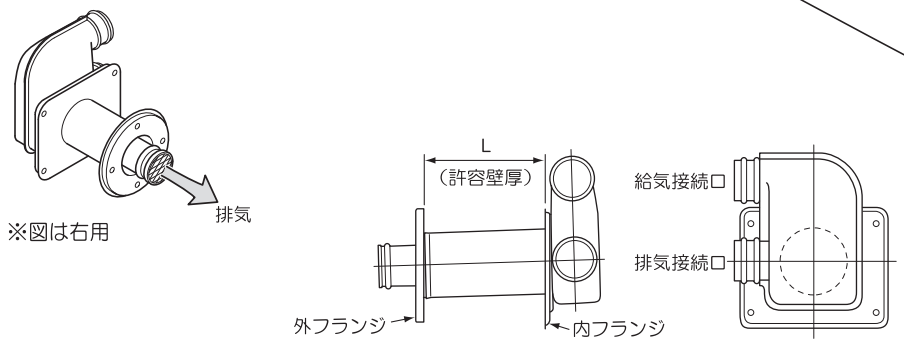

AIS
KDM
浴室外
壁貫通
壁貫通 潜熱
壁掛
壁掛 潜熱
JS 5号
レンジフード
シャワー
その他
索引 掲載品
索引 掲載外
新掲載品
廃番品

● 薄型給排気筒

使用箇所…

品目コード	品目名称	許容壁厚	納期
KGN0171	薄型給排気筒　100型（右・KDM-Ⅱ用）	90～160	L
KGN0173	薄型給排気筒　200型（右・KDM-Ⅱ用）	140～260	S
KGN0175	薄型給排気筒　300型（右・KDM-Ⅱ用）	240～360	L
KGN0177	薄型給排気筒　400型（右・KDM-Ⅱ用）	340～460	L

品目コード	品目名称	許容壁厚	納期
KGN0172	薄型給排気筒　100型（左・KDM-Ⅱ用）	90～160	L
KGN0174	薄型給排気筒　200型（左・KDM-Ⅱ用）	140～260	S
KGN0176	薄型給排気筒　300型（左・KDM-Ⅱ用）	240～360	L
KGN0178	薄型給排気筒　400型（左・KDM-Ⅱ用）	340～460	L

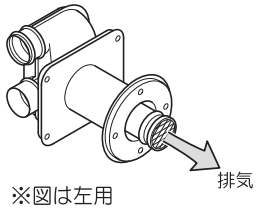

※図は左用

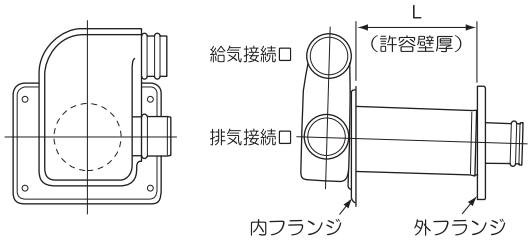

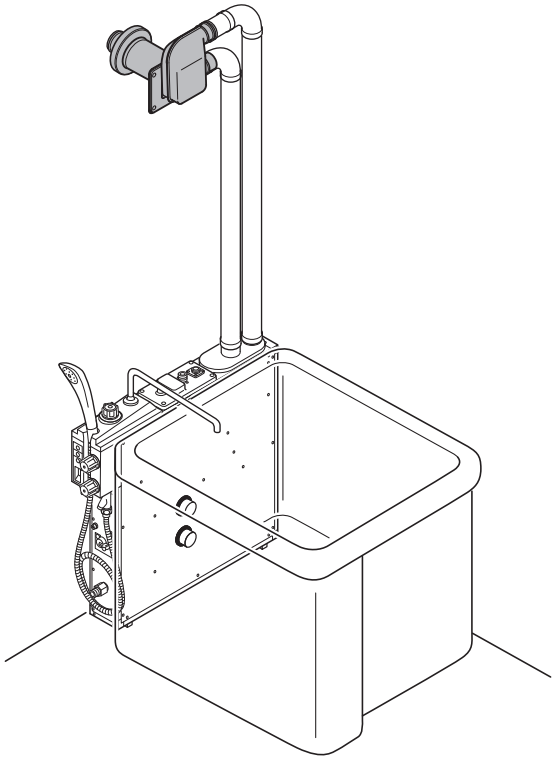

● 薄型給排気筒

品目コード	品目名称	許容壁厚	納期
KGN0181	薄型給排気筒　100型（直型・KDM-Ⅱ用）	90～160	L
KGN0182	薄型給排気筒　200型（直型・KDM-Ⅱ用）	140～260	S
KGN0183	薄型給排気筒　300型（直型・KDM-Ⅱ用）	240～360	L
KGN0184	薄型給排気筒　400型（直型・KDM-Ⅱ用）	340～460	L

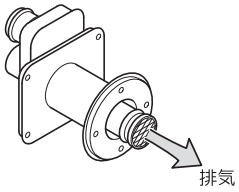

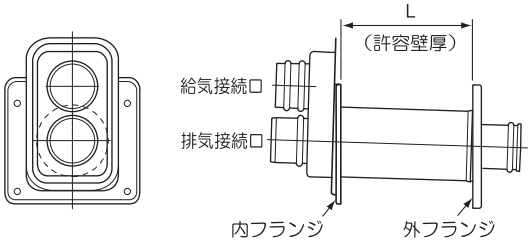

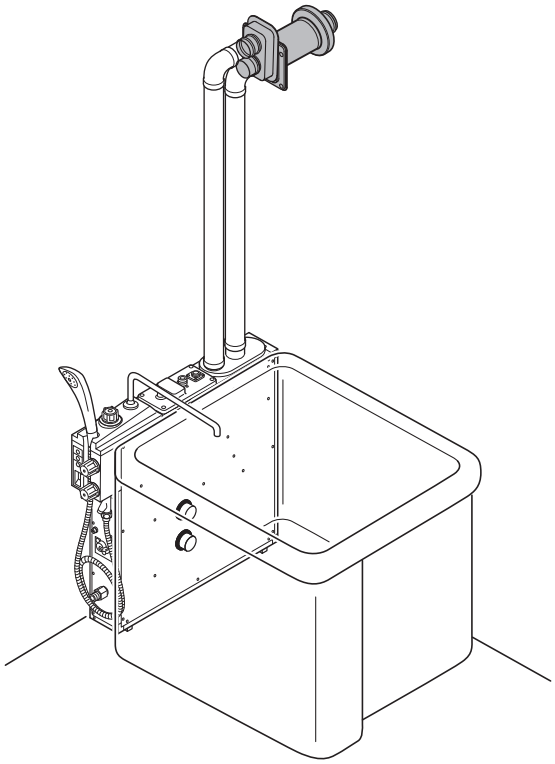

使用箇所…

● 筒型給排気筒

品目コード	品目名称	許容壁厚	納期
KGN0141	筒型給排気筒　150型（右・KDM-Ⅱ用）	150	L
KGN0143	筒型給排気筒　250型（右・KDM-Ⅱ用）	250	S
KGN0145	筒型給排気筒　350型（右・KDM-Ⅱ用）	350	L
KGN0147	筒型給排気筒　450型（右・KDM-Ⅱ用）	450	L
KGN0149	筒型給排気筒　550型（右・KDM-Ⅱ用）	550	L
KGN0151	筒型給排気筒　650型（右・KDM-Ⅱ用）	650	L
KGN0153	筒型給排気筒　750型（右・KDM-Ⅱ用）	750	L
KGN0155	筒型給排気筒　850型（右・KDM-Ⅱ用）	850	L

品目コード	品目名称	許容壁厚	納期
KGN0142	筒型給排気筒　150型（左・KDM-Ⅱ用）	150	L
KGN0144	筒型給排気筒　250型（左・KDM-Ⅱ用）	250	S
KGN0146	筒型給排気筒　350型（左・KDM-Ⅱ用）	350	L
KGN0148	筒型給排気筒　450型（左・KDM-Ⅱ用）	450	L
KGN0150	筒型給排気筒　550型（左・KDM-Ⅱ用）	550	L
KGN0152	筒型給排気筒　650型（左・KDM-Ⅱ用）	650	L
KGN0154	筒型給排気筒　750型（左・KDM-Ⅱ用）	750	L
KGN0156	筒型給排気筒　850型（左・KDM-Ⅱ用）	850	L

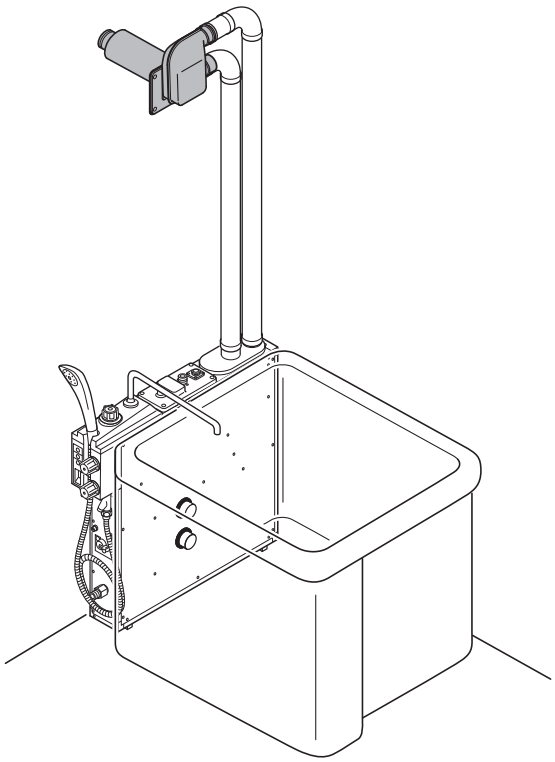

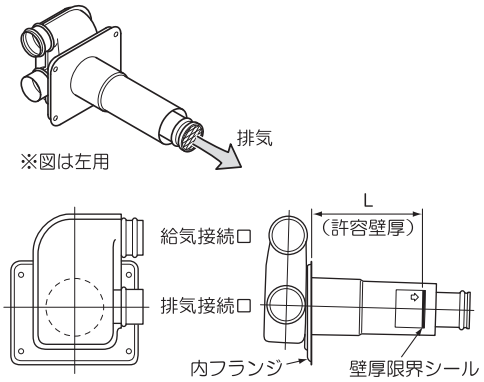

● 筒型給排気筒

品目コード	品目名称	許容壁厚	納期
KGN0161	筒型給排気筒　150型（直型・KDM-Ⅱ用）	150	S
KGN0162	筒型給排気筒　250型（直型・KDM-Ⅱ用）	250	S
KGN0163	筒型給排気筒　350型（直型・KDM-Ⅱ用）	350	L
KGN0164	筒型給排気筒　450型（直型・KDM-Ⅱ用）	450	L
KGN0165	筒型給排気筒　550型（直型・KDM-Ⅱ用）	550	L
KGN0166	筒型給排気筒　650型（直型・KDM-Ⅱ用）	650	L
KGN0167	筒型給排気筒　750型（直型・KDM-Ⅱ用）	750	L
KGN0168	筒型給排気筒　850型（直型・KDM-Ⅱ用）	850	L

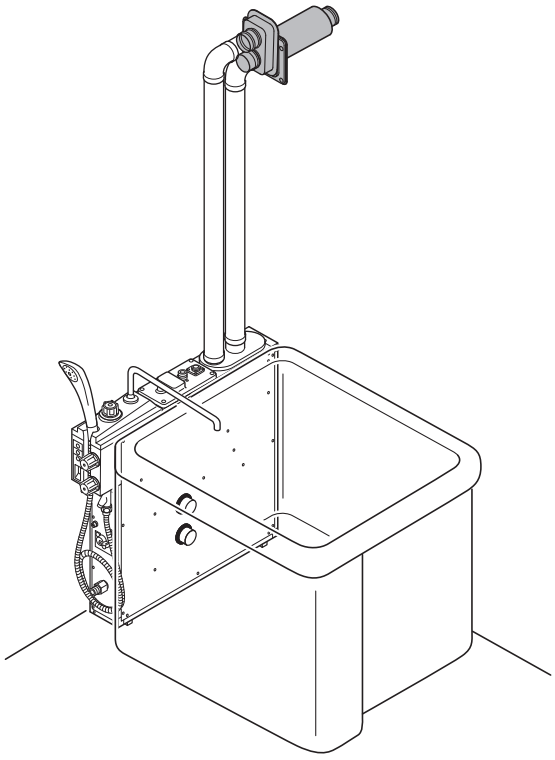

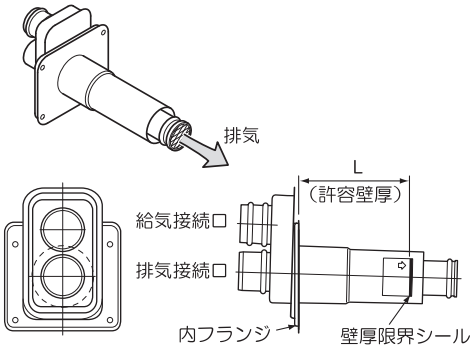

● 雨仕舞いスリーブ

品目コード	品目名称		納期
TGN1481	雨仕舞スリーブ		S

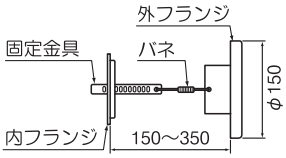

AIS
KDM
浴室外
壁貫通
壁貫通 潜熱
壁掛
壁掛 潜熱
JS 5号
レンジフード
シャワー
その他
索引 掲載品
索引 掲載外
新掲載品 廃番品

● 既設給排気金具

使用箇所…

品目コード	品目名称	タイプ	納期
KGN0191	既設給排気金具（エルボ形）	エルボ形	S
KGN0192	既設給排気金具（直形）	直形	S
KGN0193	既設給排気金具（箱形）	箱形	S

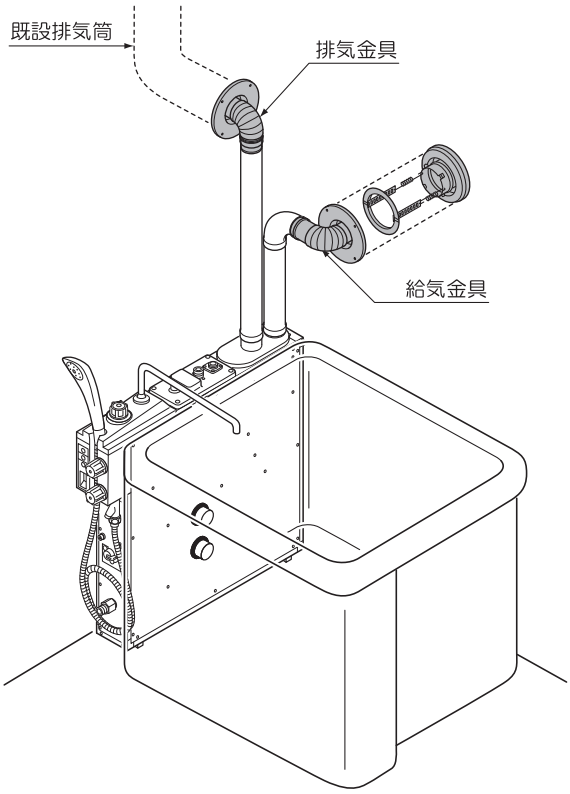

【エルボ形】

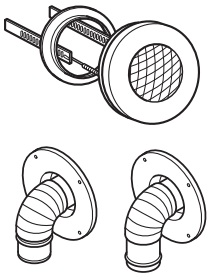

【直形】

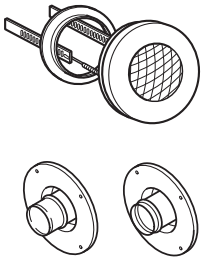

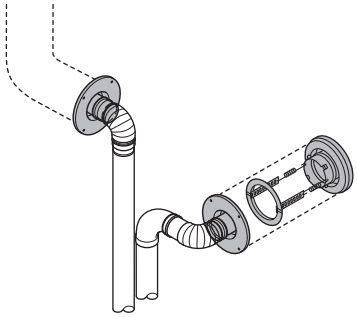

【箱形】

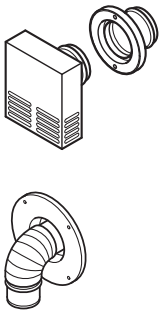

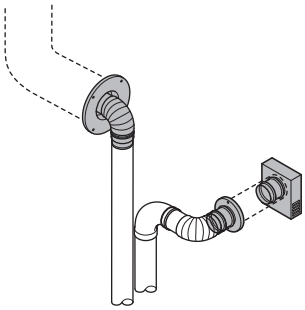

使用箇所…

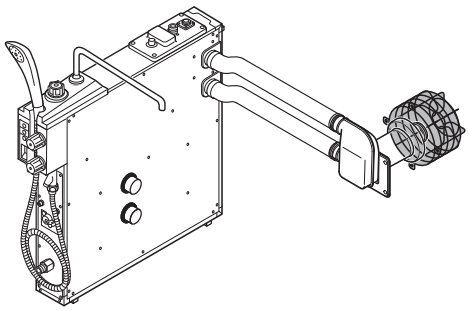

● 丸ガード

品目コード	品目名称	サイズ	納期
AGN1533	丸ガード（φ210×105）	φ210×105	S

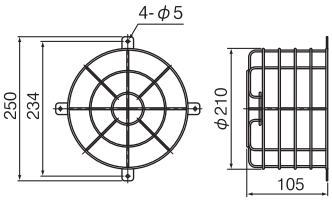

● φ50 支持バンド

品目コード	品目名称	調整範囲	納期
TGN0301	φ50 支持バンド L=55−58	55～58	S
TGN0302	φ50 支持バンド L=75−100	75～100	S
TGN0303	φ50 支持バンド L=95−120	95～120	S

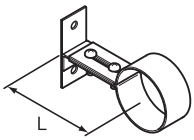

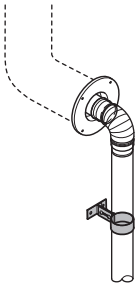

● φ50 二つ割化粧板

品目コード	品目名称	穴ピッチ	納期
KPN0251	φ50 二つ割化粧板 P=100	100	L
KPN0252	φ50 二つ割化粧板 P=100（塗装付）	100	S

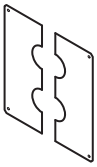

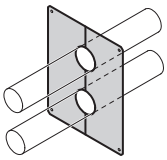

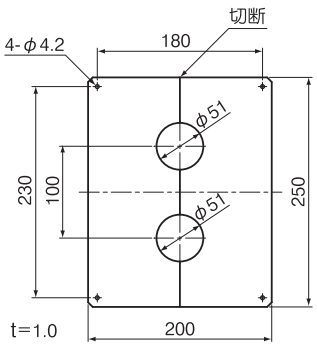

● φ100 プラグキャップ

品目コード	品目名称		納期
KGN0221	φ100 プラグキャップ		S

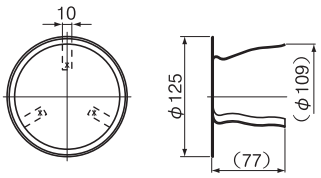

● φ160 プラグキャップ

品目コード	品目名称		納期
KGN0222	φ160 プラグキャップ		S

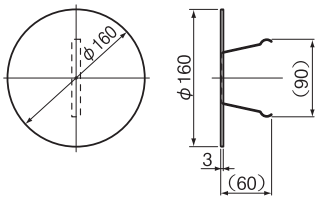

AIS
KDM
浴室外
壁貫通
壁貫通 潜熱
壁掛
壁掛 潜熱
JS 5号
レンジフード
シャワー
その他
索引 掲載品
索引 掲載外
新掲載品 廃番品

● φ50 直管

品目コード	品目名称	L寸法	納期
TGN1301	φ50 直管　L=50	50	S
TGN1302	φ50 直管　L=100	100	S
TGN1303	φ50 直管　L=150	150	S
TGN1304	φ50 直管　L=200	200	S
TGN1305	φ50 直管　L=250	250	S
TGN1306	φ50 直管　L=300	300	S
TGN1307	φ50 直管　L=600	600	S
TGN1308	φ50 直管　L=900	900	S

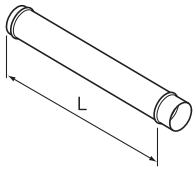

● φ50 直スライド管

品目コード	品目名称	L寸法	納期
TGN1331	φ50 直スライド管　L=150−200	150～200	S
TGN1332	φ50 直スライド管　L=350−600	350～600	S
TGN1333	φ50 直スライド管　L=500−900	500～900	S
TGN1334	φ50 直スライド管　L=900−1700	900～1700	S

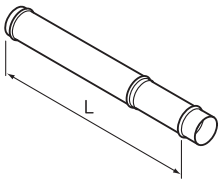

● φ50 偏心スライド管

品目コード	品目名称	L寸法	納期
TGN1341	φ50 偏心スライド管　L=220−245	220～245	S
TGN1342	φ50 偏心スライド管　L=350−525	350～525	S

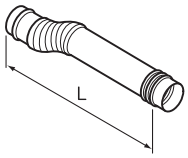

● φ50 Lスライド管

品目コード	品目名称	L寸法	納期
TGN1351	φ50 Lスライド管　L=155−205	155～205	S
TGN1352	φ50 Lスライド管　L=220−335	220～335	S
TGN1353	φ50 Lスライド管　L=120−145	120～145	S

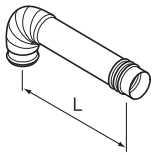

● φ50 フレキシブル管

品目コード	品目名称	L寸法	納期
TGN1311	φ50 フレキ管　L=420	420	S

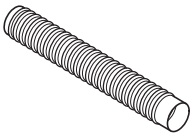

● φ50 180° エルボ

品目コード	品目名称	穴ピッチ	納期
TGN1396	φ50 180° エルボ　P=300	300	S

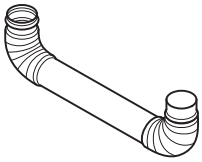

● φ50 90° エルボ

品目コード	品目名称	曲り角度	納期
TGN1382	φ50 90° エルボ	90°	S

● φ50 45° エルボ

品目コード	品目名称	曲り角度	納期
TGN1381	φ50 45° エルボ	45°	S

● φ50 ストップリング

品目コード	品目名称	―	納期
TGN1321	φ50 ストップリング	―	S

● φ50 180° エルボ

品目コード	品目名称	穴ピッチ	納期
TGN1392	φ50 180° エルボ　P=100	100	S

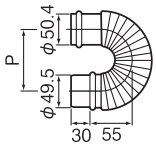

● φ50 Z エルボ

品目コード	品目名称	穴ピッチ	納期
TGN1403	φ50 Zエルボ　P=30	30	S

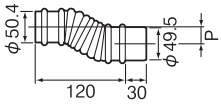

ML-SB101K（浴室外設置型ガス風呂釜）

1 設置条件

● この機器は浴室外設置型です。
屋内には絶対に設置しないでください。

2 同梱部品

● 下記の部品は主な同梱部品です。

機器本体	バーナー	PCハンドル	循環パイプ	風止板	取扱・工事説明書 注意事項ラベル ふろ釜使用上の 注意ラベル
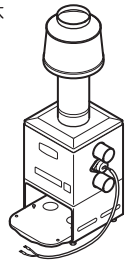	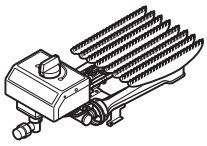	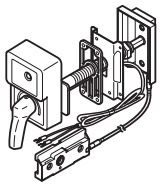	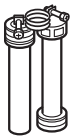	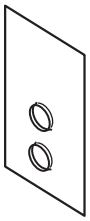	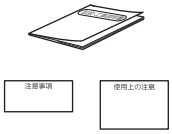

3 各部の名称・外形寸法図（単位 mm）

● 循環口は現場に合わせて、左右及び後ろの三方向に変更できます。

品目コード	品目名称	納期
CPN8001	ML-SB101K-F　Aセット〈13A〉	L
CPN8002	ML-SB101K-F　Aセット〈LPG〉	L

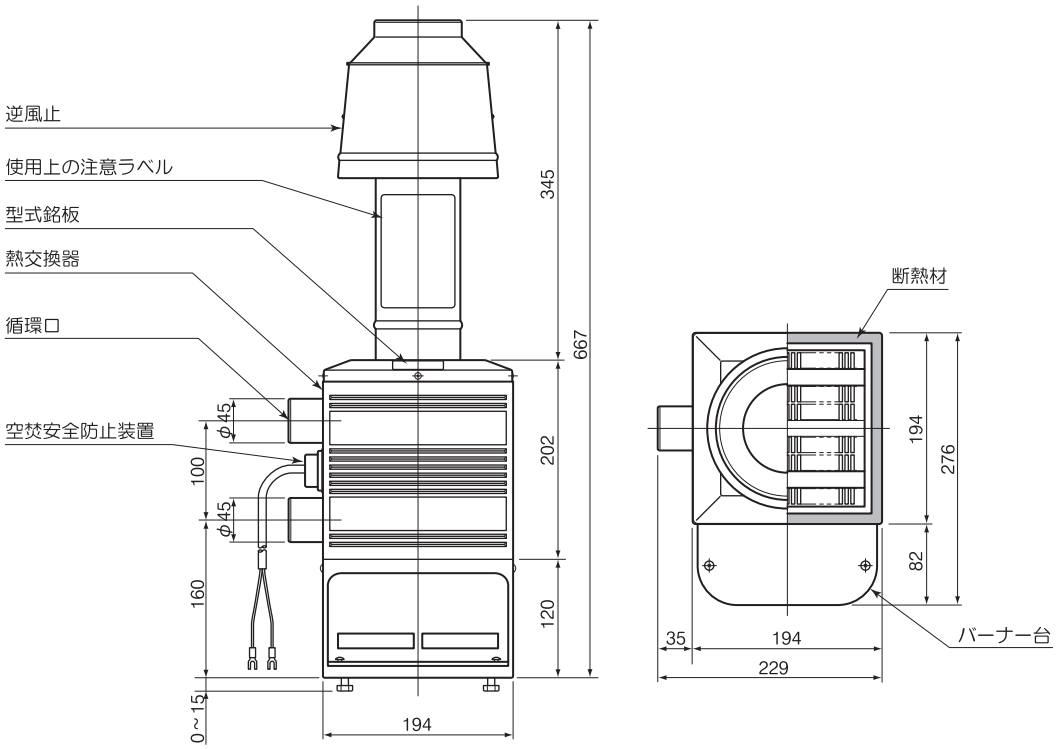

4 施工概略

● この機器は浴室外設置型です。
屋内には絶対に設置しないでください。

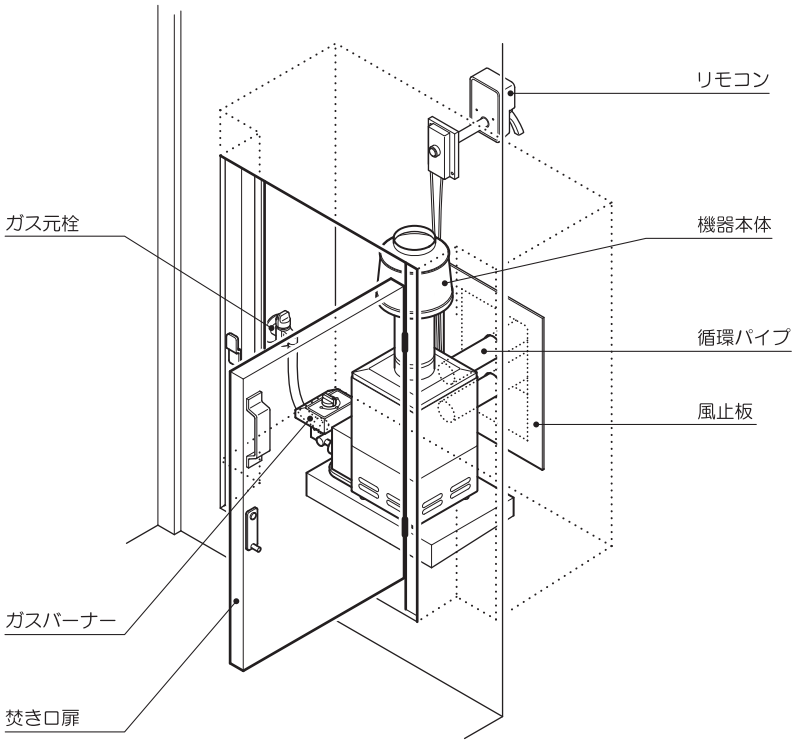

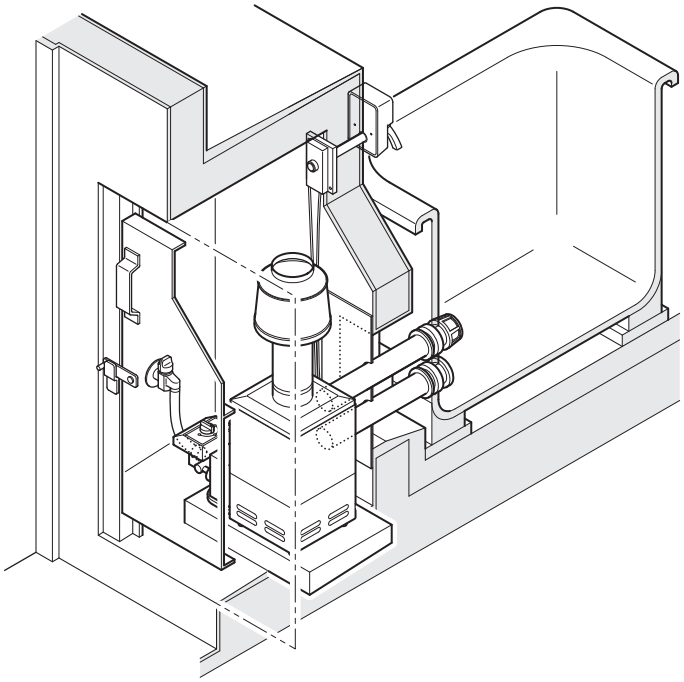

ML-SB101K設置例

● TA-ML-SB101K-F（バーナ）

品目コード	品目名称	適合機種	納期
CPN8151	TA-ML-SB101K-F（バーナ）〈13A〉	ML-SB101K	L
CPN8152	TA-ML-SB101K-F（バーナ）〈LPG〉	ML-SB101K	L

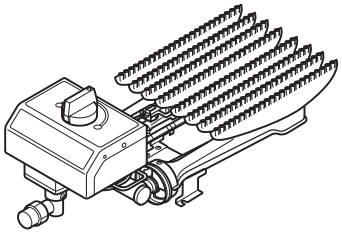

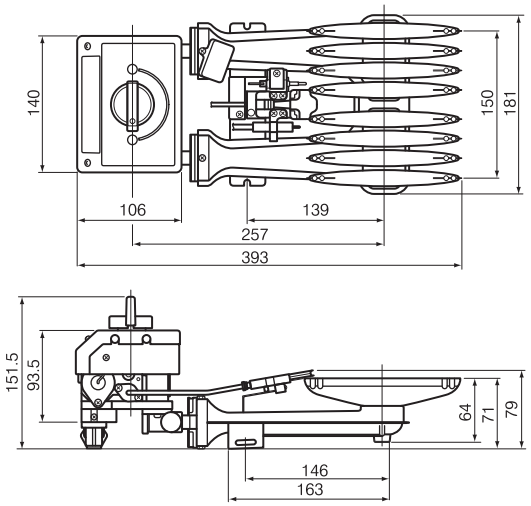

● PCハンドル

品目コード	品目名称	適合機種	納期
CGN8301	PCハンドル	ML-SB101K	L

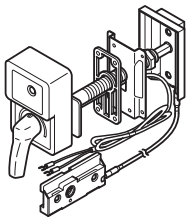

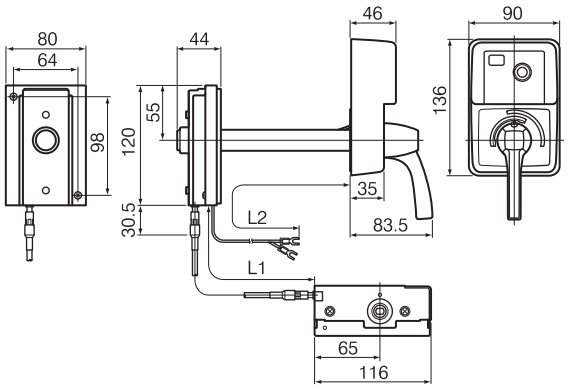

● 風止板

品目コード	品目名称	適合機種	納期
CGN8251	風止板（SB101K用）	ML-SB101K	L

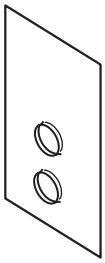

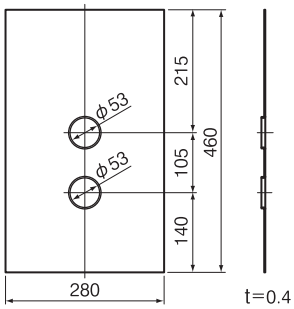

● 循環パイプ PP-280mm

品目コード	品目名称	適合機種	納期
CGN8423	循環パイプ PP-280mm	ML-SB101K	L

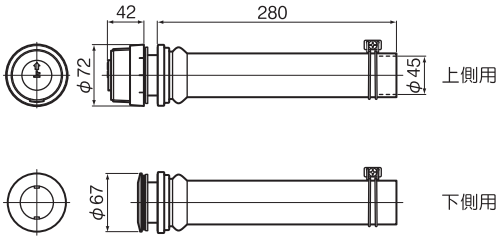

ML-802HS（壁貫通型給湯付風呂釜・標準・チャンバー用）

1 設置条件

- この機器は外壁貫通設置式の機器です。
  必ず給排気口が屋外に突き出る壁面に設置してください。
  また、屋内や波板などで囲われた場所には設置しないでください。
- 機器の点検修理のため、浴槽を移動させなければなりません。
  落とし込み・埋め込み設置など簡単に浴槽を動かせない浴室には、この機器は設置できません。

ML-802HS
（標準・チャンバー用）

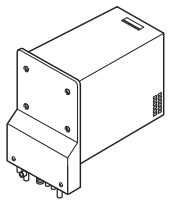

2 同梱部品

- 下記の部品は主な同梱部品です。

機器本体	浴室リモコン	電源コード（漏電ブレーカー付）	循環アダプタ（施工治具同梱）	電源コード保護管	説明書
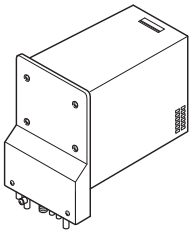	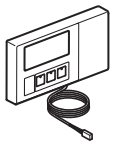	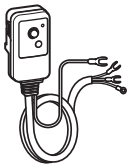			取扱説明書 工事説明書 操作ガイド

3 各部の名称・外形寸法図（単位 mm）

品目コード	品目名称	納期
HGN4031	ML-802HS〈13A/12A〉	S

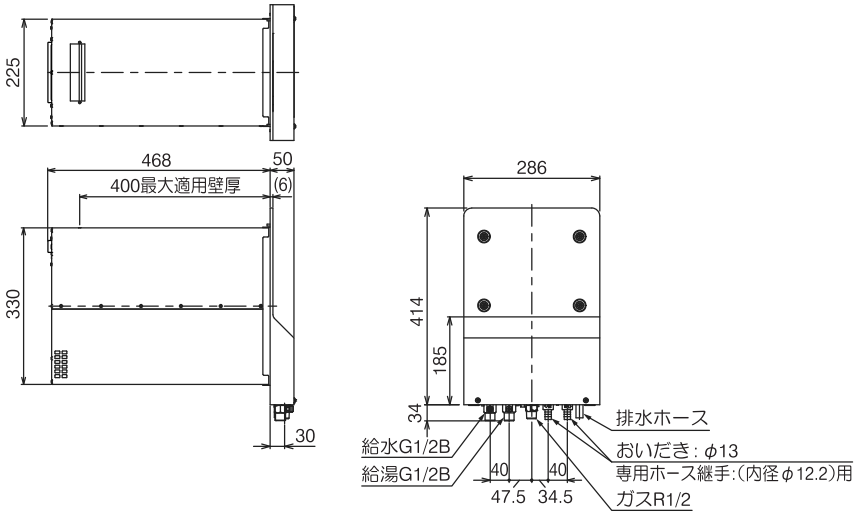

4 施工概略

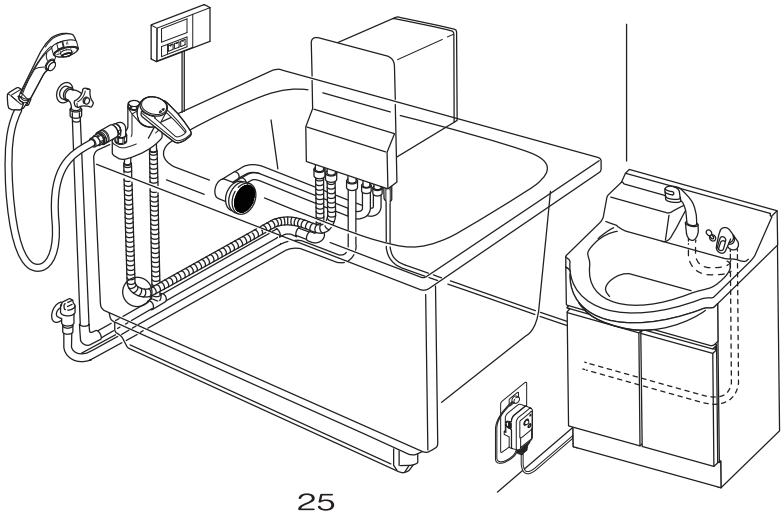

ML-1602HS、ML-1602HL（壁貫通型給湯付風呂釜・標準・厚壁用）

1 設置条件

● この機器は外壁貫通設置式の機器です。
必ず給排気口が屋外に突き出る壁面に設置してください。
また、屋内や波板などで囲われた場所には設置しないでください。

● 機器の点検修理のため、浴槽を移動させなければなりません。
落とし込み・埋め込み設置など簡単に浴槽を動かせない浴室には、この機器は設置できません。

ML-1602HS
（標準用）

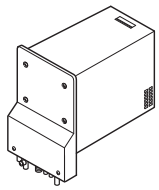

ML-1602HL
（厚壁用）

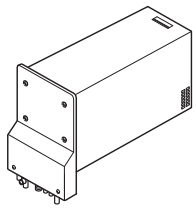

2 同梱部品

● 下記の部品は主な同梱部品です。

機器本体	浴室リモコン	電源コード（漏電ブレーカー付）	循環アダプタ（施工治具同梱）	電源コード保護管	説明書
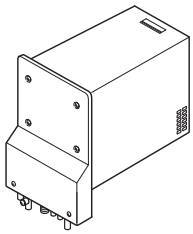	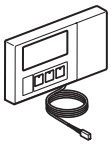	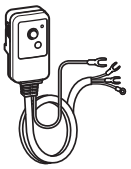	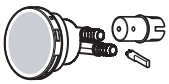		取扱説明書 工事説明書 操作ガイド

3 各部の名称・外形寸法図（単位 mm）

品目コード	品目名称	納期
HGN4251	ML-1602HS〈13A / 12A〉	S
HGN4252	ML-1602HL〈13A / 12A〉	B

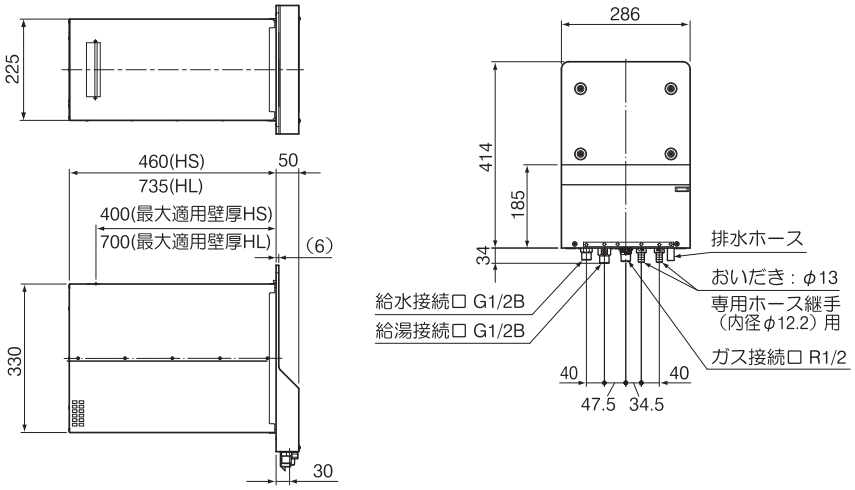

4 施工概略

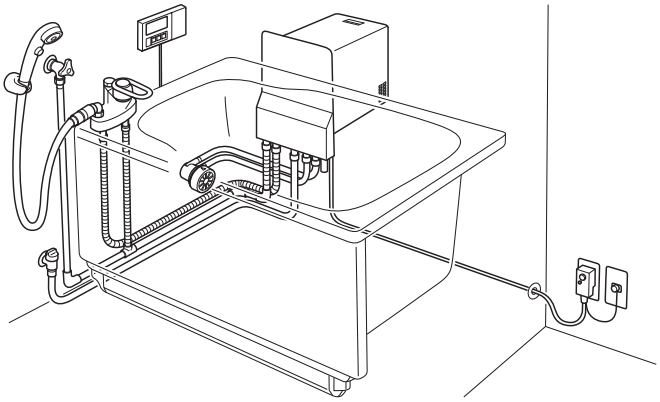

ML-C1602HS（壁貫通型給湯付風呂釜・潜熱回収型・標準用）

1 設置条件

- この機器は外壁貫通設置式の機器です。
  必ず給排気口が屋外に突き出る壁面に設置してください。また、屋内や波板などで囲われた場所には設置しないでください。
- 機器の点検修理のため、浴槽を移動させなければなりません。
  落とし込み・埋め込み設置など簡単に浴槽を動かせない浴室には、この機器は設置できません。

2 同梱部品

- 下記の部品は主な同梱部品です。

機器本体	浴室リモコン	電源コード（漏電ブレーカー付）	循環アダプタ（施工治具同梱）	電源コード保護管	説明書
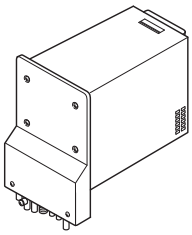	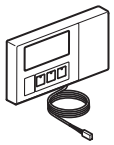	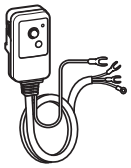	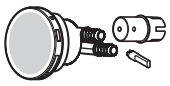		取扱説明書 工事説明書 操作ガイド

3 各部の名称・外形寸法図（単位 mm）

品目コード	品目名称	納期
HGN4241	ML-C1602HS〈13A / 12A〉	S

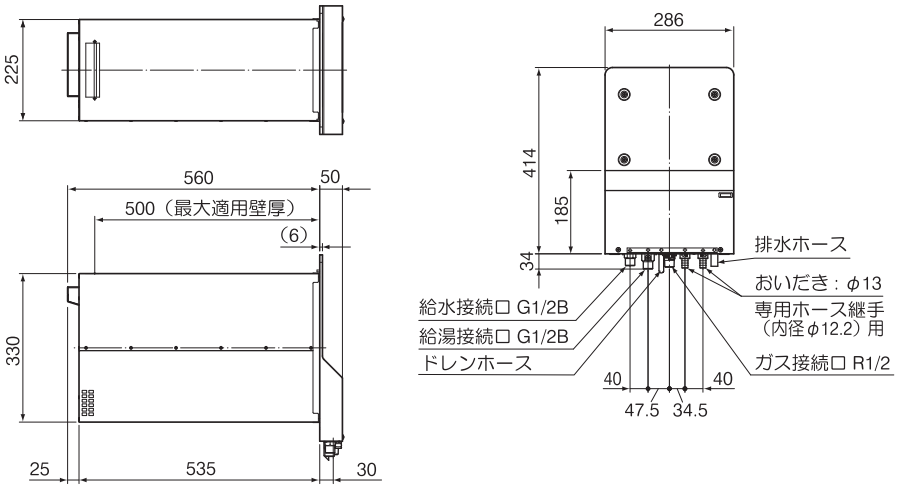

4 施工概略

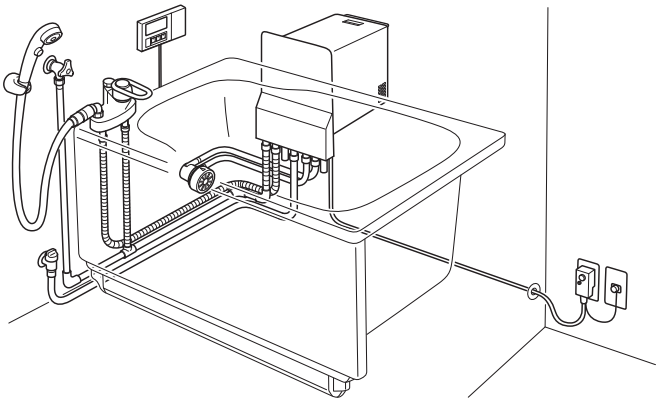

ML-C1602HL（壁貫通型給湯付風呂釜・潜熱回収型・厚壁用）

1 設置条件

- この機器は外壁貫通設置式の機器です。
  必ず給排気口が屋外に突き出る壁面に設置してください。また、屋内や波板などで囲われた場所には設置しないでください。
- 機器の点検修理のため、浴槽を移動させなければなりません。
  落とし込み・埋め込み設置など簡単に浴槽を動かせない浴室には、この機器は設置できません。

2 同梱部品

- 下記の部品は主な同梱部品です。

機器本体	浴室リモコン	電源コード（漏電ブレーカー付）	循環アダプタ（施工治具同梱）	電源コード保護管	説明書
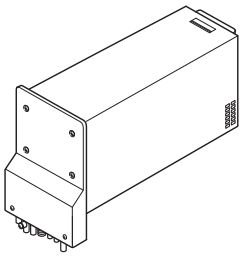	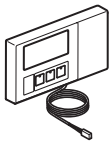	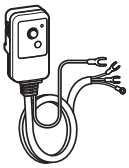	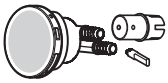		取扱説明書 工事説明書 操作ガイド

3 各部の名称・外形寸法図（単位 mm）

品目コード	品目名称	納期
HGN4243	ML-C1602HL〈13A / 12A〉	S

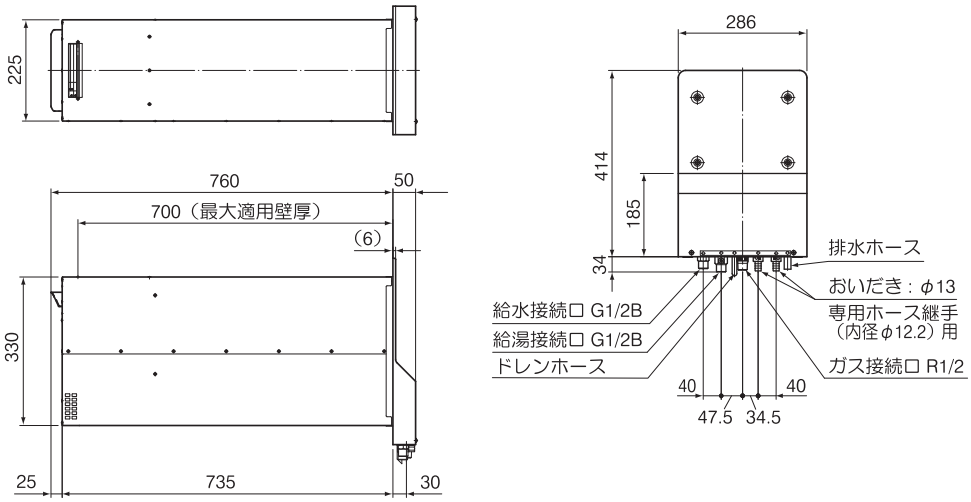

4 施工概略

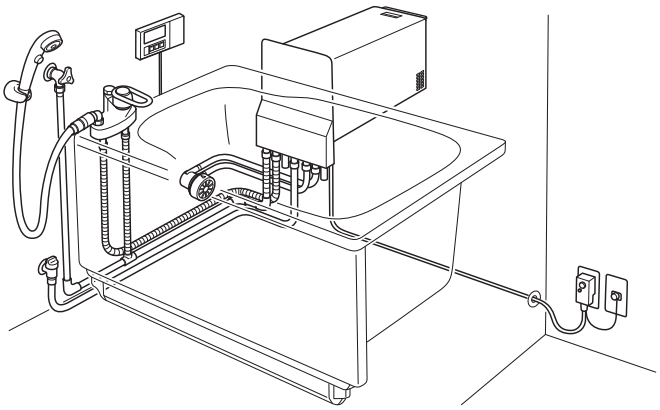

ML-C1602HC（壁貫通型給湯付風呂釜・潜熱回収型・チャンバー用）

1 設置条件

- この機器は外壁貫通設置式の機器です。
  必ず給排気口が屋外に突き出る壁面に設置してください。また、屋内や波板などで囲われた場所には設置しないでください。
- 機器の点検修理のため、浴槽を移動させなければなりません。
  落とし込み・埋め込み設置など簡単に浴槽を動かせない浴室には、この機器は設置できません。

2 同梱部品

- 下記の部品は主な同梱部品です。

機器本体	浴室リモコン	電源コード（漏電ブレーカー付）	循環アダプタ（施工治具同梱）	電源コード保護管	説明書
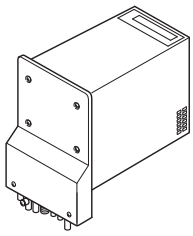	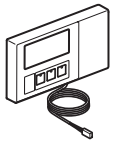	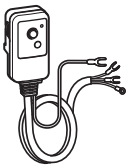			取扱説明書 工事説明書 操作ガイド

3 各部の名称・外形寸法図（単位 mm）

品目コード	品目名称	納期
HGN4242	ML-C1602HC〈13A / 12A〉	S

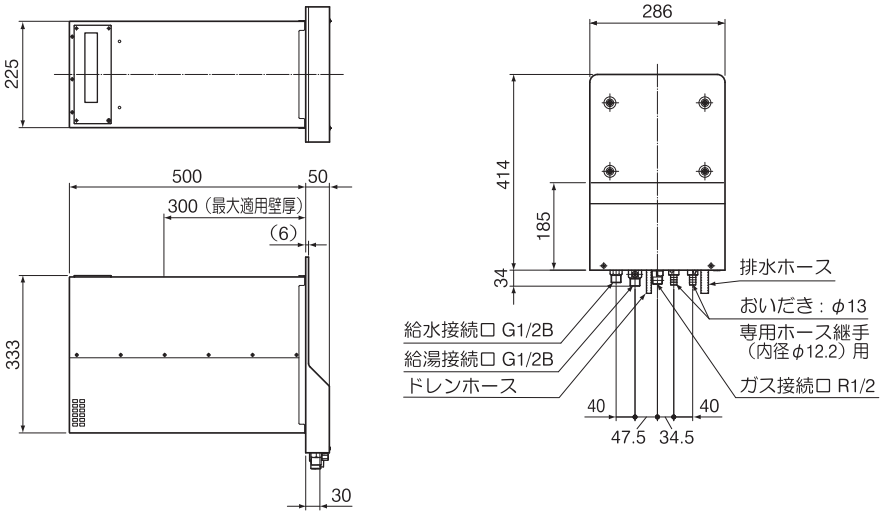

4 施工概略

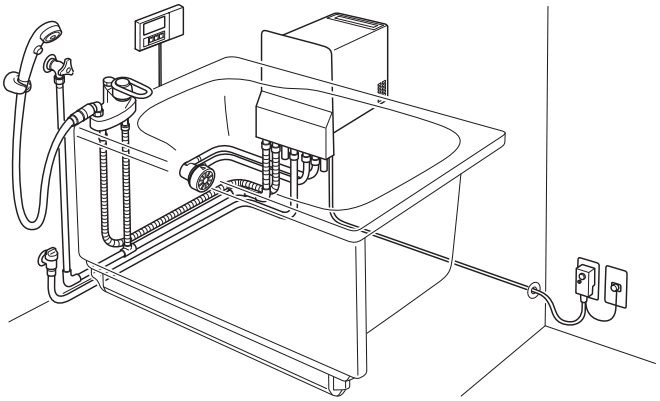

● 台所リモコン

品目コード	品目名称	適合機種	納期
HGN4247	台所リモコン（ML-C1602H　標準用）	ML-C1602H	S
HGN4248	台所リモコン（ML-C1602H　暖房用）		S

● 切替ユニット（ML-KU3）

品目コード	品目名称	適合機種	納期
HGN4421	切換ユニット（ML-KU3）	ML-C1602H	S

● 暖房端末機

品目コード	品目名称	適合機種	納期
HGN4413	暖房端末機（ML-11/D2）	ML-C1602H	S
HGN4414	暖房端末機（ML-12/D2）		B

品目コード	品目名称	適合機種	納期
HGN4412	暖房端末機（ML-05/D2）	ML-C1602H	S

● 暖房端末機取付金具

品目コード	品目名称	適合機種	納期
HGN4409	暖房端末機取付金具（1100型浴槽用）	ML-C1602H	S
HGN4410	暖房端末機取付金具（1050型浴槽用）		S

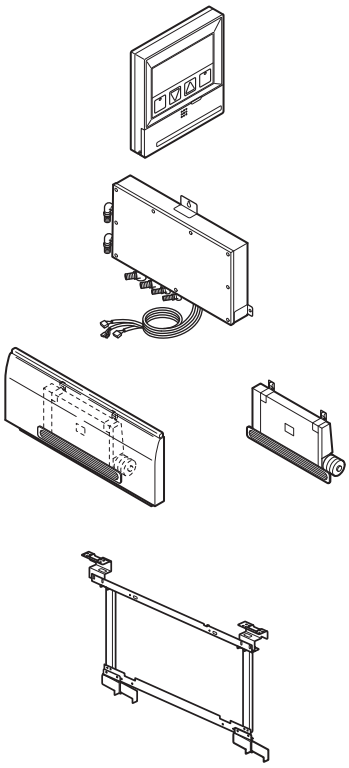

■標準設置例と設置形態

浴そうの設置形態により機器の組合せが異なりますので、別売部品を確認してください。

暖房対応浴そうの場合

● 標準設置例

注）凍結予防性能について

この機器は内臓している電気ヒータで凍結予防しますが、
その性能は無風時-15°C、有風時-10°C（4m/sec）です。
外気温がこれ以下になる地域では水抜きの処置が必要です。
この場合、給水、給湯配管を右図の「水抜きのできる配管」
とし、給水元栓は水抜きプラグ付を使用してください。

※印の付いている部品がオプションで機能を追加し、浴室暖房機能付の給湯付ふろがまとしてお使いになる場合に必要となる部品です。

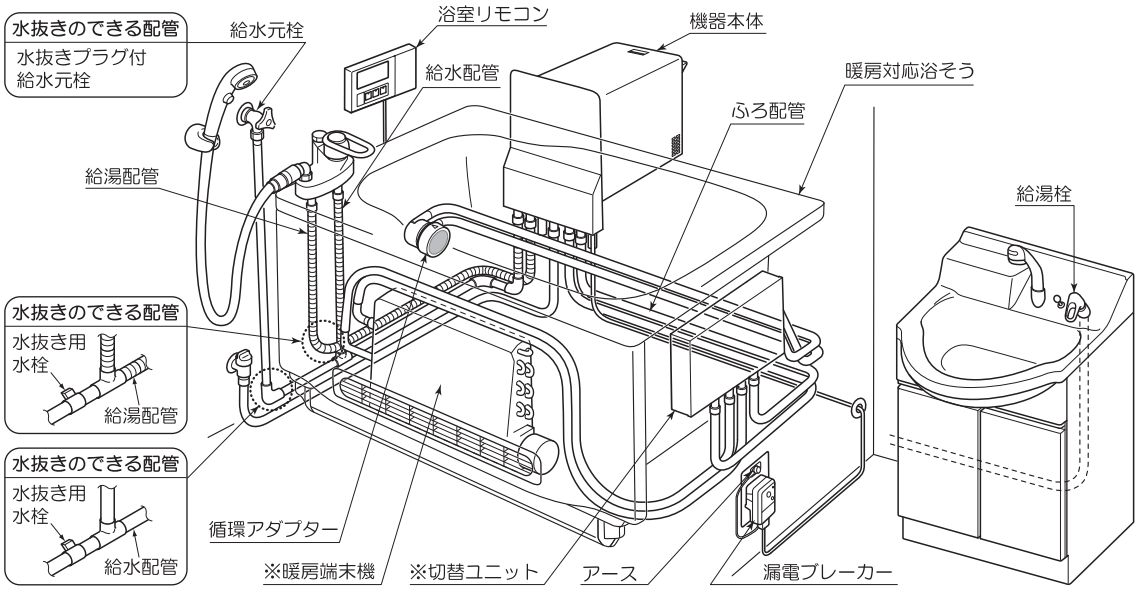

● 壁穴支持金具（壁貫通風呂釜用）

使用箇所…

品目コード	品目名称		納期
HGN4701	壁穴支持金具（壁貫通風呂釜用）		S

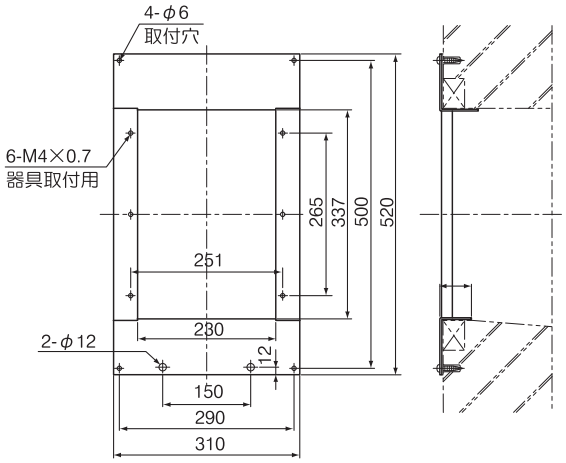

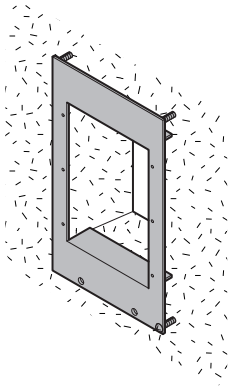

● 壁厚スペーサー

品目コード	品目名称	W寸法	納期
HGN4601	壁厚スペーサー　30型（W=30−70）	30～70	S
HGN4602	壁厚スペーサー　70型（W=70−130）	70～130	S
HGN4603	壁厚スペーサー 130型（W=130−230）	130～230	S

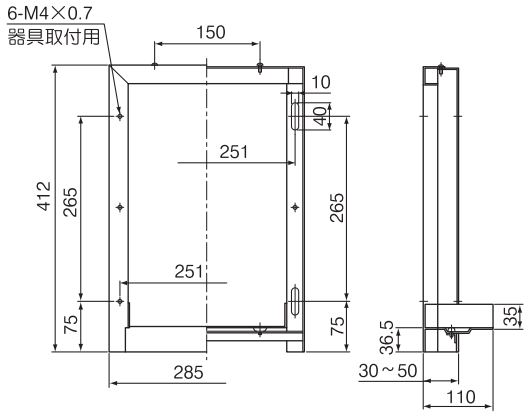

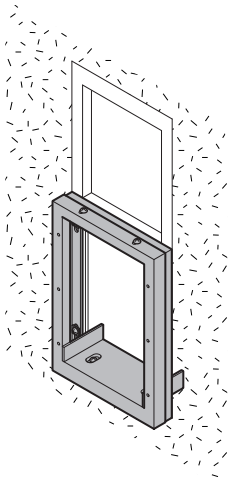

● 壁貫通取付架台（ML-C1602HC用）

品目コード	品目名称		納期
HPN4802	壁貫通取付架台（ML-C1602HC用）		S

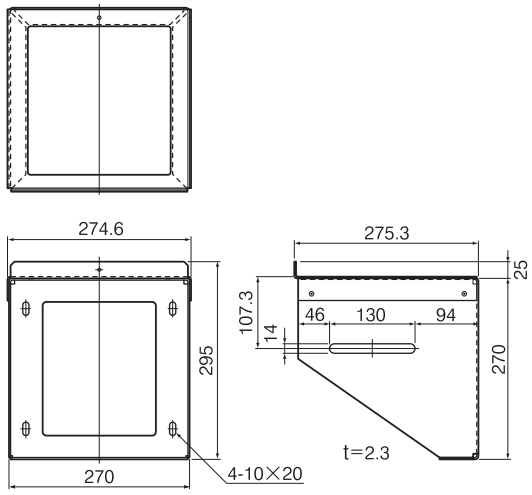

● 水平支持金物

品目コード	品目名称		納期
HGN4702	水平支持金具		S

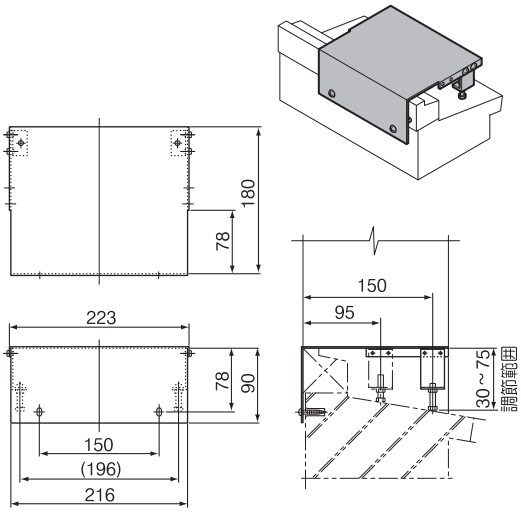

使用箇所…

● シャワーカウンター（2ハンドル用穴付）

品目コード	品目名称	W寸法	納期
YGN7018	シャワーカウンター 70mm（2ハンドル用穴付）	70	S
YGN7019	シャワーカウンター 90mm（2ハンドル用穴付）	90	S

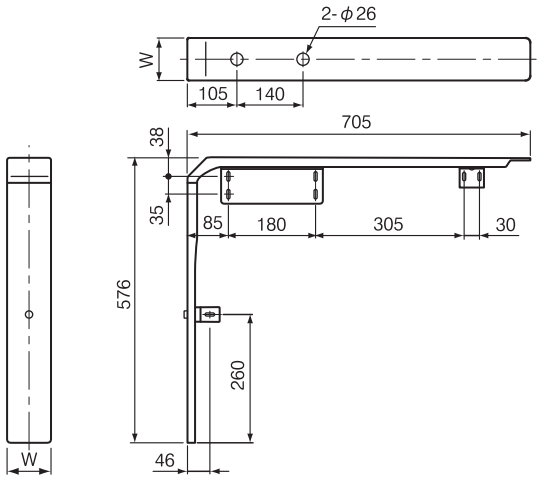

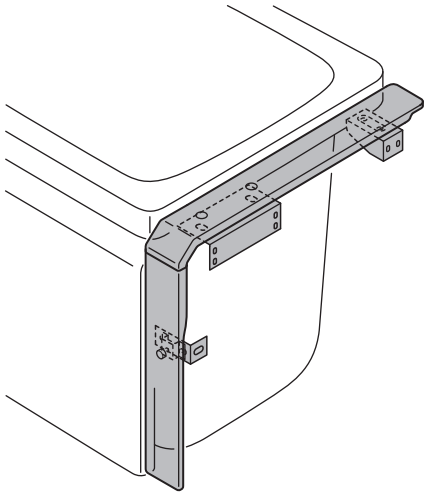

● シャワーカウンター（単水栓用穴付）

品目コード	品目名称	W寸法	納期
YGN7016	シャワーカウンター 70mm（単水栓用穴付）	70	S
YGN7017	シャワーカウンター 90mm（単水栓用穴付）	90	S

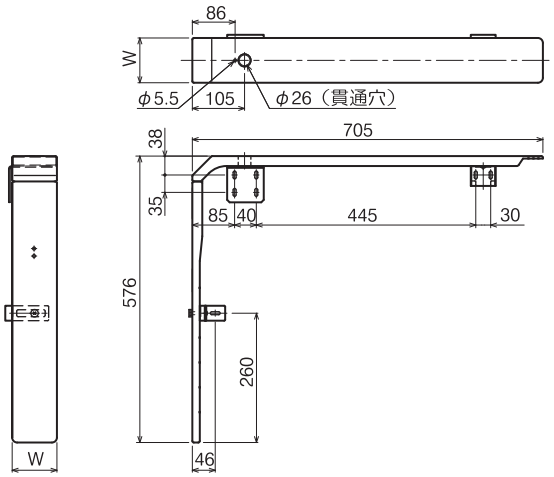

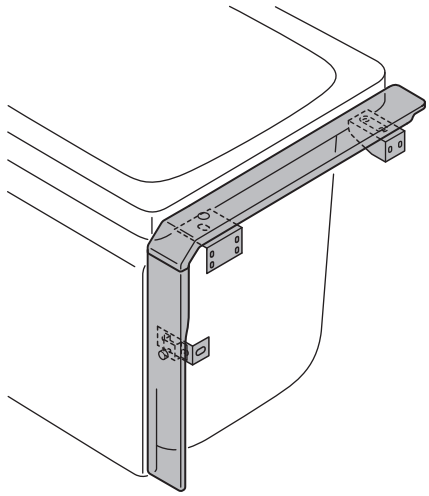

● シャワーカウンター（シングルレバー用穴付）

品目コード	品目名称	W寸法	納期
YGN7022	シャワーカウンター 90mm（シングルレバー用穴付）	90	S

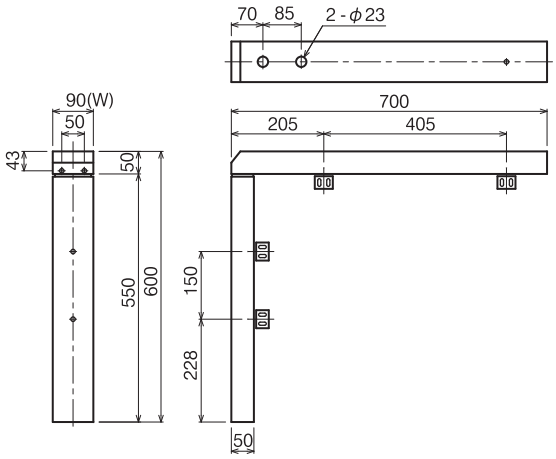

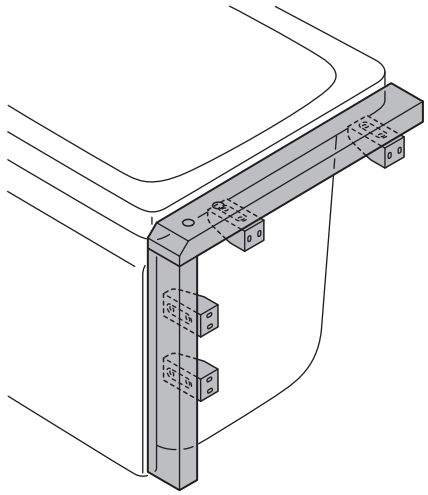

● シャワーカウンター（シングルレバー用穴付）

使用箇所…

品目コード	品目名称	W寸法	納期
YGN7020	シャワーカウンター 70mm（右・シングルレバー用穴付）	70	S
YGN7021	シャワーカウンター 70mm（左・シングルレバー用穴付）	70	S

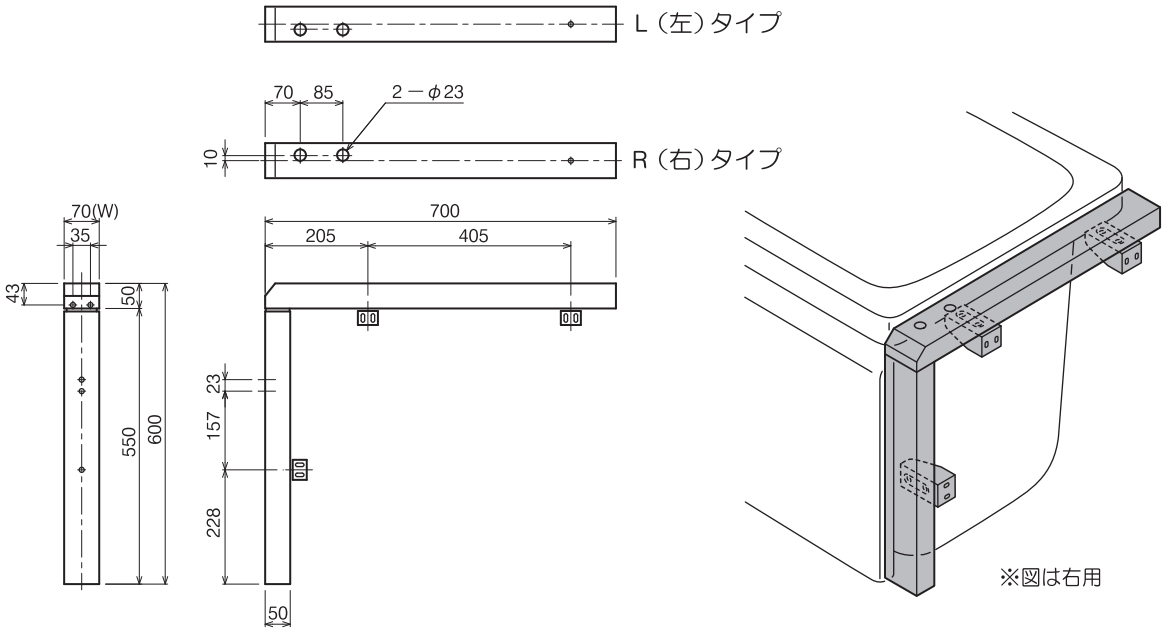

● 浴槽スキマカウンター

品目コード	品目名称	W寸法	納期
YGN7031	浴槽スキマカウンター（80mm）	80	S
YGN7032	浴槽スキマカウンター（110mm）	110	S

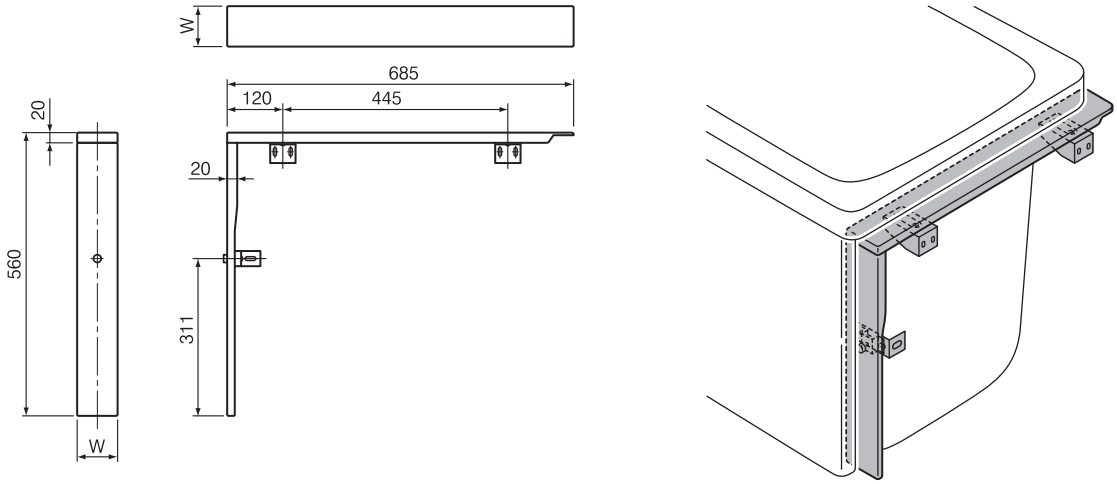

● φ100 トップチャンバー

使用箇所…

品目コード	品目名称	適合機種	納期
TGN4501	φ100 トップチャンバー	ML-C1602HC ML-1602H ML-802HS	S

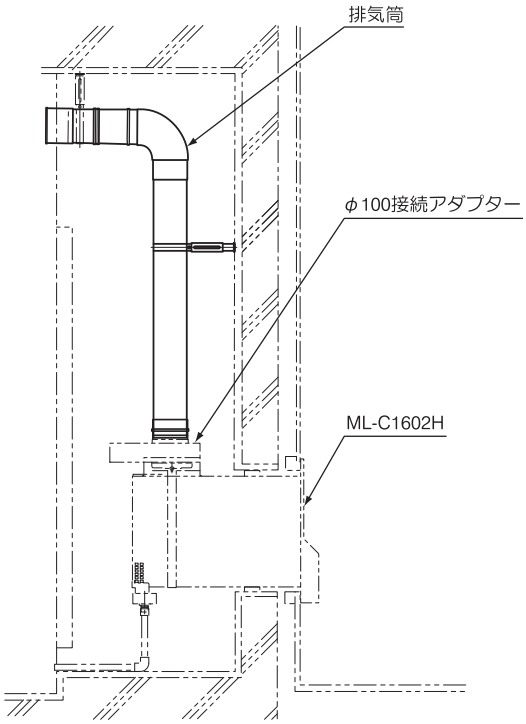

Cチャンバー設置方式

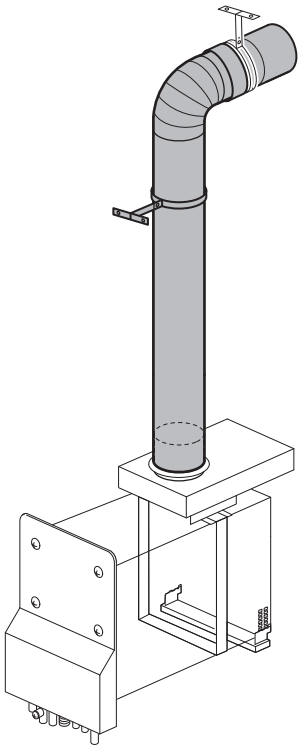

● φ100 Cチャンバー接続アダプター

品目コード	品目名称	適合機種	納期
TGN4411	φ100 Cチャンバー接続アダプター（C1602HC用）	ML-C1602HC	S

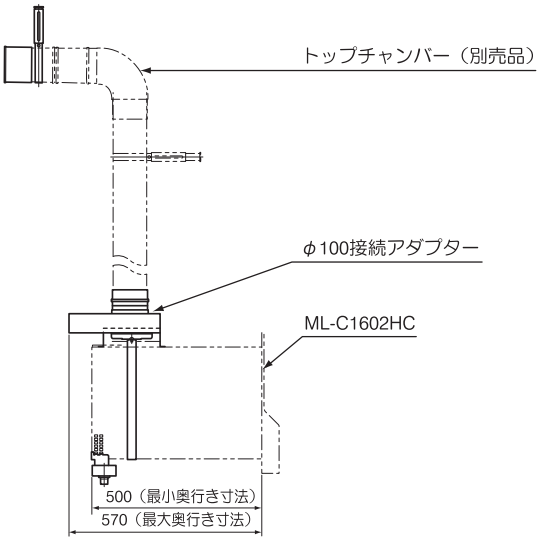

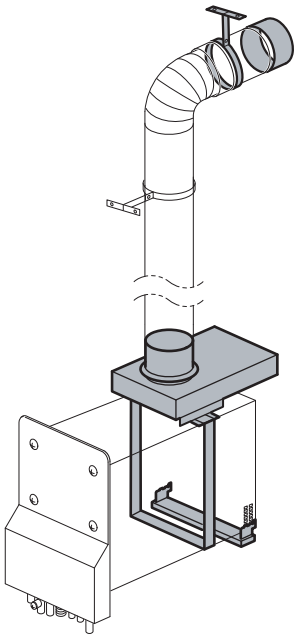

使用箇所…

● φ100 Cチャンバー 部品ー7

品目コード	品目名称	適合機種	納期
TGN4405	φ100 Cチャンバー 部品ー7（1602HS用）	ML-1602HS ML-802HS	S

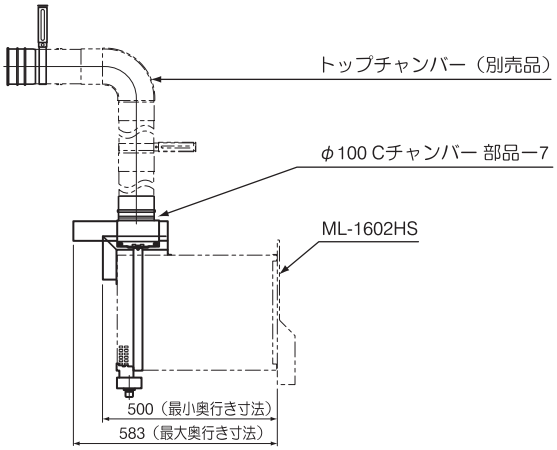

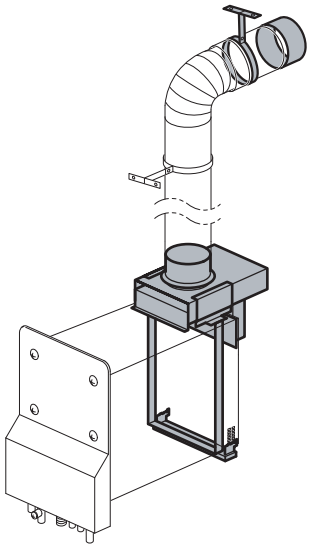

● φ140 Cチャンバー 部品ー7

品目コード	品目名称	適合機種	納期
TGN4406	φ140 Cチャンバー 部品ー7（1602HS用）	ML-1602HS ML-802HS	B

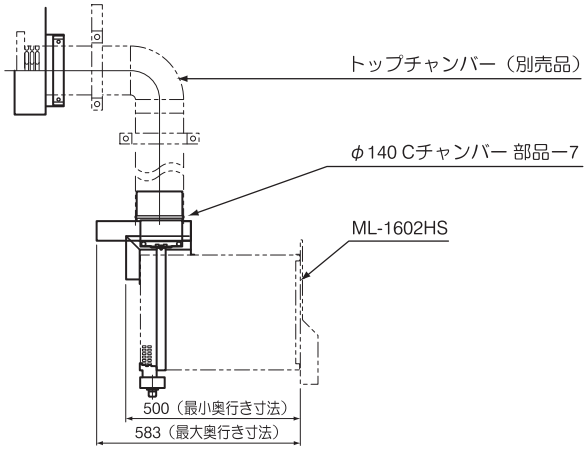

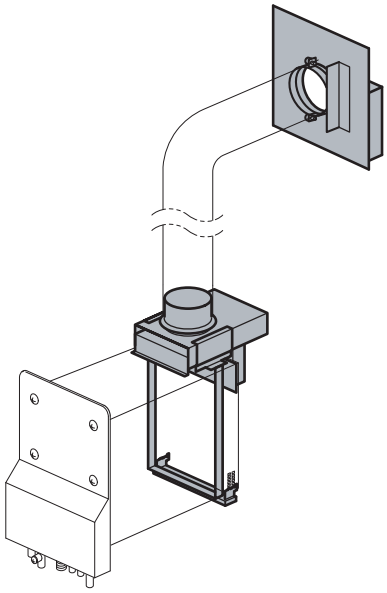

● 排気カバー

品目コード	品目名称	適合機種	納期
HGN4304	排気カバー WFG-6	ML-802HS ML-C1602HS・HL ML-1602HS・HL	S

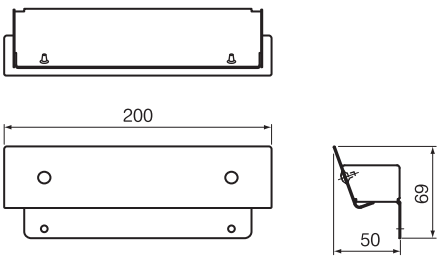

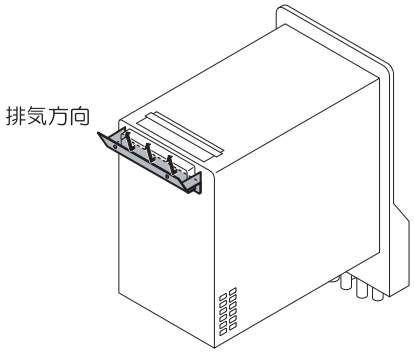

排気延長部材

● φ100 直管

品目コード	品目名称	L寸法	納期
TGN2201	φ100 直管 L=300	300	S
TGN2202	φ100 直管 L=600	600	S
TGN2203	φ100 直管 L=900	900	S

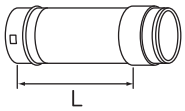

● φ100 スライド管

品目コード	品目名称	L寸法	納期
TGN2211	φ100 スライド管 L=180−270	180～270	S
TGN2212	φ100 スライド管 L=250−420	250～420	S
TGN2213	φ100 スライド管 L=405−720	405～720	S

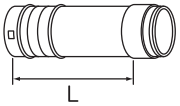

● φ100 90°エルボ

品目コード	品目名称	曲り角度	納期
TGN2222	φ100 90° エルボ	90°	S

● φ100 45°エルボ

品目コード	品目名称	曲り角度	納期
TGN2221	φ100 45° エルボ	45°	S

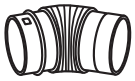

● 176° 広角エルボ

品目コード	品目名称	曲り角度	納期
TGN2223	φ100 176° 広角エルボ	176°	S

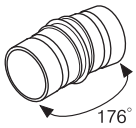

● φ100 ストレートトップ

品目コード	品目名称		納期
HGN2103	φ100 ストレートトップ		S

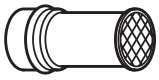

● φ100 固定金具

品目コード	品目名称	H寸法	納期
TGN2701	φ100 固定金具 S型 H=70−95	70～95	S
TGN2702	φ100 固定金具 M型 H=120−195	120～195	S
TGN2703	φ100 固定金具 L型 H=225−390	225～390	S

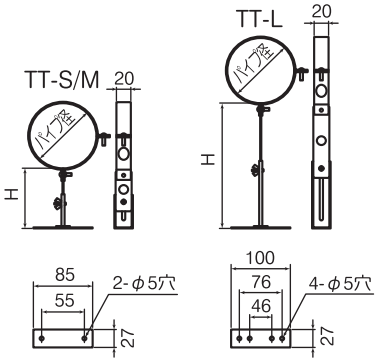

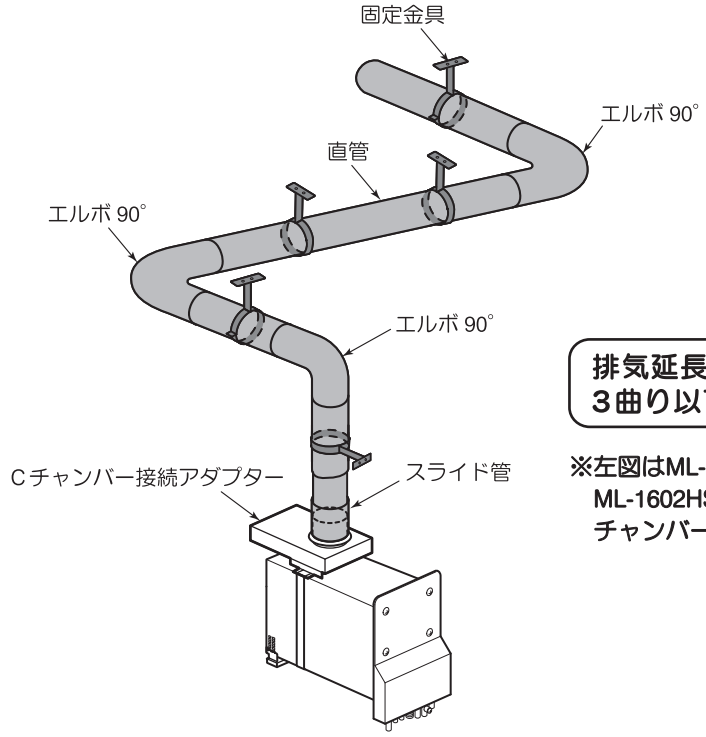

使用箇所…

排気延長は、長さ5m以内で3曲り以下としてください。

※左図はML-C1602HCです。
ML-1602HSならびにML-802HSは
チャンバー排気の延長には対応していません。

ML-1604AW、SAW（壁掛型ガスふろ給湯器・標準排気）

1 設置条件

- 十分に開放された屋外空間に設置してください。
- 屋外設置…外壁やベランダ等へ設置。
- 開放廊下…排気熱による通行障害には排気（上方）カバーの使用可。
- くぼみ空間…アルコーブ排気（側方）カバーを使用。

2 同梱部品

- 下記の部品は主な同梱部品です。

機器本体	小ネジ	取付板	説明書
排気延長できません	3個	1個	取扱説明書 工事説明書 かんたん操作ガイド
	木ネジ 5個	フィッシャープラグ 5個	

※浴室リモコンは別売です。

3 各部の名称・外形寸法図 （単位 mm）

品目コード	品目名称	納期
NGN2241	ML-1604AW〈13A / 12A〉	B
NGN2242	ML-1604SAW〈13A / 12A〉	S

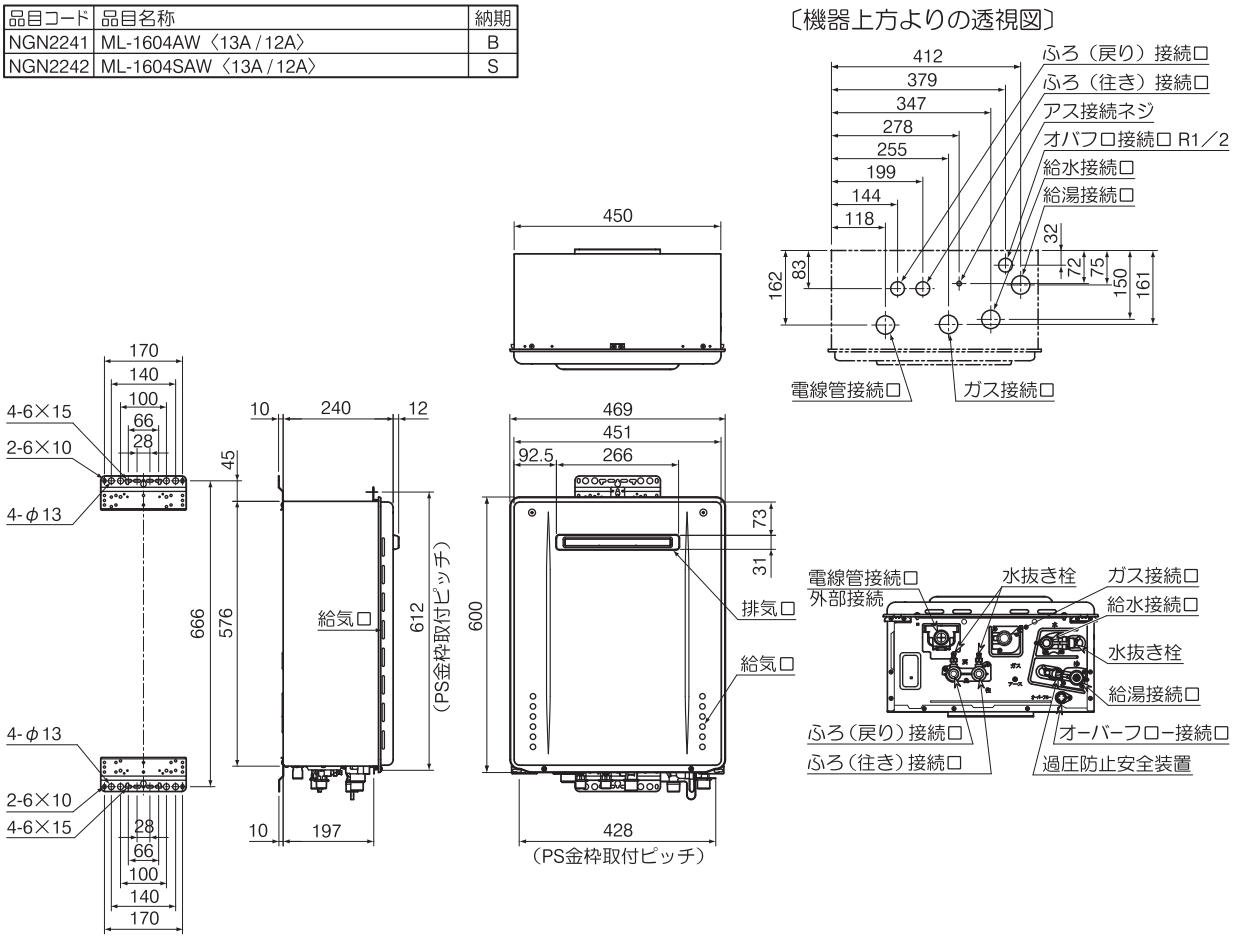

ML-1604AW-T、SAW-T（壁掛型ガスふろ給湯器・丸形排気）

1 設置条件

- 排気トップは必ず屋外へ通じるように設置してください。
  排気トップは屋内には設置できません。
- 排気口先端をはずし排気筒の延長ができます。
  排気筒径はφ100、排気筒延長限界は1～4曲がり7m（排気筒トップは除く）。
- 排気筒は容易にはずれないように強固に接続し排ガス漏れを防ぐ処置をしてください。

2 同梱部品

- 下記の部品は主な同梱部品です。

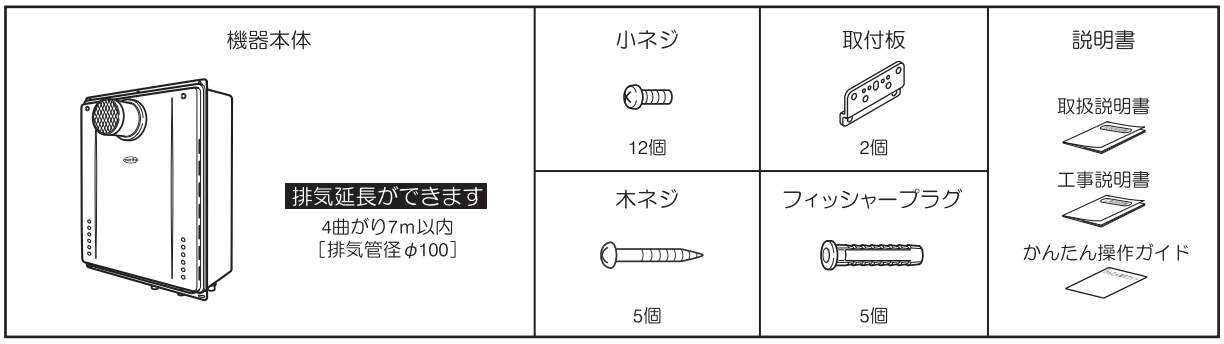

※浴室リモコンは別売です。

3 各部の名称・外形寸法図（単位 mm）

品目コード	品目名称	納期
NGN2243	ML-1604AW-T〈13A / 12A〉	B
NGN2244	ML-1604SAW-T〈13A / 12A〉	S

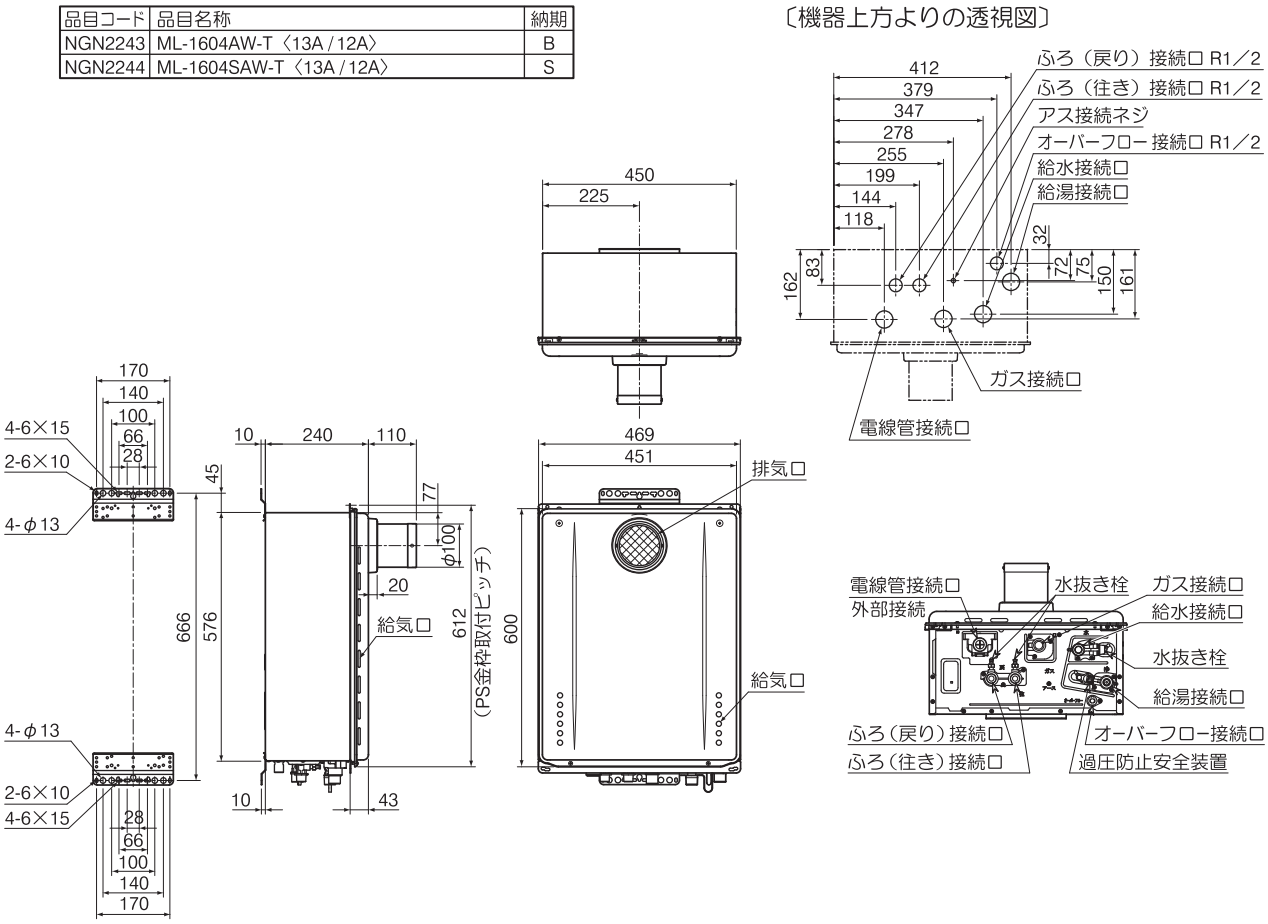

AIS
KDM
浴室外
壁貫通
壁貫通 潜熱
壁掛
壁掛 潜熱
JS 5号
レンジフード
シャワー
その他
索引 掲載品
索引 掲載外
新掲載品
廃番品

使用箇所…

● 浴室リモコン（RC-J101S-H）

品目コード	品目名称	適合機種	納期
NGN2245	浴室リモコン RC-J101S-H	ML-1604AW（SAW）	S

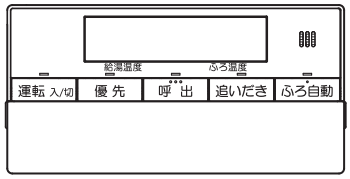

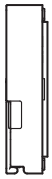

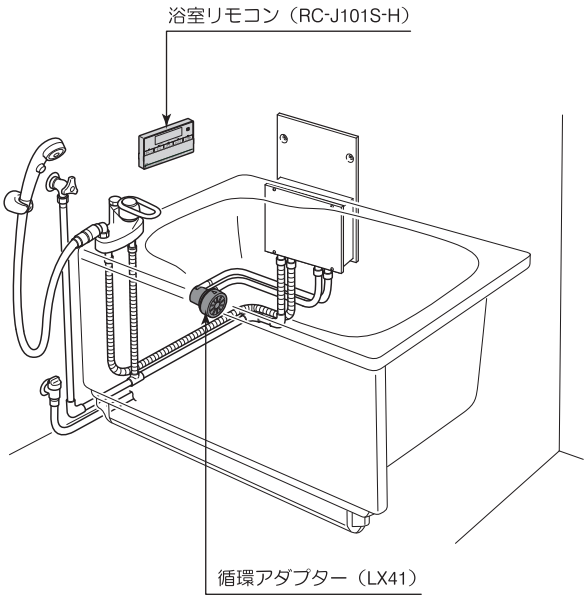

● 浴室リモコンコード S

品目コード	品目名称	L寸法	納期
NGN2021	浴室リモコンコードS 5A L=5m	5m	S
NGN2022	浴室リモコンコードS 8A L=8m	8m	S
NGN2023	浴室リモコンコードS 10A L=10m	10m	S
NGN2024	浴室リモコンコードS 15A L=15m	15m	S
NGN2025	浴室リモコンコードS 20A L=20m	20m	S

● 循環アダプター（LX41）

品目コード	品目名称	適合機種	納期
NGN2042	循環アダプター（LX41）	ML-1604AW（SAW）	S

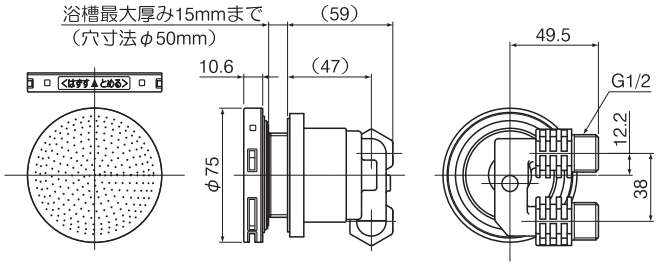

● 台所リモコン（RC-J101M）

品目コード	品目名称	適合機種	納期
NGN2246	台所リモコン RC-J101M	ML-1604AW（SAW）	S

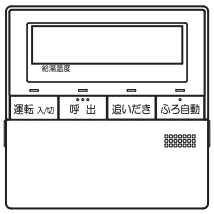

● 台所リモコンコード

品目コード	品目名称	L寸法	納期
NGN2031	台所リモコンコードM 5A L=5m	5m	S
NGN2032	台所リモコンコードM 8A L=8m	8m	S
NGN2033	台所リモコンコードM 10A L=10m	10m	S
NGN2034	台所リモコンコードM 15A L=15m	15m	S
NGN2035	台所リモコンコードM 20A L=20m	20m	S

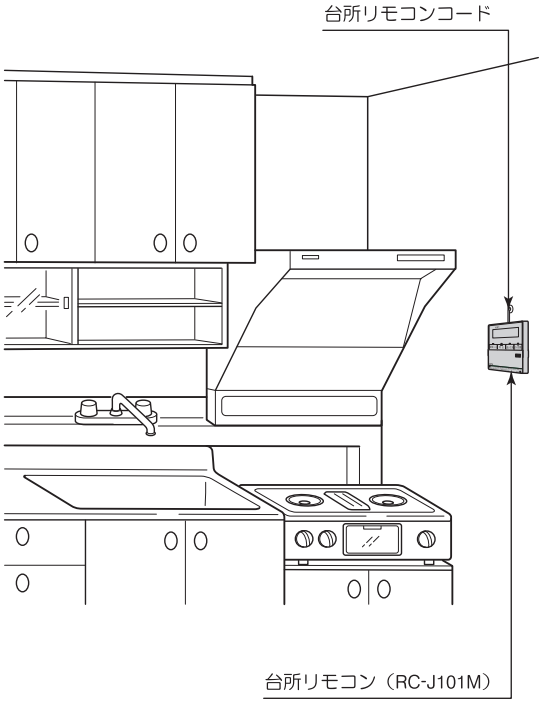

ML-1603AW-S、SAW-S（壁掛型ガスふろ給湯器・スリム・標準排気）

1 設置条件

- 十分に開放された屋外空間に設置してください。
- 屋外設置…外壁やベランダ等へ設置。
- 開放廊下…排気熱による通行障害には排気（上方）カバーの使用可。
- くぼみ空間…アルコーブ排気（側方）カバーを使用。

2 同梱部品

- 下記の部品は主な同梱部品です。

機器本体	小ネジ	取付板（上）	説明書
排気延長できません	3個	1個	取扱説明書 工事説明書 かんたん操作ガイド
	木ネジ 5個	フィッシャープラグ 5個	

※浴室リモコンは別売です。

3 各部の名称・外形寸法図（単位 mm）

品目コード	品目名称	納期
NGN2225	ML-1603AW-S〈13A〉	B
NGN2226	ML-1603SAW-S〈13A〉	S

〔機器上方よりの透視図〕

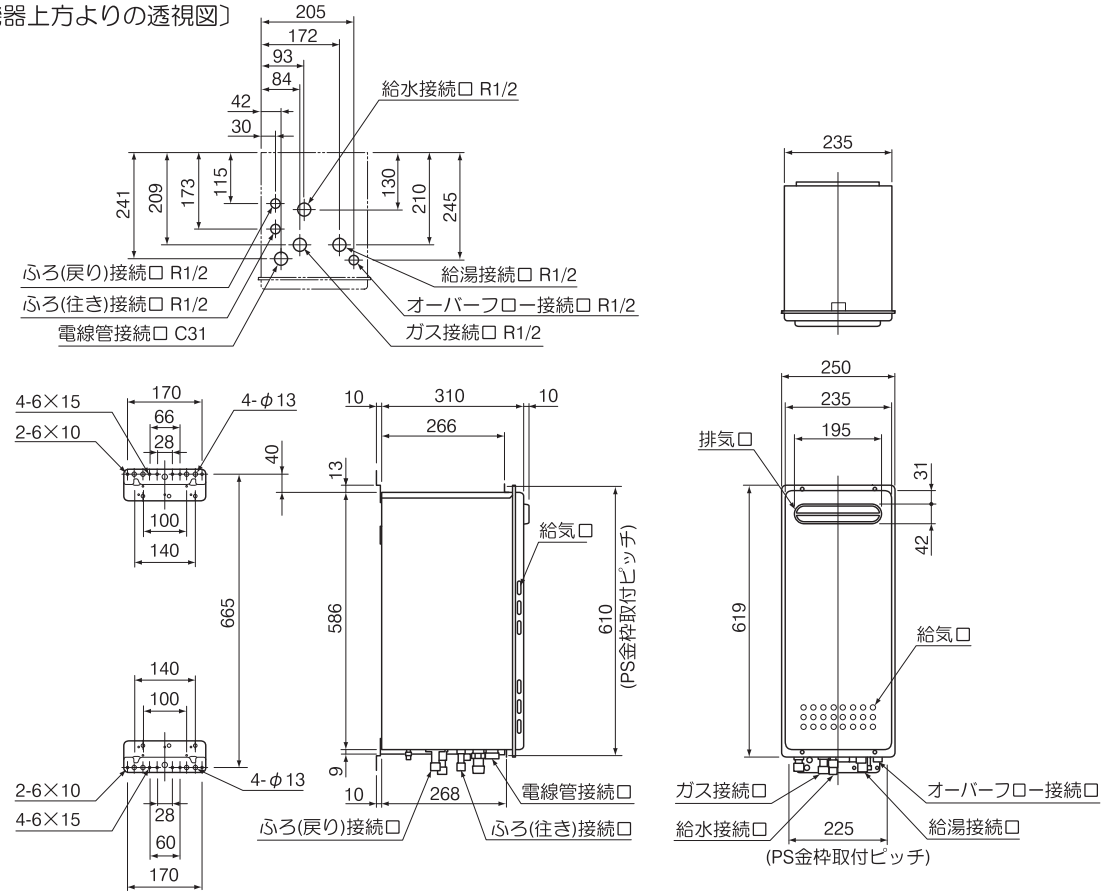

ML-1603AW-ST、SAW-ST（壁掛型ガスふろ給湯器・スリム・丸形排気）

1 設置条件

- 排気トップは必ず屋外へ通じるように設置してください。
  排気トップは屋内には設置できません。
- 排気口先端をはずし排気筒の延長ができます。
  排気筒径はφ100、排気筒延長限界は1～4曲がり7m（排気筒トップは除く）。
- 排気筒は容易にはずれないように強固に接続し排ガス漏れを防ぐ処置をしてください。

2 同梱部品

- 下記の部品は主な同梱部品です。

機器本体	小ネジ	取付板（上）	説明書
排気延長ができます 4曲がり7m以内 ［排気管径φ100］	12個	2個	取扱説明書 工事説明書 かんたん操作ガイド
	木ネジ 5個	フィッシャープラグ 5個	

※浴室リモコンは別売です。

3 各部の名称・外形寸法図 （単位 mm）

品目コード	品目名称	納期
NGN2227	ML-1603AW-ST〈13A / 12A〉	B
NGN2228	ML-1603SAW-ST〈13A / 12A〉	S

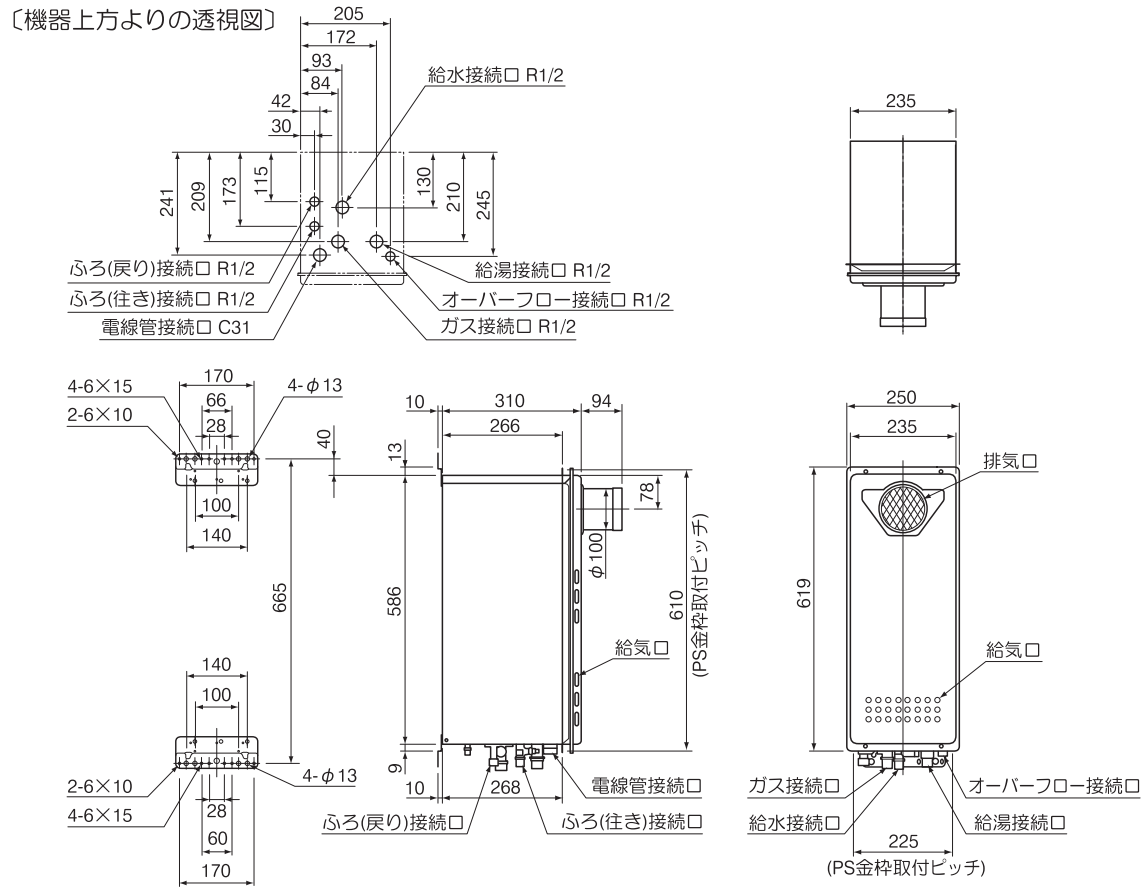

使用箇所…

● 浴室リモコン（RC-D101S-H）

品目コード	品目名称	適合機種	納期
NGN2231	浴室リモコン RC-D101S-H	ML-1603AW（SAW）	S

※浴室リモコンコード5m付属

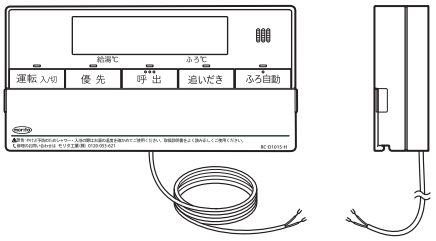

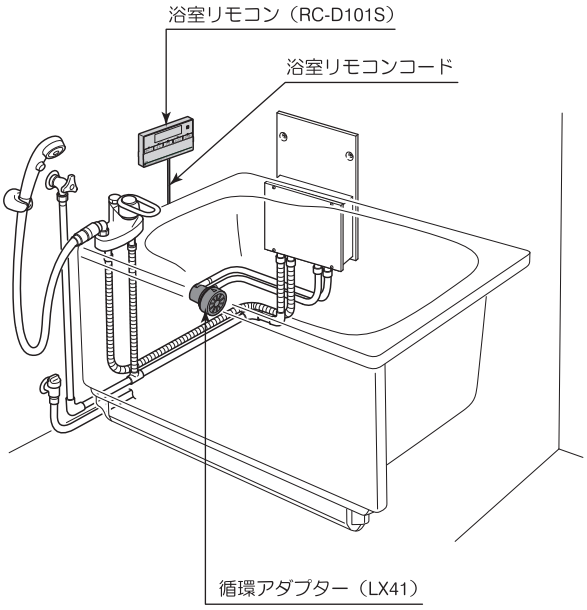

● 浴室リモコンコード S

品目コード	品目名称	L寸法	納期
NGN2021	浴室リモコンコードS　5A L=5m	5m	S
NGN2022	浴室リモコンコードS　8A L=8m	8m	S
NGN2023	浴室リモコンコードS 10A L=10m	10m	S
NGN2024	浴室リモコンコードS 15A L=15m	15m	S
NGN2025	浴室リモコンコードS 20A L=20m	20m	S

● 循環アダプター（LX41）

品目コード	品目名称	適合機種	納期
NGN2042	循環アダプター（LX41）	ML-1603AW（SAW）	S

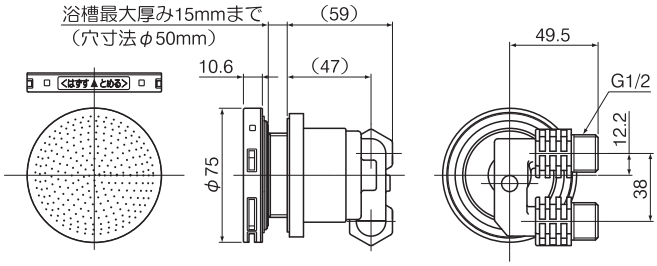

● 台所リモコン（RC-D101M）

品目コード	品目名称	適合機種	納期
NGN2232	台所リモコン RC-D101M	ML-1603AW（SAW）	S

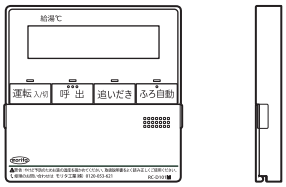

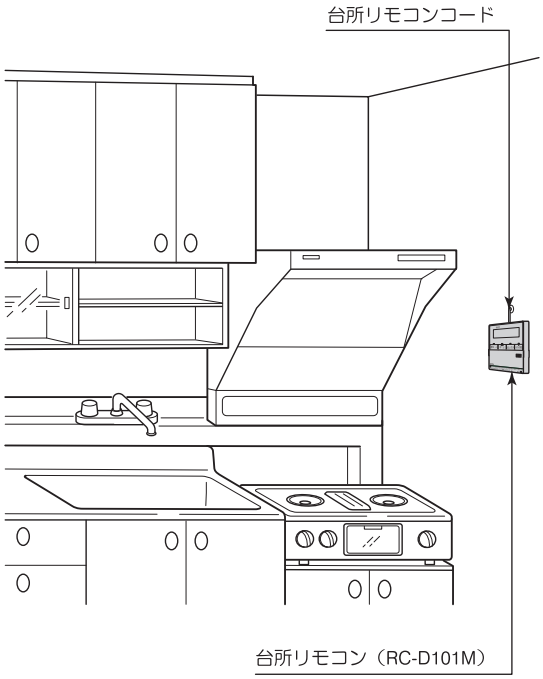

● 台所リモコンコード

品目コード	品目名称	L寸法	納期
NGN2031	台所リモコンコードM　5A L=5m	5m	S
NGN2032	台所リモコンコードM　8A L=8m	8m	S
NGN2033	台所リモコンコードM 10A L=10m	10m	S
NGN2034	台所リモコンコードM 15A L=15m	15m	S
NGN2035	台所リモコンコードM 20A L=20m	20m	S

● シャワーカウンター（2ハンドル用穴付）

使用箇所…

品目コード	品目名称	W寸法	納期
YGN7018	シャワーカウンター 70mm（2ハンドル用穴付）	70	S
YGN7019	シャワーカウンター 90mm（2ハンドル用穴付）	90	S

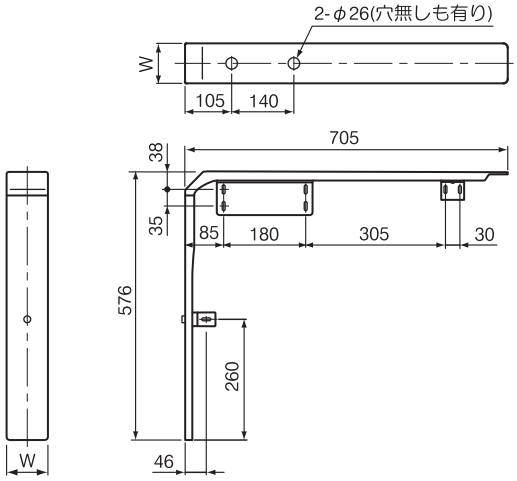

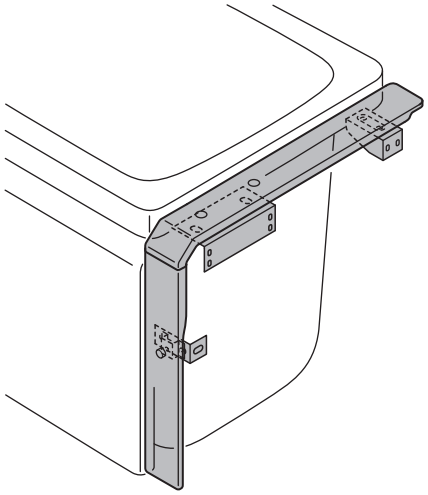

● シャワーカウンター（シングルレバー用穴付）

品目コード	品目名称	W寸法	納期
YGN7022	シャワーカウンター 90mm（シングルレバー用穴付）	90	S

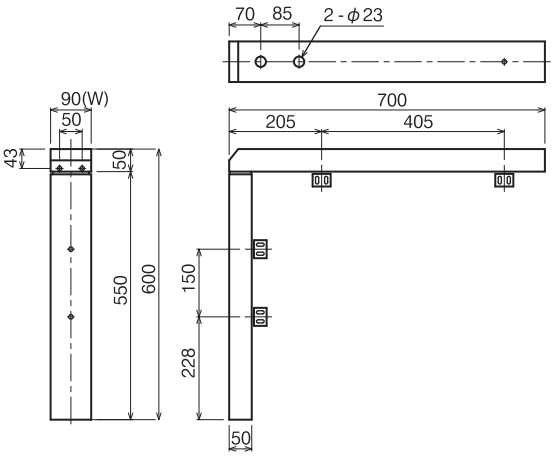

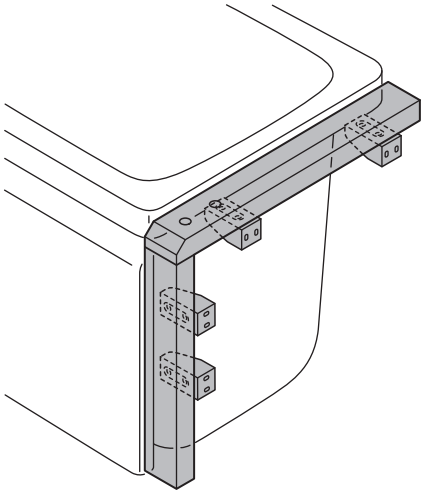

● 浴槽スキマカウンター（80・110mm）

品目コード	品目名称	W寸法	納期
YGN7031	浴槽スキマカウンター（80mm）	80	S
YGN7032	浴槽スキマカウンター（110mm）	110	S

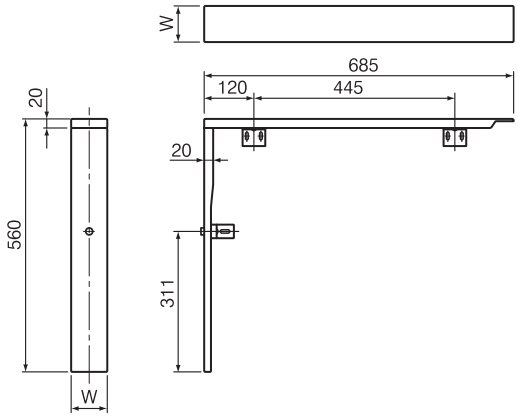

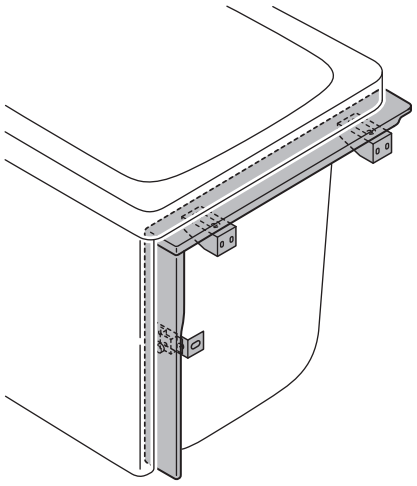

● 配管カバー H38-K（スリム用）

品目コード	品目名称	適合機種	納期
NGN2521	配管カバー H38-K 450型（スリム用）	ML-1603AW（SAW）-S・ST	L
NGN2522	配管カバー H38-K 600型（スリム用）		L
NGN2523	配管カバー H38-K 700型（スリム用）		S
NGN2524	配管カバー H38-K 800型（スリム用）		S
NGN2525	配管カバー H38-K 900型（スリム用）		S
NGN2526	配管カバー H38-K 1000型（スリム用）		S
NGN2527	配管カバー H38-K 1200型（スリム用）		S
NGN2528	配管カバー H38-K 1100型（スリム用）		B

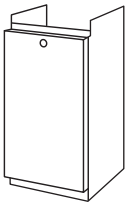

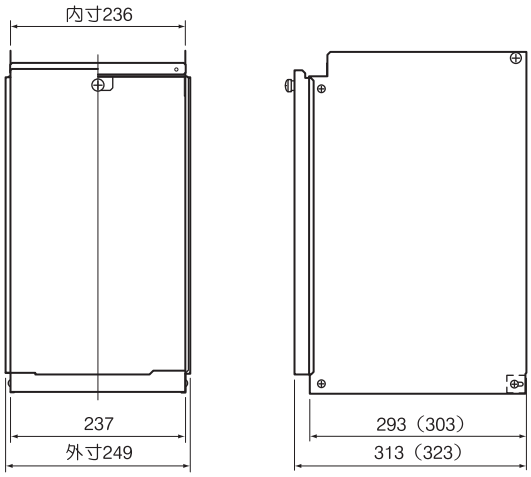

（　）内は壁面へ固定する場合配管カバー下板をスライドさせたときの寸法です。

● 配管カバー H68-K（標準幅用）

品目コード	品目名称	適合機種	納期
NGN2511	配管カバー H68-K 450型	ML-1604AW（SAW）ML-1604AW（SAW）-T	L
NGN2512	配管カバー H68-K 600型		L
NGN2513	配管カバー H68-K 700型		S
NGN2514	配管カバー H68-K 800型		S
NGN2515	配管カバー H68-K 900型		S
NGN2516	配管カバー H68-K 1000型		S
NGN2517	配管カバー H68-K 1100型		S
NGN2518	配管カバー H68-K 1200型		S

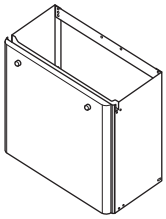

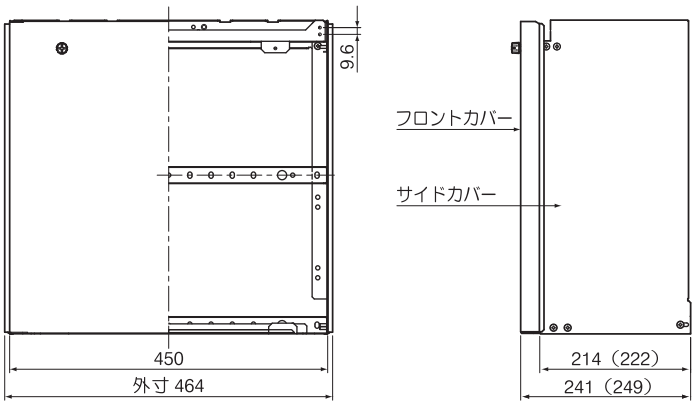

（　）内は壁面へ固定する場合配管カバー下板をスライドさせたときの寸法です。

使用箇所…

● 排気カバー C80

品目コード	品目名称	適合機種	納期
NGN2122	排気カバー C80	ML-1603AW(SAW)-S	L

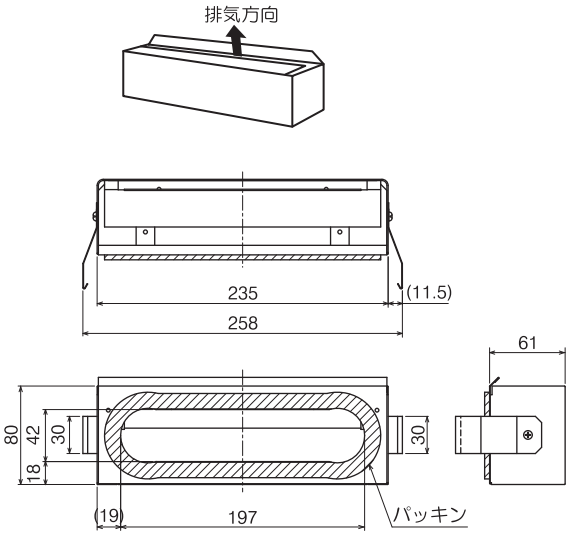

● 排気カバー C123

品目コード	品目名称	適合機種	納期
NGN2123	排気カバー C123	ML-1604AW(SAW)	L

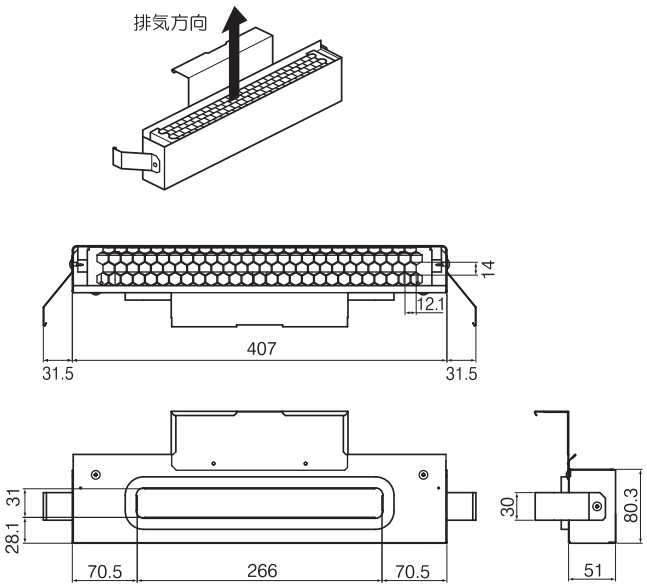

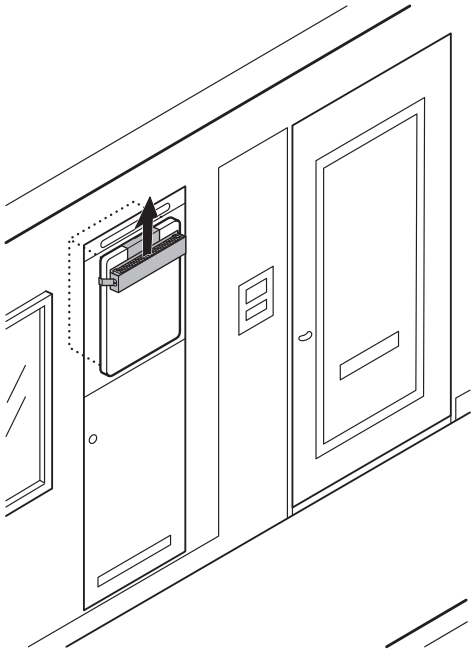

● アルコーブ排気カバー L30

使用箇所…

品目コード	品目名称	適合機種	納期
NGN2112	アルコーブ排気カバー L30	ML-1603AW(SAW)-S	L

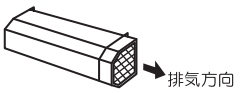

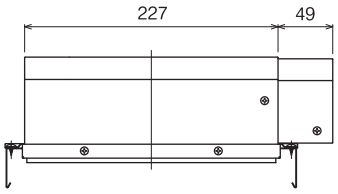

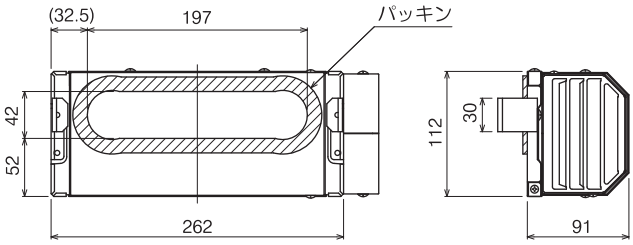

● アルコーブ排気カバー L40

品目コード	品目名称	適合機種	納期
NGN2113	アルコーブ排気カバー L40	ML-1604AW(SAW)	L

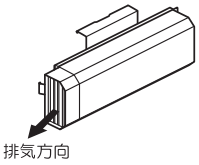

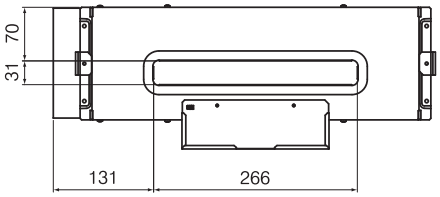

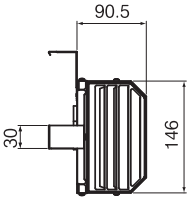

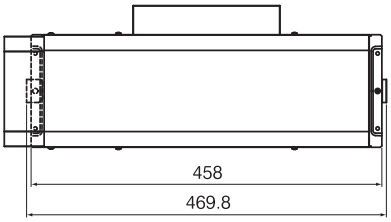

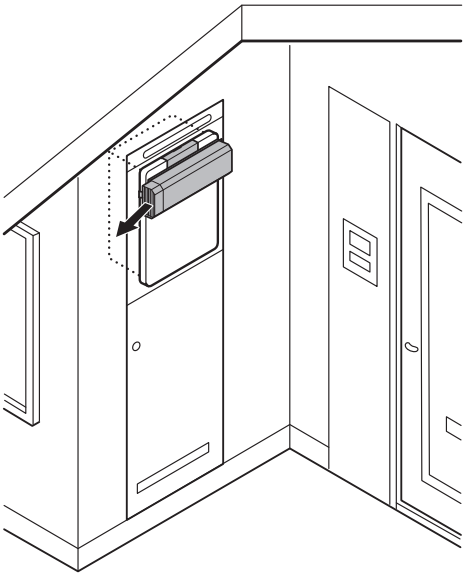

AIS
KDM
浴室外
壁貫通
壁貫通 潜熱
壁掛
壁掛 潜熱
JS 5号
レンジフード
シャワー
その他
索引 掲載品
索引 掲載外
新掲載品
廃番品

● 中継ユニット

使用箇所…

品目コード	品目名称	適合機種	納期
NPN2601	中継ユニット Aタイプ	ML-1603AW(SAW)-S/ST	S
NPN2602	中継ユニット Bタイプ		S
NPN2603	中継ユニット Cタイプ		S

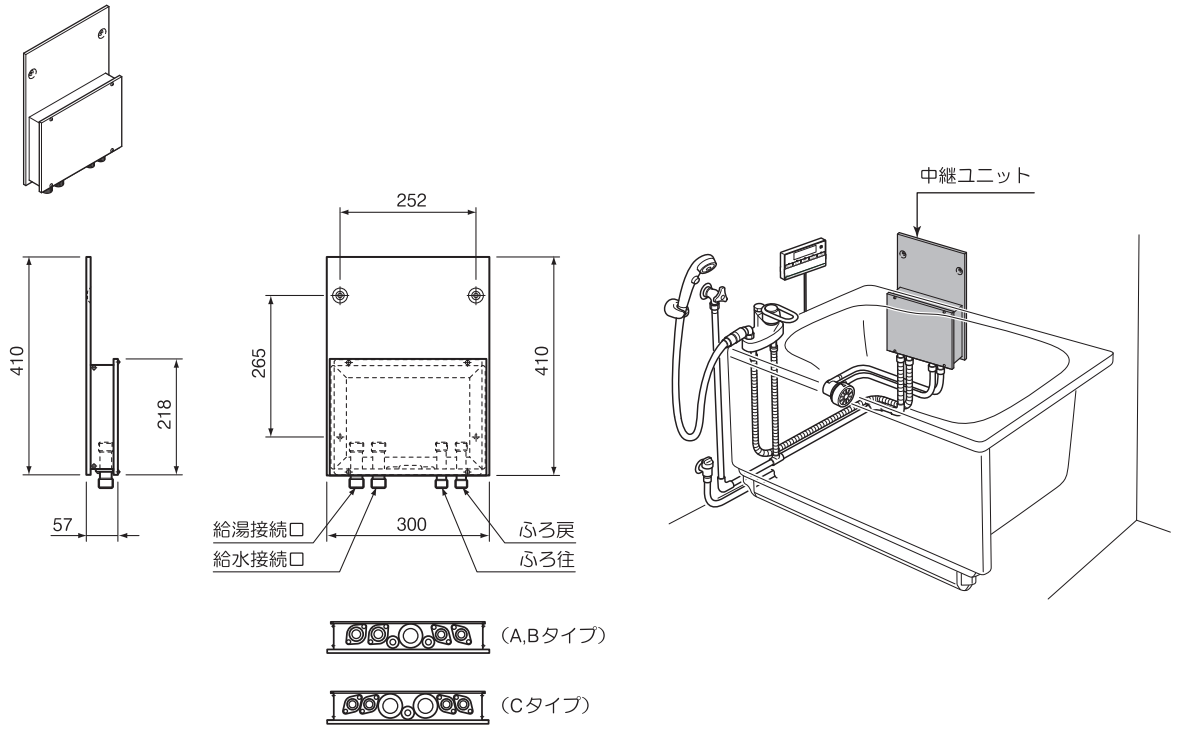

● 給湯器取付金枠 No.1

品目コード	品目名称	適合機種	納期
NPN3001	給湯器取付金枠 No.1	ML-1603AW(SAW)-S/ST	S

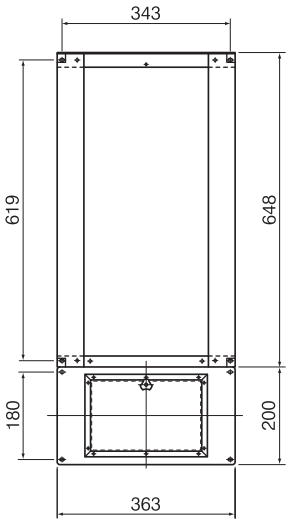

● 給湯器ラック（スリム用）

品目コード	品目名称	適合機種	納期
NPN2801	給湯器ラック（スリム用）	ML-1603AW(SAW)-S/ST	S

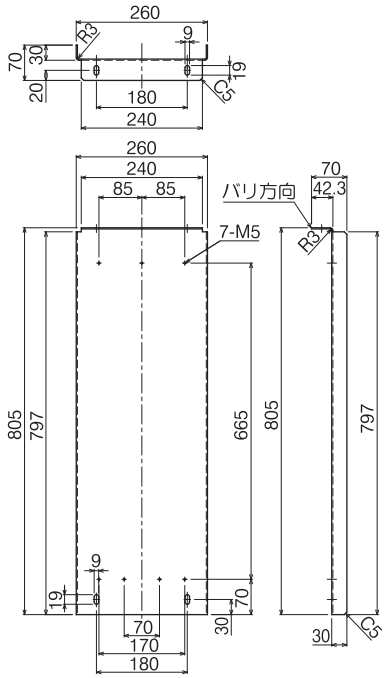

● φ100 直管

品目コード	品目名称	L寸法	納期
TGN2201	φ100 直管 L=300	300	S
TGN2202	φ100 直管 L=600	600	S
TGN2203	φ100 直管 L=900	900	S

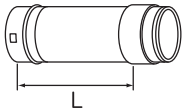

● φ100 スライド管

品目コード	品目名称	L寸法	納期
TGN2211	φ100 スライド管 L=180ー270	180～270	S
TGN2212	φ100 スライド管 L=250ー420	250～420	S
TGN2213	φ100 スライド管 L=405ー720	405～720	S

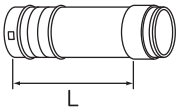

● φ100 90°エルボ

品目コード	品目名称	曲り角度	納期
TGN2222	φ100 90° エルボ	90°	S

● φ100 45°エルボ

品目コード	品目名称	曲り角度	納期
TGN2221	φ100 45° エルボ	45°	S

● φ100 45°エルボトップ

品目コード	品目名称	曲り角度	納期
HGN2101	φ100 45° エルボトップ	45°	S

● φ100 90°エルボトップ

品目コード	品目名称	曲り角度	納期
HGN2102	φ100 90° エルボトップ	90°	S

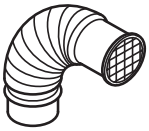

● φ100 排気変更アダプター

品目コード	品目名称	適合機種	納期
NGN2104	φ100 排気変更アダプター	ML-1603AW(SAW)-ST ML-1604AW(SAW)-T	S

● φ100 フレキ管

品目コード	品目名称	L寸法	納期
TGN2231	φ100 フレキ管	450	S

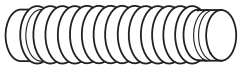

● φ100 ストレートトップ

品目コード	品目名称	適合機種	納期
HGN2103	φ100 ストレートトップ	ML-1603AW(SAW)-ST ML-1604AW(SAW)-T	S

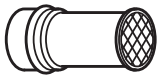

● φ100 固定金具

品目コード	品目名称	L寸法	納期
TGN2701	φ100 固定金具 S型 H=70ー95	70～95	S
TGN2702	φ100 固定金具 M型 H=120ー195	120～195	S
TGN2703	φ100 固定金具 L型 H=225ー390	225～390	S

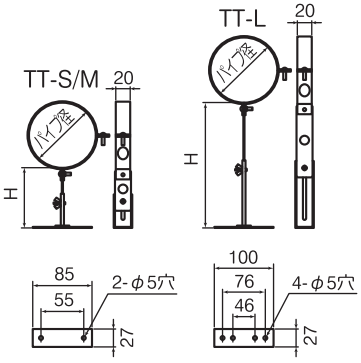

ML-1603AW・SAW-FF（屋内壁掛型ガスふろ給湯器・強制給排気）

1 設置条件

- この機器は屋内設置型です。屋外には絶対に設置しないでください。
- 給排気トップは必ず屋外へ通じるように設置してください。給排気トップは屋内には設置できません。
- 給排気管径はφ120、延長限界は 3曲がり7m（1曲がり2m相当）。
- 給排気管は容易にはずれないように強固に接続し排ガス漏れを防ぐ処置をしてください。

2 同梱部品

- 下記の部品は主な同梱部品です。

機器本体			
全自動 ML-1603AW-FF 自　動 ML-1603SAW-FF 排気延長タイプ 3曲がり7m以内(2重管) ［給排気管径φ120］	排水ホース（クランプ付） 1個	説明書 取扱説明書 工事説明書 かんたん操作ガイド	
	フィッシャープラグ SX 6×30 5個		
	木ネジ（4.8×38） 5個		

※浴室リモコンは別売です。

3 各部の名称・外形寸法図 （単位 mm）

品目コード	品目名称	納期
NGN2229	ML-1603AW-FF〈13A〉	B
NGN2230	ML-1603SAW-FF〈13A〉	S

〔機器上方よりの透視図〕

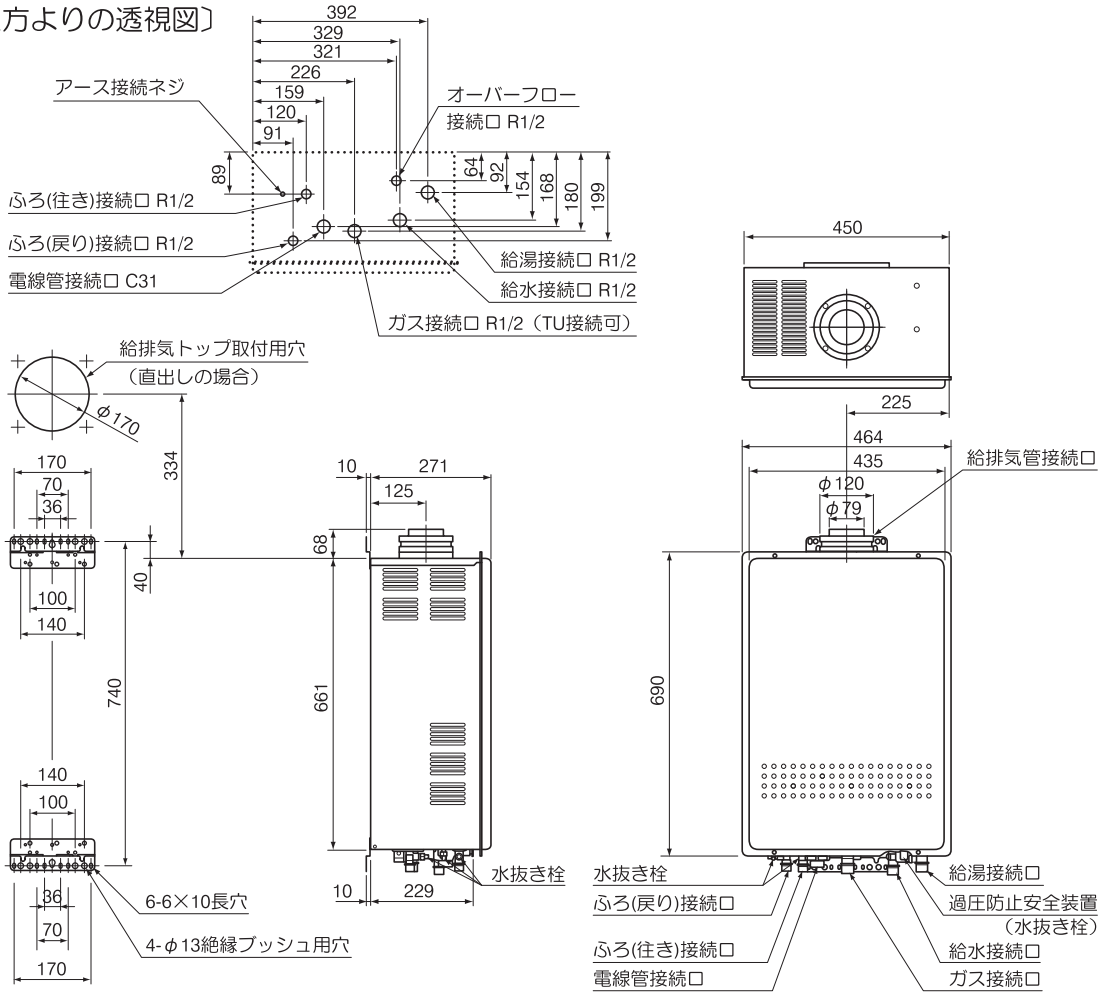

使用箇所…

● 浴室リモコン（RC-D101S-H）

品目コード	品目名称	適合機種	納期
NGN2231	浴室リモコン RC-D101S-H	ML-1603AW(SAW)-FF	S

※浴室リモコンコード5m付属

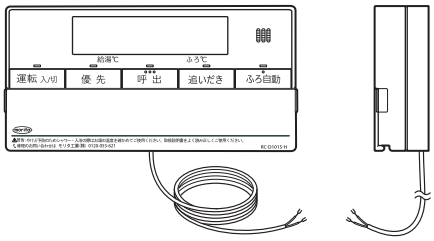

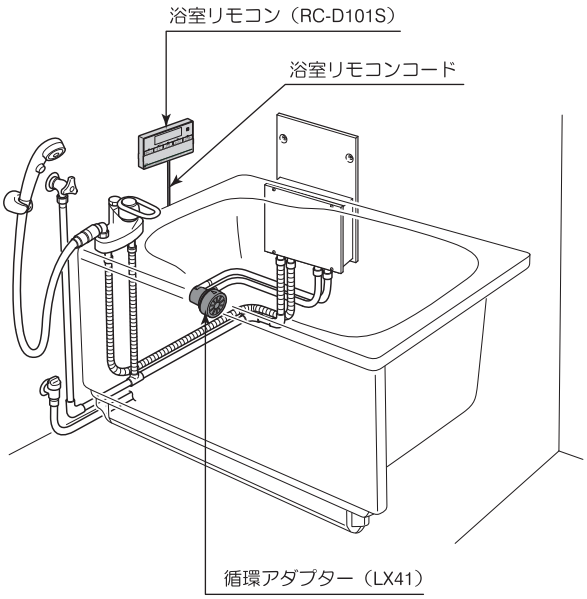

● 浴室リモコンコード S

品目コード	品目名称	L寸法	納期
NGN2021	浴室リモコンコードS　5A L=5m	5m	S
NGN2022	浴室リモコンコードS　8A L=8m	8m	S
NGN2023	浴室リモコンコードS 10A L=10m	10m	S
NGN2024	浴室リモコンコードS 15A L=15m	15m	S
NGN2025	浴室リモコンコードS 20A L=20m	20m	S

● 循環アダプター（LX41）

品目コード	品目名称	適合機種	納期
NGN2042	循環アダプター（LX41）	ML-1603AW(SAW)-FF	S

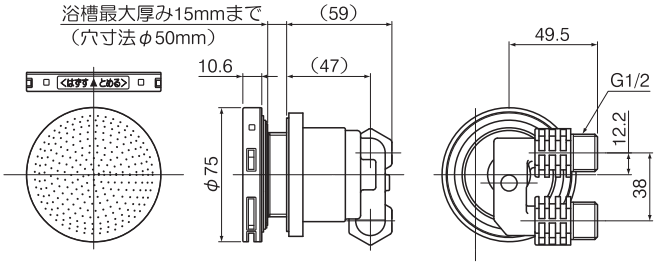

● 台所リモコン（RC-D101M）

品目コード	品目名称	適合機種	納期
NGN2232	台所リモコン RC-D101M	ML-1603AW(SAW)-FF	S

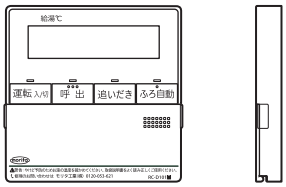

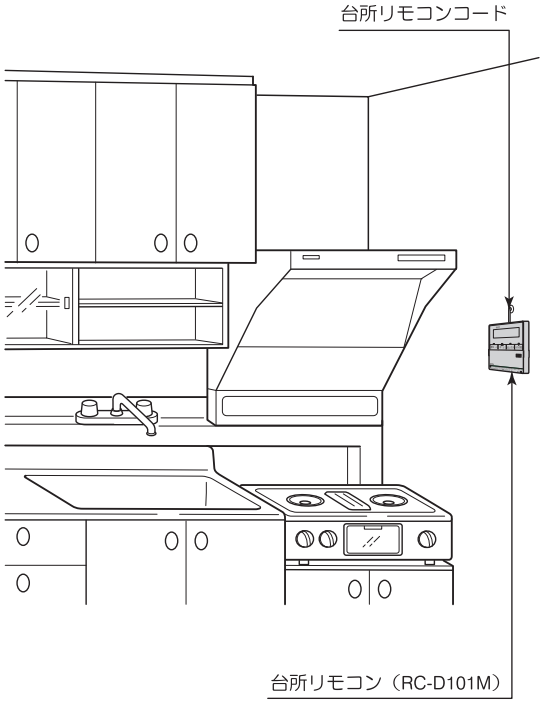

● 台所リモコンコード

品目コード	品目名称	L寸法	納期
NGN2031	台所リモコンコードM　5A L=5m	5m	S
NGN2032	台所リモコンコードM　8A L=8m	8m	S
NGN2033	台所リモコンコードM 10A L=10m	10m	S
NGN2034	台所リモコンコードM 15A L=15m	15m	S
NGN2035	台所リモコンコードM 20A L=20m	20m	S

● φ120 給排気トップ

品目コード	品目名称	適応壁厚	納期
NGN9001	φ120 給排気トップ　100型	90～130	L
NGN9002	φ120 給排気トップ　200型	130～210	L
NGN9003	φ120 給排気トップ　400型	210～370	L
NGN9004	φ120 給排気トップ　700型	370～690	L

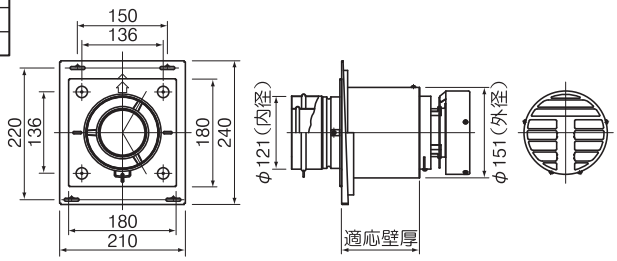

● φ120 直管

品目コード	品目名称	L寸法	納期
TGN2311	φ120 直管　短300	300	L
TGN2312	φ120 直管　中600	600	L
TGN2313	φ120 直管　長900	900	L

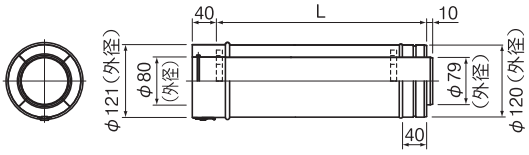

● φ120 アジャスター

品目コード	品目名称	L寸法	納期
TGN2301	φ120 アジャスター　短210	185～ 230	L
TGN2706	φ120 アジャスター　短270	230～ 315	L
TGN2707	φ120 アジャスター　短350	300～ 410	L
TGN2302	φ120 アジャスター　中500	400～ 610	L
TGN2303	φ120 アジャスター　長800	600～1010	L

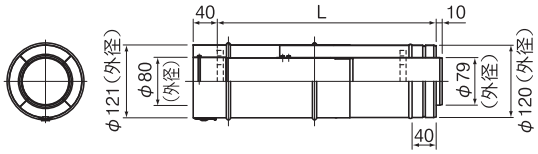

● φ120 90°エルボ

品目コード	品目名称	曲り角度	納期
TGN2305	φ120 90°エルボ	90°	L

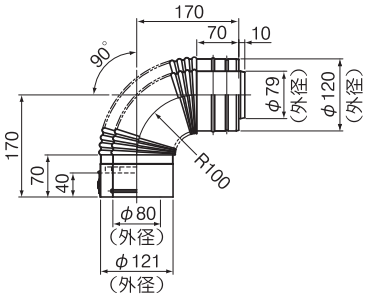

● φ120 45°エルボ

品目コード	品目名称	曲り角度	納期
TGN2304	φ120 45°エルボ	45°	L

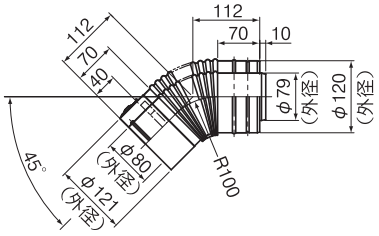

● φ120 固定金具

品目コード	品目名称	H寸法	納期
TGN2704	φ120 固定金具　TT-S120	70～ 95	L
TGN2705	φ120 固定金具　TT-M120	120～195	L
TGN2708	φ120 固定金具　TT-L120	225～390	L

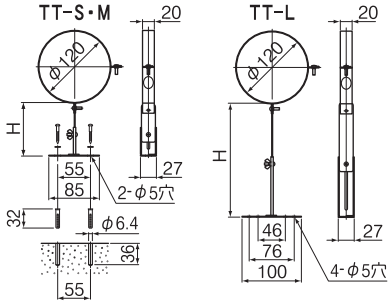

ML-C1601AW-ST、SAW-ST（壁掛型ガスふろ給湯器・潜熱回収型・スリム・丸形排気）

1 設置条件

- 十分に開放された屋外空間に設置してください。
- 屋外設置…外壁やベランダ等へ設置。
- 開放廊下…排気熱による通行障害には排気（上方）カバーの使用可。
- くぼみ空間…アルコーブ排気（側方）カバーを使用。

2 同梱部品

- 下記の部品は主な同梱部品です。

機器本体	小ネジ	木ネジ	取付板	説明書
排気延長ができます 4曲がり7m以内 ［排気管径φ100］	12個	5個	2個	取扱説明書 工事説明書 かんたん操作ガイド
	ナイロンクランプ 2個	Pタイトネジ 2個	フィッシャープラグ 5個	

※浴室リモコンは別売です。

3 各部の名称・外形寸法図 （単位 mm）

品目コード	品目名称	納期
NGN2201	ML-C1601AW-ST〈13A〉	B
NGN2202	ML-C1601SAW-ST〈13A〉	S

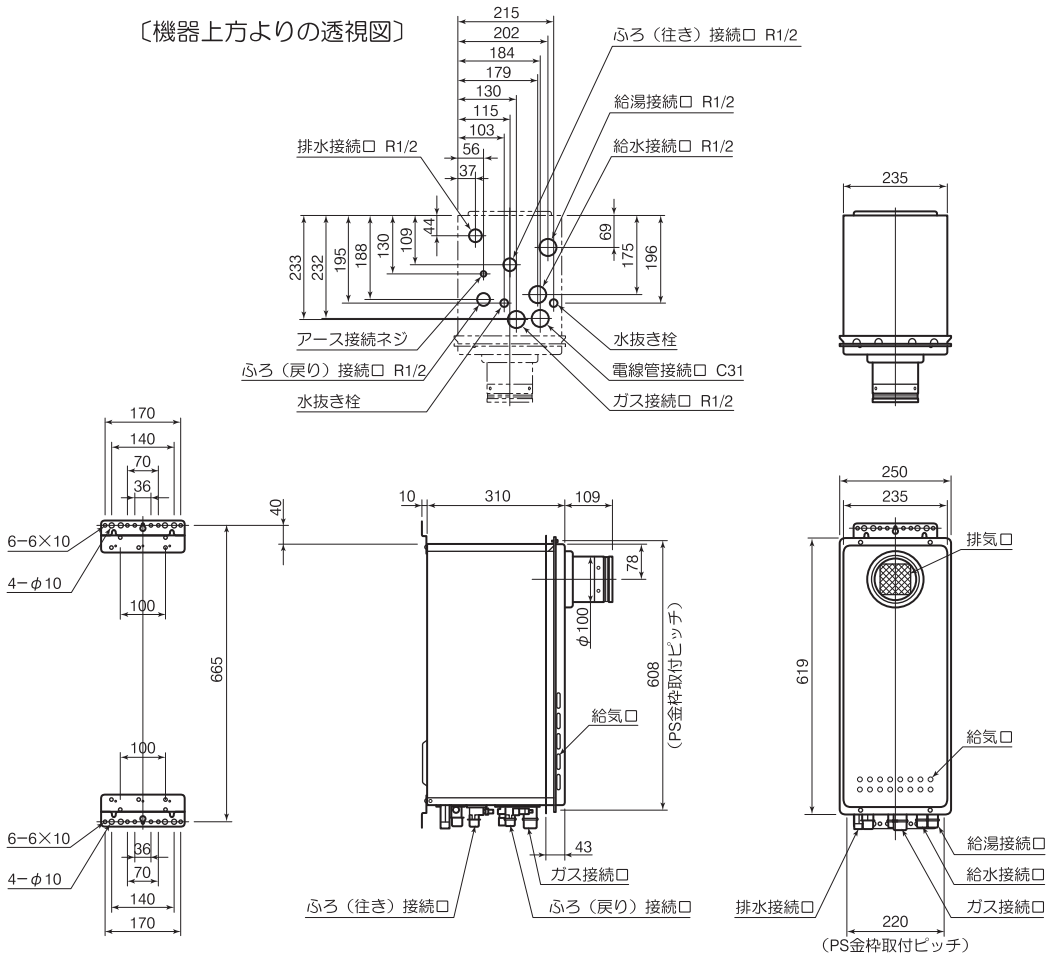

使用箇所…

● 浴室リモコン（RC-D101SE-H）

品目コード	品目名称	適合機種	納期
NGN2211	浴室リモコン RC-D101SE-H	ML-C1601AW（SAW）-ST	S

※浴室リモコンコード5m付属

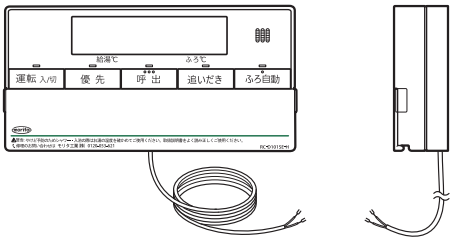

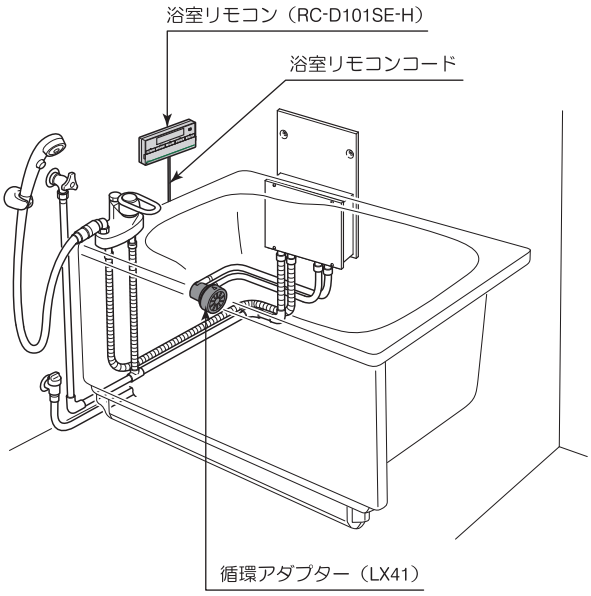

● 浴室リモコンコード S

品目コード	品目名称	L寸法	納期
NGN2021	浴室リモコンコード S　5A L=5m	5m	S
NGN2022	浴室リモコンコード S　8A L=8m	8m	S
NGN2023	浴室リモコンコード S 10A L=10m	10m	S
NGN2024	浴室リモコンコード S 15A L=15m	15m	S
NGN2025	浴室リモコンコード S 20A L=20m	20m	S

● 循環アダプター（LX41）

品目コード	品目名称	適合機種	納期
NGN2042	循環アダプター（LX41）	ML-C1601AW（SAW）-ST	S

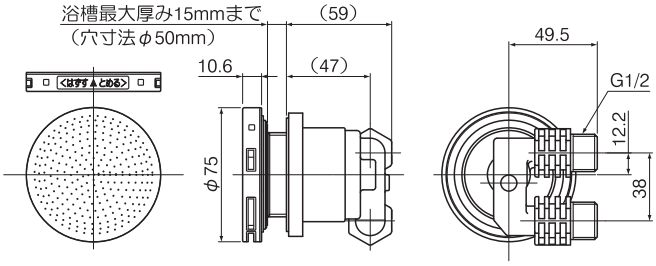

● 台所リモコン（RC-D101ME）

品目コード	品目名称	適合機種	納期
NGN2212	台所リモコン RC-D101ME	ML-C1601AW（SAW）-ST	S

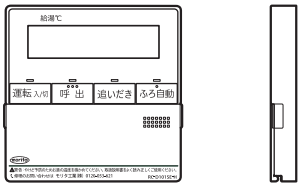

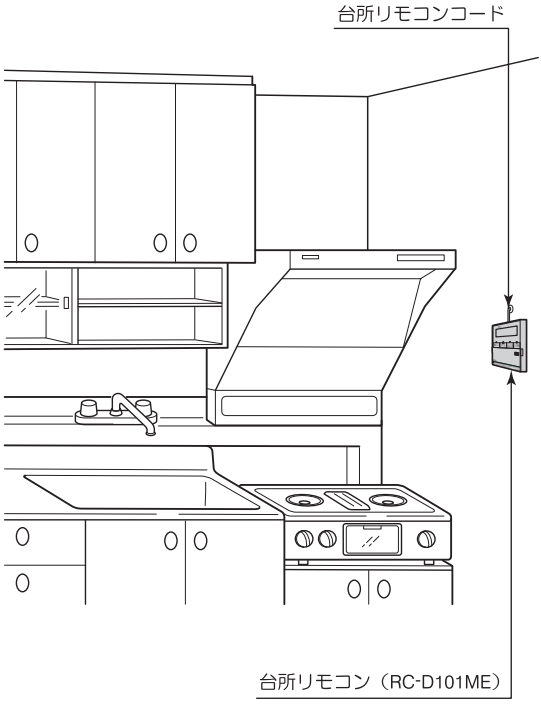

● 台所リモコンコードM

品目コード	品目名称	L寸法	納期
NGN2031	台所リモコンコード M　5A L=5m	5m	S
NGN2032	台所リモコンコード M　8A L=8m	8m	S
NGN2033	台所リモコンコード M 10A L=10m	10m	S
NGN2034	台所リモコンコード M 15A L=15m	15m	S
NGN2035	台所リモコンコード M 20A L=20m	20m	S

● 中継ユニット

使用箇所…

品目コード	品目名称	適合機種	納期
PPN2604	中継ユニット Dタイプ（潜熱用）	ML-C1601AW（SAW）-ST	S
PPN2605	中継ユニット Eタイプ（潜熱用）		L

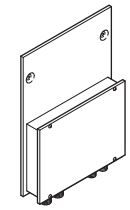

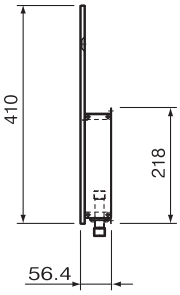

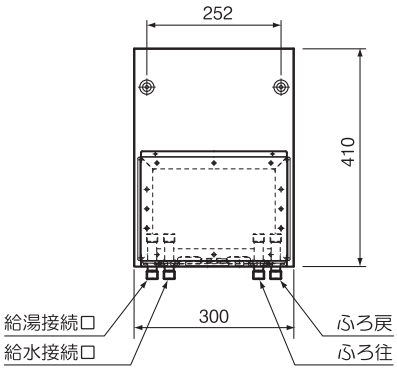

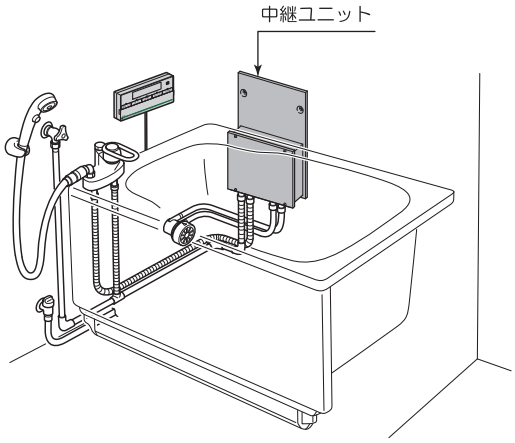

（D タイプ）

（E タイプ）

● 給湯器ラック D

品目コード	品目名称	適合機種	納期
NPN2802	給湯器ラックD 450型	ML-C1601AW（SAW）-ST	S
NPN2803	給湯器ラックD 550型		S

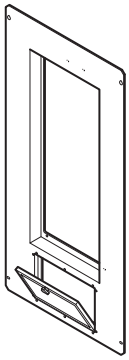

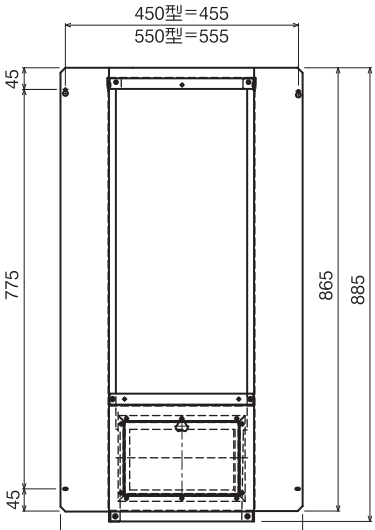

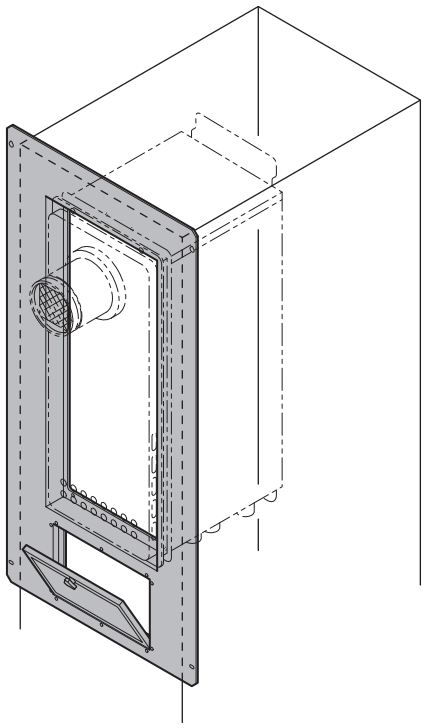

● φ100 直管

品目コード	品目名称	L寸法	納期
TGN2201	φ100 直管 L=300	300	S
TGN2202	φ100 直管 L=600	600	S
TGN2203	φ100 直管 L=900	900	S

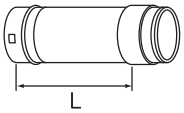

● φ100 スライド管

品目コード	品目名称	L寸法	納期
TGN2211	φ100 スライド管 L=180ー270	180～270	S
TGN2212	φ100 スライド管 L=250ー420	250～420	S
TGN2213	φ100 スライド管 L=405ー720	405～720	S

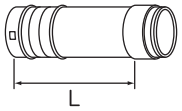

● φ100 90°エルボ

品目コード	品目名称	曲り角度	納期
TGN2222	φ100 90° エルボ	90°	S

● φ100 45°エルボ

品目コード	品目名称	曲り角度	納期
TGN2221	φ100 45° エルボ	45°	S

● φ100 90°エルボトップ

品目コード	品目名称	曲り角度	納期
HGN2102	φ100 90° エルボトップ	90°	S

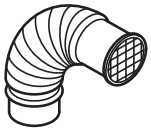

● φ100 45°エルボトップ

品目コード	品目名称	曲り角度	納期
HGN2101	φ100 45° エルボトップ	45°	S

● φ100 90°エルボ（ホッパー付）

品目コード	品目名称	曲り角度	納期
TGN3237	φ100 90° エルボ（ホッパー付）	90°	S

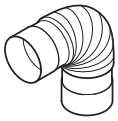

● φ100 ストレートトップ

品目コード	品目名称	適合機種	納期
HGN2103	φ100 ストレートトップ	ML-C1601AW(SAW)-ST	S

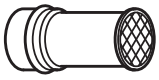

● φ100 アダプター（ホッパー付）

品目コード	品目名称		納期
TGN3236	φ100 アダプター（ホッパー付）		S

● φ100 排気トップ

品目コード	品目名称		納期
TGN3238	φ100 排気トップ		S

● φ100 への字管

品目コード	品目名称		納期
TGN3235	φ100 への字管		S

● φ100 固定金具

品目コード	品目名称	L寸法	納期
TGN2701	φ100 固定金具 S型 H=70ー95	70～95	S
TGN2702	φ100 固定金具 M型 H=120ー195	120～195	S
TGN2703	φ100 固定金具 L型 H=225ー390	225～390	S

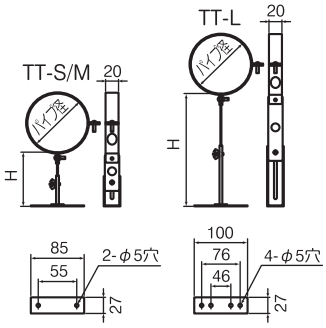

● φ100 フレキ管

品目コード	品目名称	L寸法	納期
TGN2231	φ100 フレキ管	450	S

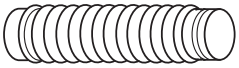

● φ100 排気変更アダプター

使用箇所…

品目コード	品目名称	適合機種	納期
NGN2105	φ100 排気変更アダプター 15°（C1601用）	ML-C1601AW(SAW)-ST	S
NGN2106	φ100 排気変更アダプター 30°（C1601用）		S

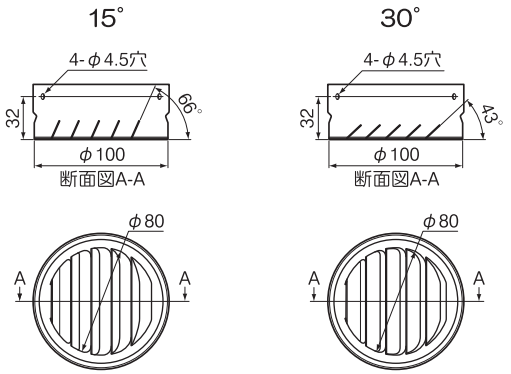

● 配管カバー H38-K（スリム用）

品目コード	品目名称	適合機種	納期
NGN2521	配管カバー H38-K 450型（スリム用）	ML-C1601AW(SAW)-ST	L
NGN2522	配管カバー H38-K 600型（スリム用）		L
NGN2523	配管カバー H38-K 700型（スリム用）		S
NGN2524	配管カバー H38-K 800型（スリム用）		S
NGN2525	配管カバー H38-K 900型（スリム用）		S
NGN2526	配管カバー H38-K 1000型（スリム用）		S
NGN2527	配管カバー H38-K 1200型（スリム用）		S
NGN2528	配管カバー H38-K 1100型（スリム用）		B

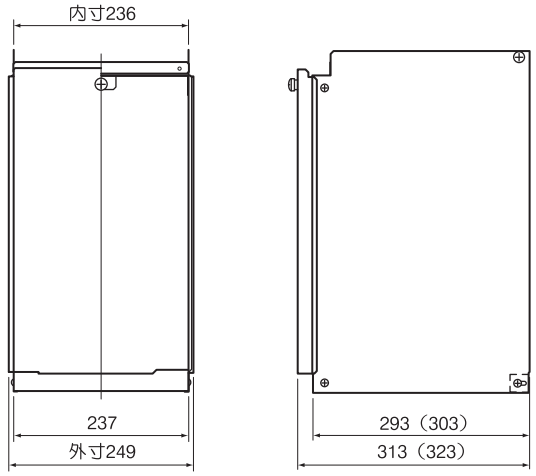

（　）内は壁面へ固定する場合配管カバー下板をスライドさせたときの寸法です。

● 潜熱回収型給湯器ラック防鳥板B

品目コード	品目名称	適合機種	納期
NPN2901	潜熱回収型給湯器ラック防鳥板B	ML-C1601AW(SAW)-ST	S

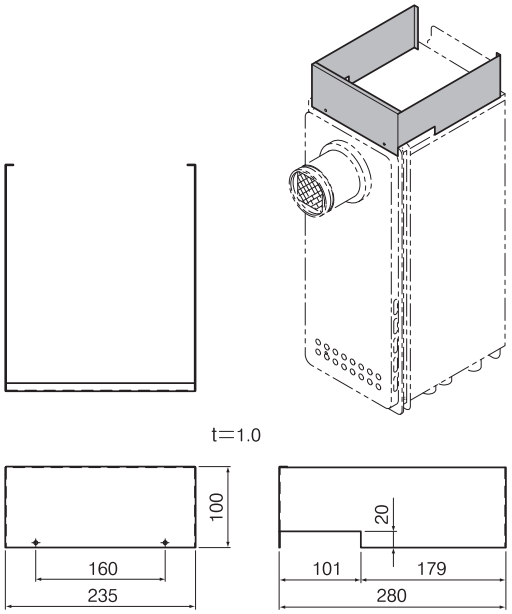

● 給湯器ラック（スリム用）

品目コード	品目名称	適合機種	納期
NPN2801	給湯器ラック（スリム用）	ML-C1601AW(SAW)-ST	S

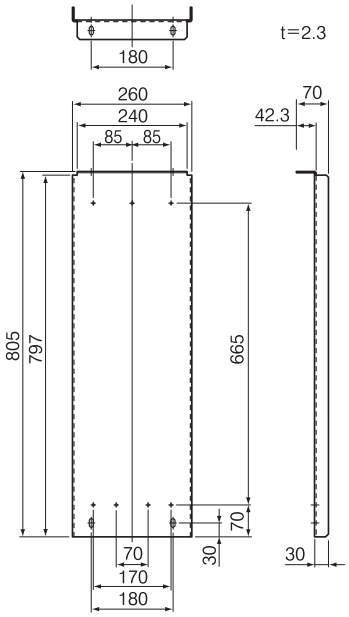

ML-JS5号FF（FF型給湯器）

1 設置条件

- 設置する壁には、約12kgの重量が加わりますので十分な強度がない場合は補強工事を行ってください。
- この機器は屋内設置型です。屋外や浴室には絶対に設置しないでください。
- こんろやレンジの熱を直接受ける場所には設置しないでください。
- 機器の点検・修理ができるよう、周囲は十分なスペースを確保してください。

2 同梱部品

- 下記の部品は主な同梱部品です。

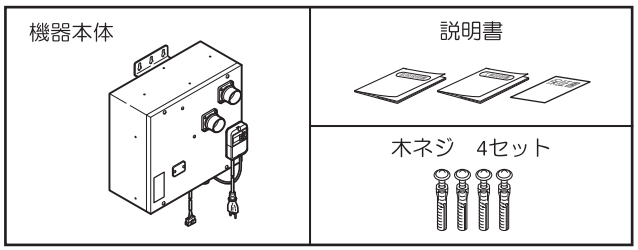

3 各部の名称・外形寸法図（単位 mm）

品目コード	品目名称	納期
JPN5001	ML-JS5号FF〈13A / 12A〉	S

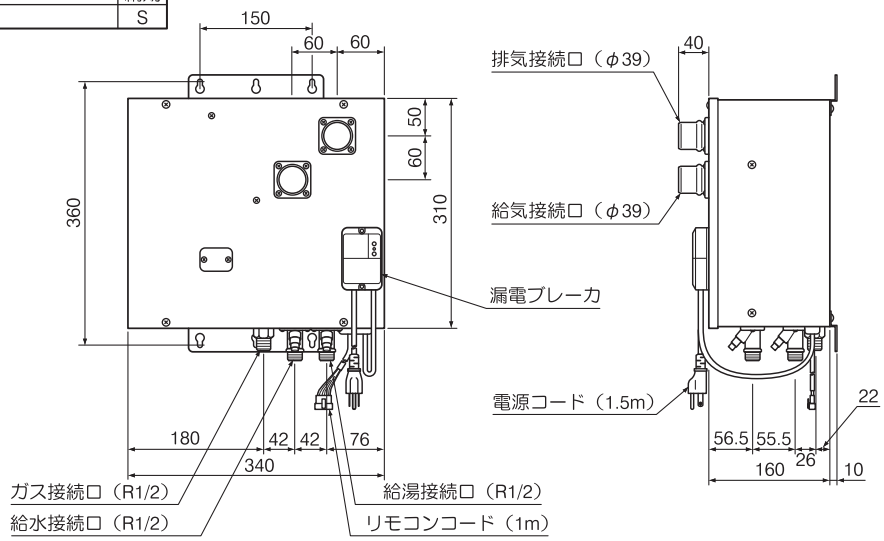

4 施工概略

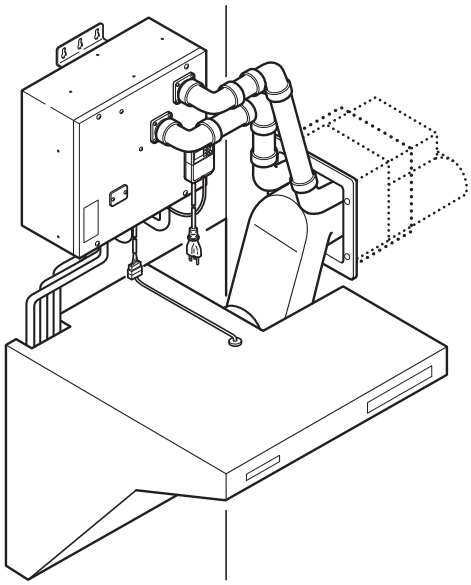

使用箇所…

● A型給排気トップ（エルボ接続）

品目コード	品目名称	L寸法	納期
JGN5011	A型給排気トップ 200型（エルボ接続）	280	S
JGN5012	A型給排気トップ 250型（エルボ接続）	330	S
JGN5013	A型給排気トップ 300型（エルボ接続）	380	S
JGN5014	A型給排気トップ 350型（エルボ接続）	430	S
JGN5015	A型給排気トップ 400型（エルボ接続）	480	S
JGN5016	A型給排気トップ 450型（エルボ接続）	530	S
JGN5017	A型給排気トップ 500型（エルボ接続）	580	S
JGN5018	A型給排気トップ 550型（エルボ接続）	630	B
JGN5019	A型給排気トップ 600型（エルボ接続）	680	L
JGN5020	A型給排気トップ 650型（エルボ接続）	730	B
JGN5021	A型給排気トップ 700型（エルボ接続）	780	B
JGN5022	A型給排気トップ 750型（エルボ接続）	830	B
JGN5023	A型給排気トップ 800型（エルボ接続）	880	L

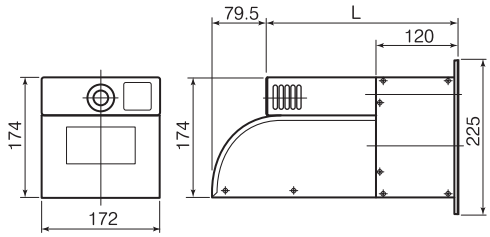

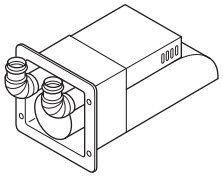

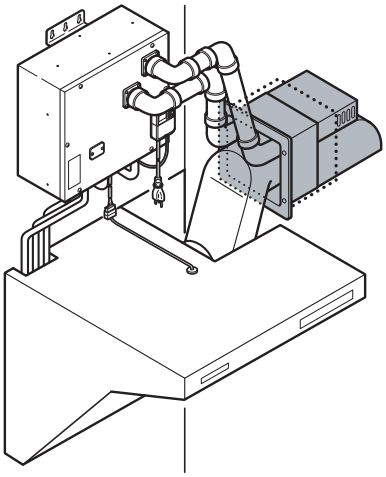

● A型給排気トップ（直接続）

品目コード	品目名称	L寸法	納期
JGN5031	A型給排気トップ 200型（直接続）	280	S
JGN5032	A型給排気トップ 250型（直接続）	330	S
JGN5033	A型給排気トップ 300型（直接続）	380	S
JGN5034	A型給排気トップ 350型（直接続）	430	L

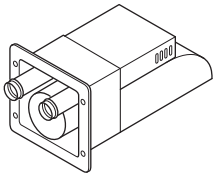

● 絶壁用 A型給排気トップ（エルボ接続）
※ A型トップと同サイズ有り

品目コード	品目名称	L寸法	納期
JGN5041	絶壁用 A型給排気トップ 200型（エルボ接続）	280	S
JGN5042	絶壁用 A型給排気トップ 250型（エルボ接続）	330	S
JGN5043	絶壁用 A型給排気トップ 300型（エルボ接続）	380	S
JGN5044	絶壁用 A型給排気トップ 350型（エルボ接続）	430	L
JGN5045	絶壁用 A型給排気トップ 400型（エルボ接続）	480	L
JGN5046	絶壁用 A型給排気トップ 450型（エルボ接続）	530	L
JGN5047	絶壁用 A型給排気トップ 500型（エルボ接続）	580	L
JGN5048	絶壁用 A型給排気トップ 550型（エルボ接続）	630	B
JGN5049	絶壁用 A型給排気トップ 600型（エルボ接続）	680	B
JGN5050	絶壁用 A型給排気トップ 650型（エルボ接続）	730	B
JGN5051	絶壁用 A型給排気トップ 700型（エルボ接続）	780	B
JGN5052	絶壁用 A型給排気トップ 750型（エルボ接続）	830	B
JGN5053	絶壁用 A型給排気トップ 800型（エルボ接続）	880	B

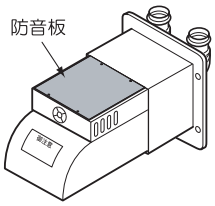

● 防雨化粧プレート（ 絶壁用A型給排気トップ用）

品目コード	品目名称	適用	納期
JGN5621	防雨化粧プレート（A型トップ用）	絶壁用A型給排気トップ	S

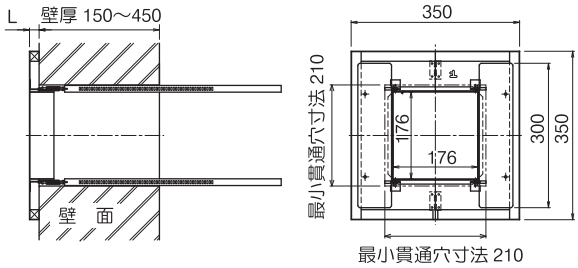

AIS
KDM
浴室外
壁貫通
壁貫通 潜熱
壁掛
壁掛 潜熱
JS 5号
レンジフード
シャワー
その他
索引 掲載品
索引 掲載外
新掲載品 廃番品

● B型給排気トップ（フランジ175）

品目コード	品目名称	適用壁厚	納期
JGN5071	B型給排気トップ 150型(エルボ接続・フランジ175)	150～215	S
JGN5072	B型給排気トップ 200型(エルボ接続・フランジ175)	200～265	S
JGN5073	B型給排気トップ 250型(エルボ接続・フランジ175)	250～315	S
JGN5074	B型給排気トップ 300型(エルボ接続・フランジ175)	300～365	S
JGN5075	B型給排気トップ 350型(エルボ接続・フランジ175)	350～415	S
JGN5076	B型給排気トップ 400型(エルボ接続・フランジ175)	400～465	S

※直接続管をご要望のお客様は、担当者へご連絡下さい。

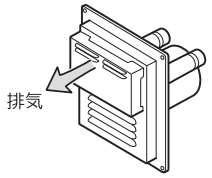

● B型給排気トップ（フランジ250）

品目コード	品目名称	適用壁厚	納期
JGN5077	B型給排気トップ 150型(エルボ接続・フランジ250)	150～215	S
JGN5078	B型給排気トップ 200型(エルボ接続・フランジ250)	200～265	S
JGN5079	B型給排気トップ 250型(エルボ接続・フランジ250)	250～315	S
JGN5080	B型給排気トップ 300型(エルボ接続・フランジ250)	300～365	L
JGN5081	B型給排気トップ 350型(エルボ接続・フランジ250)	350～415	L
JGN5082	B型給排気トップ 400型(エルボ接続・フランジ250)	400～465	S

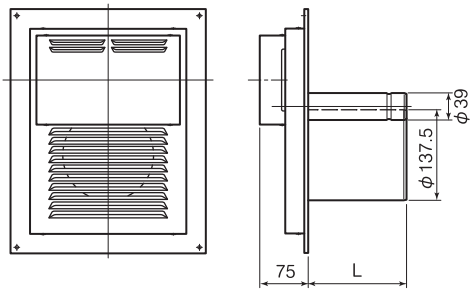

● B型トップフランジ

品目コード	品目名称	適用換気穴	納期
JGN5631	B型トップフランジ 175型	175×175	S
JGN5632	B型トップフランジ 250型	250×250	S
JGN5633	B型トップフランジ 300型（川口芝園用）	川口芝園用	S

● B型給排気トップ 0型（フランジ175）

品目コード	品目名称	適用壁厚	納期
JGN5127	B型給排気トップ 0型（フランジ175・パイプ150）	150～215	S
JGN5122	B型給排気トップ 0型（フランジ175・パイプ200）	200～265	S
JGN5123	B型給排気トップ 0型（フランジ175・パイプ250）	250～315	S
JGN5124	B型給排気トップ 0型（フランジ175・パイプ300）	300～365	S
JGN5125	B型給排気トップ 0型（フランジ175・パイプ350）	350～415	S
JGN5126	B型給排気トップ 0型（フランジ175・パイプ400）	400～465	S

B型給排気トップ 0型

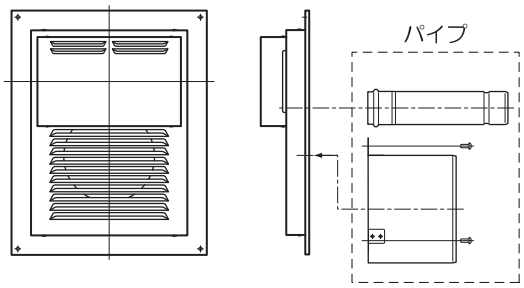

● B型給排気トップ 0型（フランジ250）

品目コード	品目名称	適用壁厚	納期
JGN5131	B型給排気トップ 0型（フランジ250・パイプ150）	150～215	L
JGN5132	B型給排気トップ 0型（フランジ250・パイプ200）	200～265	L
JGN5133	B型給排気トップ 0型（フランジ250・パイプ250）	250～315	L
JGN5134	B型給排気トップ 0型（フランジ250・パイプ300）	300～365	L
JGN5135	B型給排気トップ 0型（フランジ250・パイプ350）	350～415	L
JGN5136	B型給排気トップ 0型（フランジ250・パイプ400）	400～465	L

● C型給排気トップ

品目コード	品目名称	許容壁厚	納期
JGN5141	C型給排気トップ 100型（右）	90～160	S
JGN5143	C型給排気トップ 200型（右）	140～260	S
JGN5145	C型給排気トップ 300型（右）	240～360	L
JGN5147	C型給排気トップ 400型（右）	340～460	L

品目コード	品目名称	許容壁厚	納期
JGN5142	C型給排気トップ 100型（左）	90～160	S
JGN5144	C型給排気トップ 200型（左）	140～260	S
JGN5146	C型給排気トップ 300型（左）	240～360	L
JGN5148	C型給排気トップ 400型（左）	340～460	L

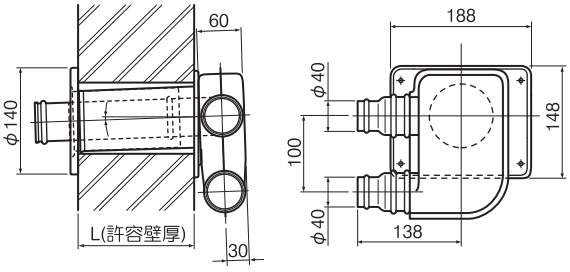

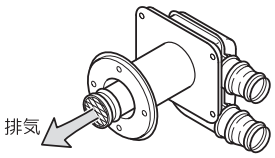

各種給排気トップ

● D型給排気トップ

使用箇所…

品目コード	品目名称	許容壁厚	納期
JGN5161	D型給排気トップ 150型	150～280	S
JGN5162	D型給排気トップ 250型	250～480	S
JGN5163	D型給排気トップ 450型	450～880	S

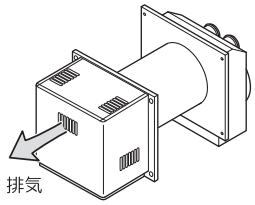

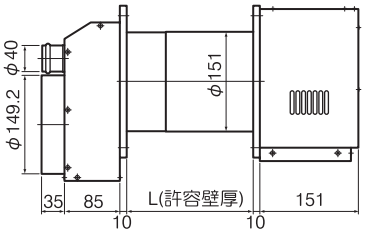

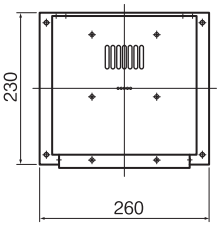

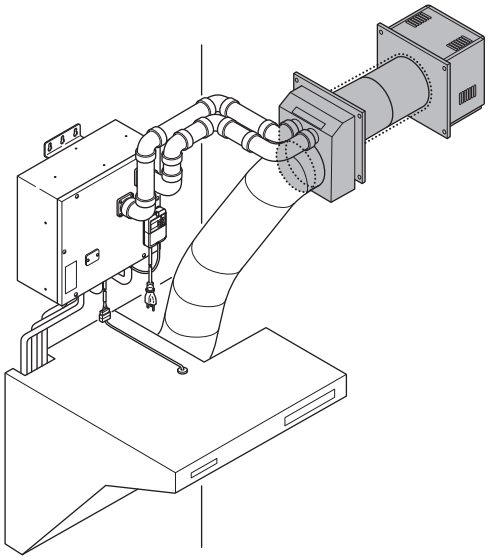

● E型給排気トップ（天井取付用）

品目コード	品目名称		納期
JGN5191	E型給排気トップ（天井取付用）		S

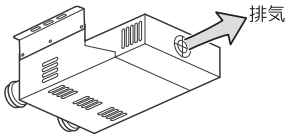

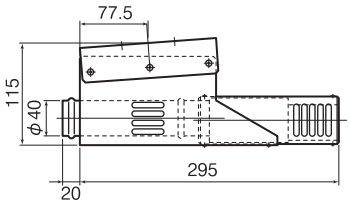

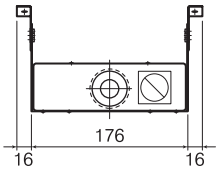

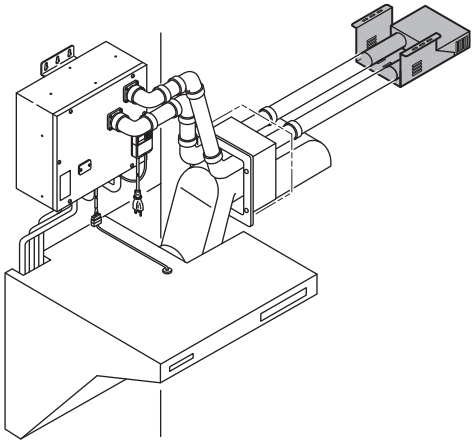

● E型給排気トップ（垂れ壁用）

品目コード	品目名称	L	納期
JGN5181	E型給排気トップ（垂れ壁用・130タイプ）	273	S
JGN5182	E型給排気トップ（垂れ壁用・180タイプ）	323	B
JGN5183	E型給排気トップ（垂れ壁用・230タイプ）	373	S

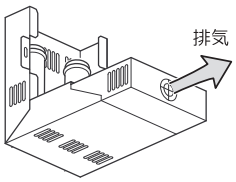

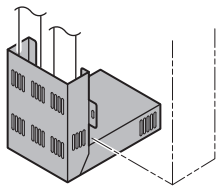

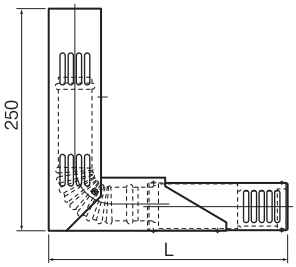

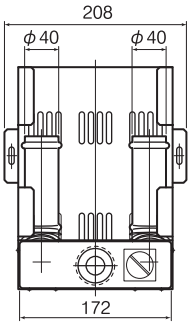

AIS
KDM
浴室外
壁貫通
壁貫通 潜熱
壁掛
壁掛 潜熱
JS 5号
レンジフード
シャワー
その他
索引 掲載品
索引 掲載外
新掲載品 廃番品

● E型給排気トップ（壁取付用）

使用箇所…

品目コード	品目名称		納期
JGN5192	E型給排気トップ（壁取付用）		S

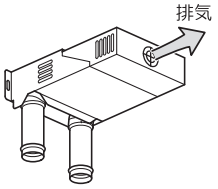

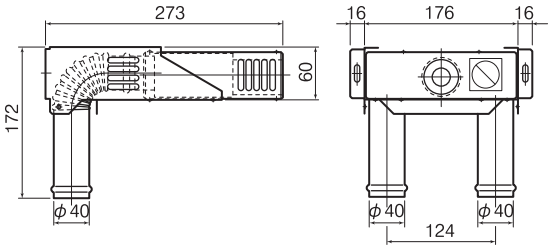

● F型給排気トップ

品目コード	品目名称	許容壁厚	納期
JGN5281	F型給排気トップ 150型（右）	170	L
JGN5283	F型給排気トップ 250型（右）	270	L
JGN5285	F型給排気トップ 350型（右）	370	L
JGN5287	F型給排気トップ 450型（右）	470	L

品目コード	品目名称	許容壁厚	納期
JGN5282	F型給排気トップ 150型（左）	170	L
JGN5284	F型給排気トップ 250型（左）	270	L
JGN5286	F型給排気トップ 350型（左）	370	L
JGN5288	F型給排気トップ 450型（左）	470	L

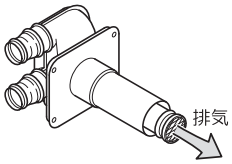

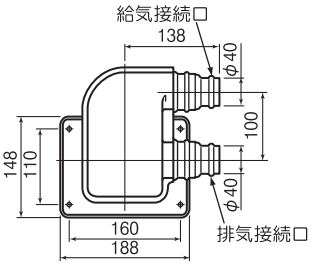

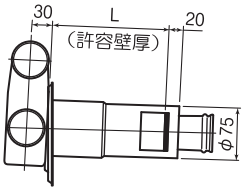

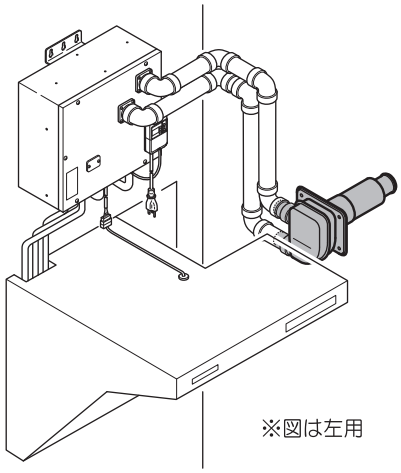

● E型トップ用排気フード（エルボ接続）

品目コード	品目名称	許容壁厚	納期
JGN5201	E型トップ用排気フード 200型（エルボ接続）	200	S
JGN5202	E型トップ用排気フード 250型（エルボ接続）	250	S
JGN5203	E型トップ用排気フード 300型（エルボ接続）	300	L
JGN5204	E型トップ用排気フード 350型（エルボ接続）	350	L
JGN5205	E型トップ用排気フード 400型（エルボ接続）	400	L
JGN5206	E型トップ用排気フード 450型（エルボ接続）	450	L
JGN5207	E型トップ用排気フード 500型（エルボ接続）	500	L

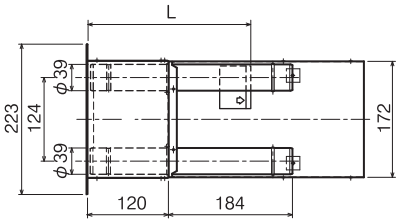

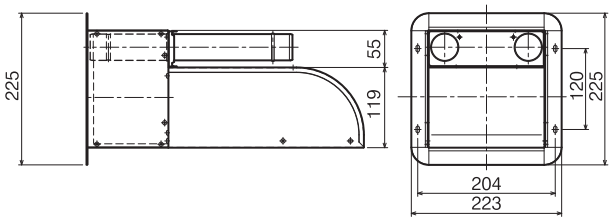

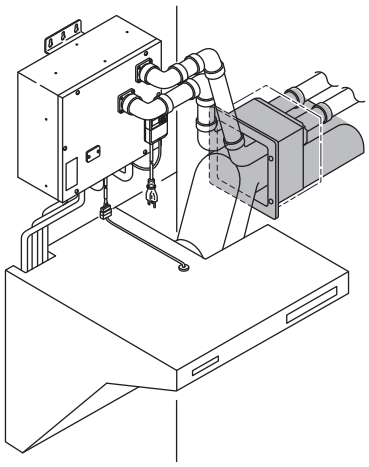

● E型トップ用薄型排気フード A型

品目コード	品目名称	L寸法	納期
JGN5221	E型トップ用薄型排気フード A型（パイプ150）	150	B
JGN5222	E型トップ用薄型排気フード A型（パイプ200）	200	B
JGN5223	E型トップ用薄型排気フード A型（パイプ250）	250	B
JGN5224	E型トップ用薄型排気フード A型（パイプ300）	300	B
JGN5225	E型トップ用薄型排気フード A型（パイプ350）	350	B
JGN5226	E型トップ用薄型排気フード A型（パイプ400）	400	B

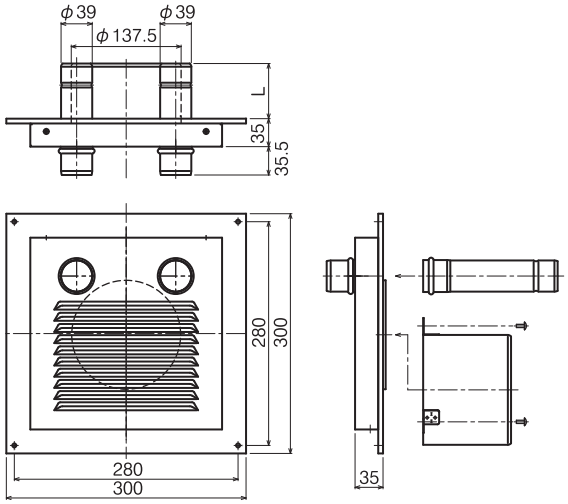

● E型トップ用薄型排気フード C型

品目コード	品目名称	L寸法	納期
JGN5262	E型トップ用薄型排気フード C型（パイプ150）	150	S
JGN5263	E型トップ用薄型排気フード C型（パイプ200）	200	S
JGN5264	E型トップ用薄型排気フード C型（パイプ250）	250	S
JGN5265	E型トップ用薄型排気フード C型（パイプ300）	300	S
JGN5266	E型トップ用薄型排気フード C型（パイプ350）	350	S
JGN5267	E型トップ用薄型排気フード C型（パイプ400）	400	S

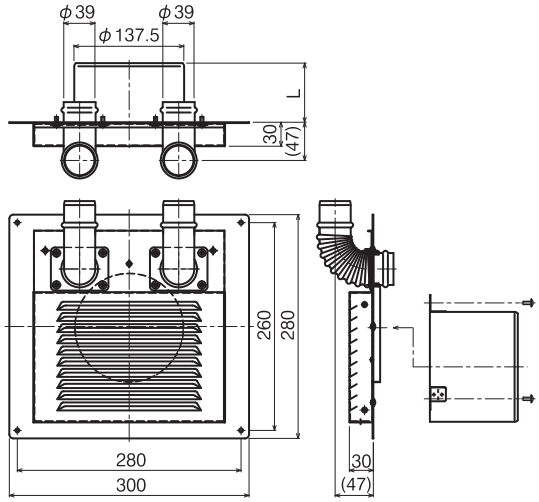

AIS
KDM
浴室外
壁貫通
壁貫通 潜熱
壁掛
壁掛 潜熱
JS 5号
レンジフード
シャワー
その他
索引 掲載品
索引 掲載外
新掲載品 廃番品

● φ40 直管

品目コード	品目名称	L寸法	納期
TGN5301	φ40 直管　L=50	50	S
TGN5306	φ40 直管　L=100	100	S
TGN5307	φ40 直管　L=150	150	S
TGN5308	φ40 直管　L=200	200	S
TGN5309	φ40 直管　L=300	300	S
TGN5310	φ40 直管　L=400	400	S
TGN5311	φ40 直管　L=500	500	S
TGN5312	φ40 直管　L=900	900	S

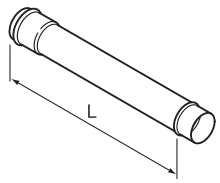

● φ40 直スライド管

品目コード	品目名称	L寸法	納期
TGN5331	φ40 直スライド管　L=100－130	100～130	S
TGN5332	φ40 直スライド管　L=125－180	125～180	S
TGN5333	φ40 直スライド管　L=150－230	150～230	S
TGN5334	φ40 直スライド管　L=200－330	200～330	S
TGN5335	φ40 直スライド管　L=300－530	300～530	S
TGN5336	φ40 直スライド管　L=400－730	400～730	S
TGN5337	φ40 直スライド管　L=500－930	500～930	S
TGN5338	φ40 直スライド管　L=900－1730	900～1730	S

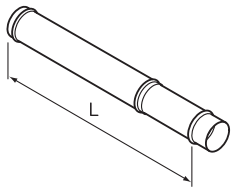

● φ40 フレキ管

品目コード	品目名称	L寸法	納期
TGN5361	φ40 フレキ管　L=150	150	S
TGN5362	φ40 フレキ管　L=200	200	S
TGN5363	φ40 フレキ管　L=250	250	S
TGN5364	φ40 フレキ管　L=300	300	S
TGN5365	φ40 フレキ管　L=350	350	S
TGN5366	φ40 フレキ管　L=500	500	S
TGN5367	φ40 フレキ管　L=600	600	S
TGN5368	φ40 フレキ管　L=700	700	S
TGN5369	φ40 フレキ管　L=800	800	S
TGN5370	φ40 フレキ管　L=1000	1000	S

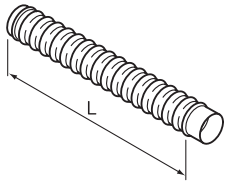

● φ40 90° エルボ

品目コード	品目名称	曲り角度	納期
TGN5352	φ40 90° エルボ	90°	S

● φ40 45° エルボ

品目コード	品目名称	曲り角度	納期
TGN5351	φ40 45° エルボ	45°	S

● φ40 ストップリング

品目コード	品目名称		納期
TGN5381	φ40 ストップリング		S

● A型給排気トップ用 接続管

品目コード	品目名称		納期
TGN5391	A型給排気トップ用 直接続管		S
TGN5392	A型給排気トップ用 エルボ接続管		S

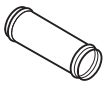

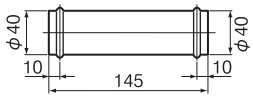

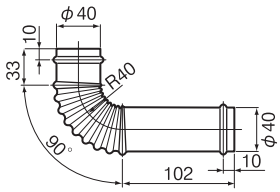

● φ40 給排気管プラグキャップ

品目コード	品目名称		納期
TPN3001	φ40 給排気管プラグキャップ　No.1		S
TPN3002	φ40 給排気管プラグキャップ　No.2		S

No.1

No.2

● トップ化粧板

使用箇所…

品目コード	品目名称	サイズ	納期
JGN5401	A型トップ化粧板 300×350	300×350	S
JGN5402	A型トップ化粧板 350×350	350×350	S
JGN5403	A型トップ化粧板 300×320	300×320	B
JGN5404	A型トップ化粧板 450×390	450×390	S
JGN5405	A型トップ化粧板 280×308	280×308	S
JGN5406	A型トップ化粧板 278×300	278×300	S
JGN5407	A型トップ化粧板 310×320（習志野台用）	310×320	S
JGN5408	A型トップ化粧板 400×440（牧の原用）	400×440	S
JGN5409	A型トップ化粧板 400×450（千草台用）	400×450	S
JGN5410	A型トップ化粧板 420×420（豊ケ丘用）	420×420	S
JGN5411	A型トップ化粧板 450×450（L型・東門真用）	450×450	S
JGN5412	A型トップ化粧板 450×450（男山用No.1）	450×450	S
JGN5413	A型トップ化粧板 380×380	380×380	S
JGN5414	A型トップ化粧板 450×450（男山用No.2）	450×450	S

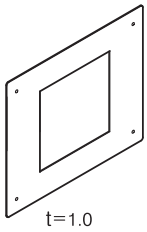

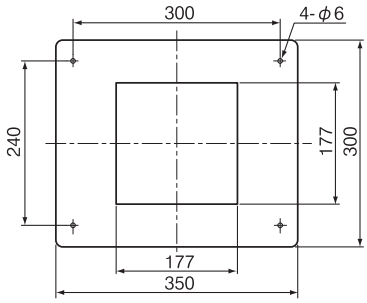

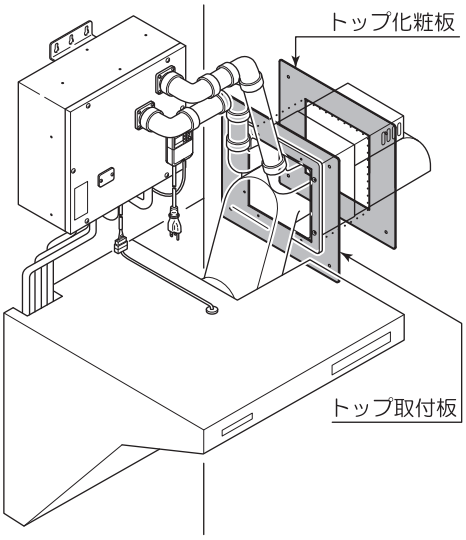

● トップ取付板

品目コード	品目名称	サイズ	納期
JGN5501	A型トップ取付板 308×315	308×315	S
JGN5502	A型トップ取付板 305×315	305×315	S
JGN5503	A型トップ取付板 340×340（OK－1穴付）	340×340	S
JGN5504	A型トップ取付板 340×340（OK－1穴無）	340×340	S
JGN5505	A型トップ取付板 340×340（豊ケ丘用）	340×340	S
JGN5506	A型トップ取付板 400×400（OK－2穴付）	400×400	S
JGN5507	A型トップ取付板 400×400（OK－2穴無）	400×400	S
JGN5508	A型トップ取付板 400×450	400×450	S
JGN5509	給排気トップ取付板 300×350	300×350	S
JGN5510	給排気トップ取付板 380×380	380×380	S
JGN5511	D型トップ取付板 340×303	340×303	S
JGN5513	A型トップ取付板 340×285（OK－3）	340×285	S

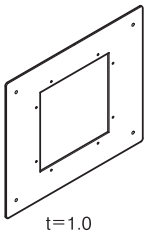

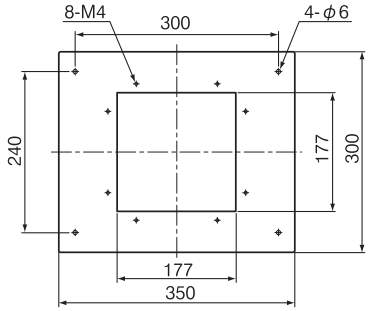

※ 現場対応（特注品）１枚でも製作致します。

AIS
KDM
浴室外
壁貫通
壁貫通 潜熱
壁掛
壁掛 潜熱
JS 5号
レンジフード
シャワー
その他
索引 掲載品
索引 掲載外
新掲載品
廃番品

● B型トップ浮かし金具

使用箇所…

品目コード	品目名称	H寸法	納期
JGN5821	B型トップ浮かし金具　H=70	70	S
JGN5822	B型トップ浮かし金具　H=100	100	S
JGN5823	B型トップ浮かし金具　H=140	140	S

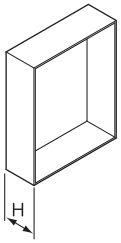

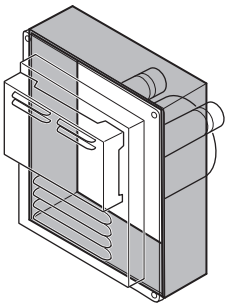

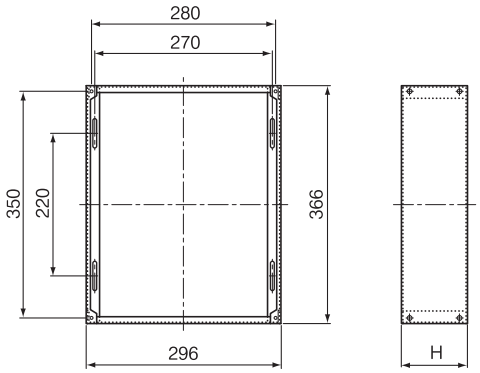

● VP管保護カバー

品目コード	品目名称	φD寸法	納期
JGN5701	VP管保護カバー　50型	φ60	S
JGN5702	VP管保護カバー　65型	φ76	S
JGN5703	VP管保護カバー　75型	φ89	S
JGN5704	VP管保護カバー 100型	φ114	S
JGN5705	VP管保護カバー 125型	φ140	S

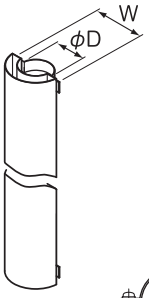

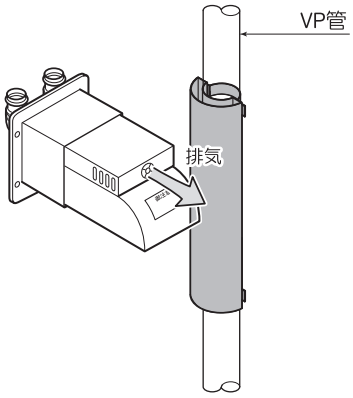

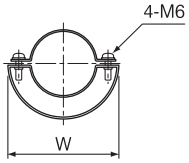

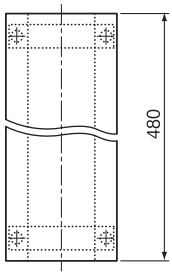

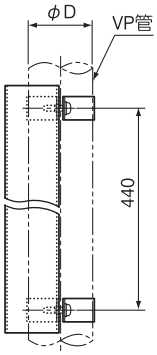

● 天吊金具（RHラック）

品目コード	品目名称	タイプ	納期
JGN5801	天吊金具（RHラック）Aタイプ	壁用	S
JGN5802	天吊金具（RHラック）Bタイプ	梁用	S
JGN5803	天吊金具（RHラック）Cタイプ	天井用	S

○ 天吊金具（RHラック）Aタイプ

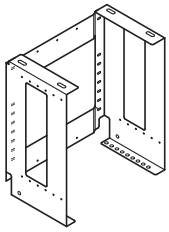

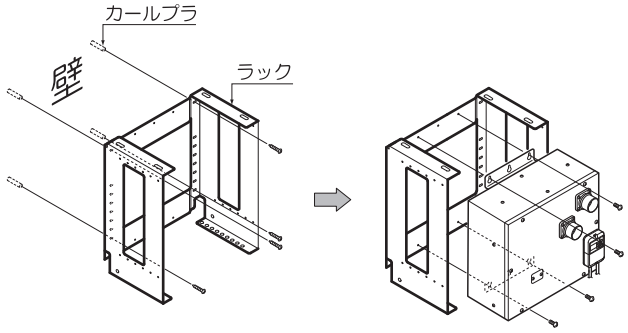

○ 天吊金具（RHラック）Bタイプ

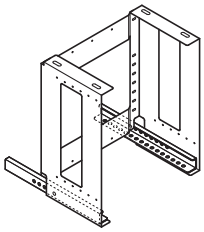

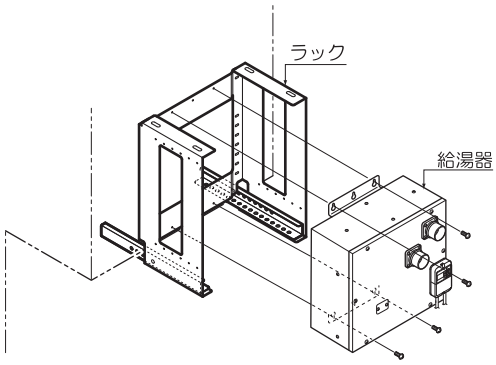

○ 天吊金具（RHラック）Cタイプ

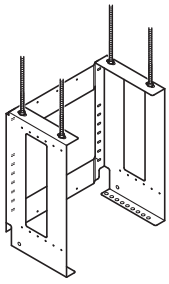

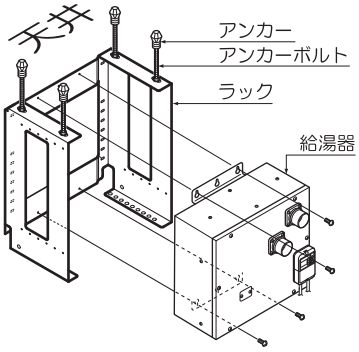

● 配管サドル

品目コード	品目名称		納期
JGN5831	配管サドル		S

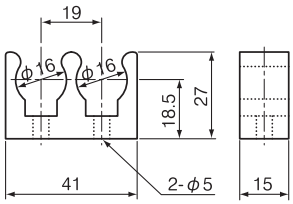

AIS
KDM
浴室外
壁貫通
壁貫通 潜熱
壁掛
壁掛 潜熱
JS 5号
レンジフード
シャワー
その他
索引 掲載品
索引 掲載外
新掲載品
廃番品

● 三連支持バンド

使用箇所…

品目コード	品目名称		納期
JGN5841	三連支持バンド		S
JGN5842	三連支持バンド（塗装付）		S

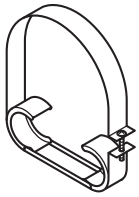

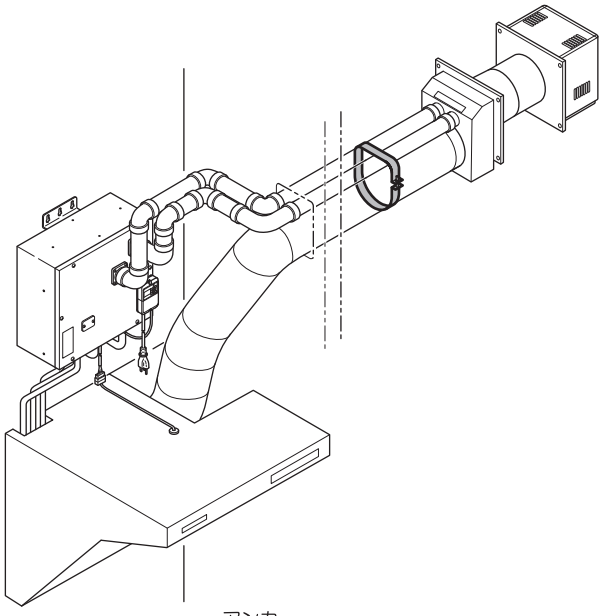

● φ40 メガネバンド

品目コード	品目名称	メガネピッチ	納期
TGN5393	φ40 メガネバンド P=124	124	S

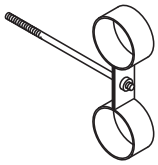

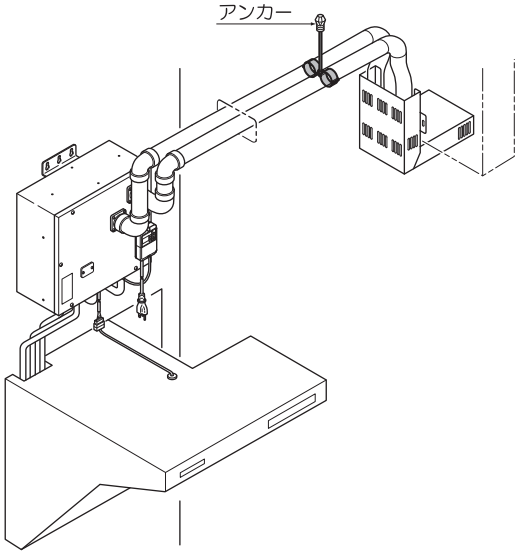

● 特殊フランジ（北砂用）

品目コード	品目名称		納期
JGN5639	特殊フランジ（北砂用）		S

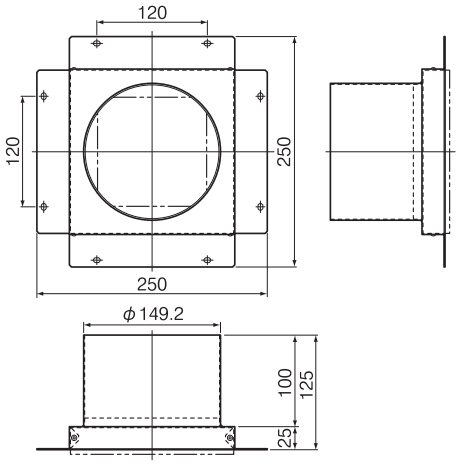

● 特殊フランジ（大谷田用）

品目コード	品目名称		納期
JGN5640	特殊フランジ（大谷田用）		S

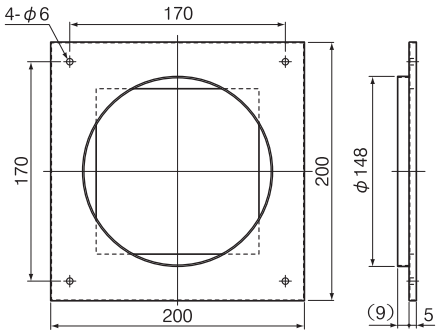

アイレベルレンジフード（一熱源用）

1 設置条件

- レンジの真上、80cm以上の位置に取り付けてください。
- レンジフード本体と可燃物との間は10cm以上離すか、不燃材料を使用して可燃物を覆ってください。
- 外壁条件に合わせ右用と左用があります。

2 同梱部品

- 下記の部品は主な同梱部品です。

機器本体セット	説明書	丸鉄木ネジ（φ4.1×32）	埋め込みプラグ（7×35）	掛け金具	トラス小ネジ（φ5×10）	吊り用ワッシャー
型式：FY-59HVK3JGR ：FY-59HVK3JGL	1部	4個	4個	1個	2個	2個
	防振ゴム1	防振ゴム2	シール	カバープレート	トラス小ネジ（φ4×10）	ワッシャー（大）
	2個	2個	10個	1個	2個	2個

3 各部の名称・外形寸法図（単位 mm）

品目コード	品目名称	納期
RGN6001	アイレベルレンジフード（右 FY-59HVK3JGR）	L
RGN6002	アイレベルレンジフード（左 FY-59HVK3JGL）	L

（図は右用）

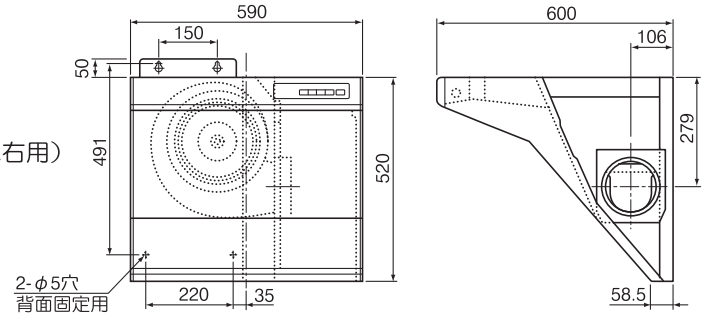

（図は左用）

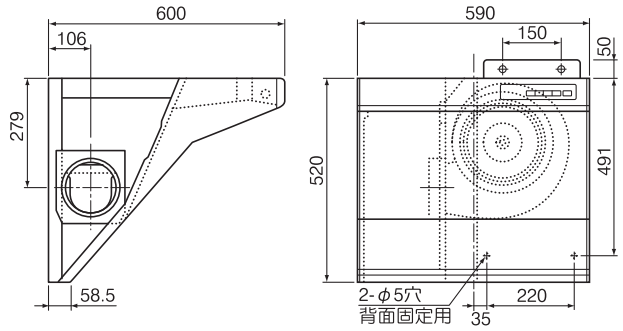

4 施工概略

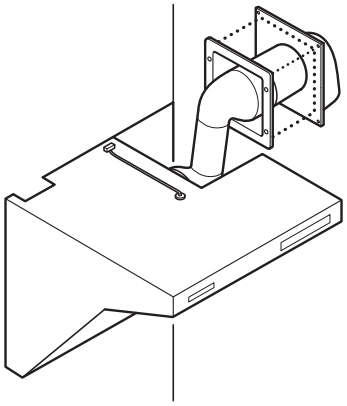

AIS
KDM
浴室外
壁貫通
壁貫通 潜熱
壁掛
壁掛 潜熱
JS 5号
レンジフード
シャワー
その他
索引 掲載品
索引 掲載外
新掲載品
廃番品

使用箇所…

● 深形フード

品目コード	品目名称		納期
RGN6871	深形フード	FD無	S
RGN6872	深形フード（FD付）	FD付	S

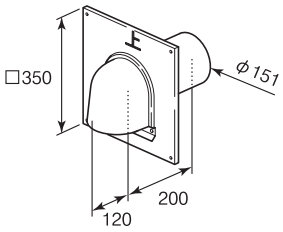

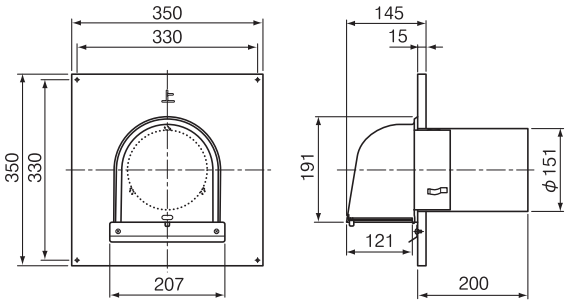

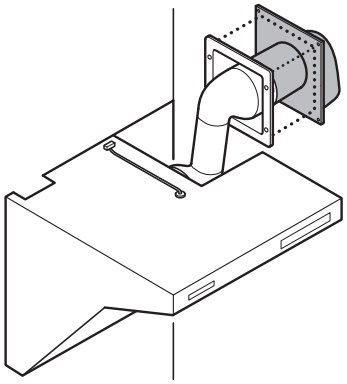

● 角形ベントキャップ

品目コード	品目名称		納期
RGN6851	角形ベントキャップ（分離型）		S
RGN6852	角形ベントキャップ（一体型）		S

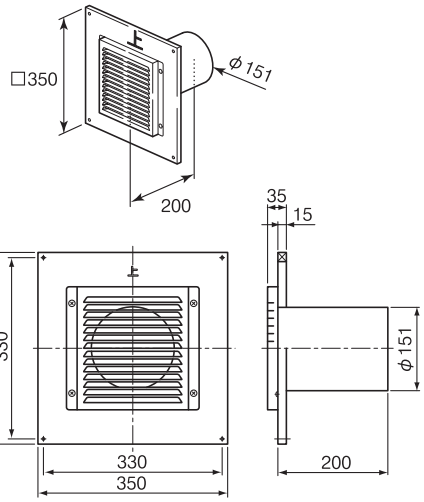

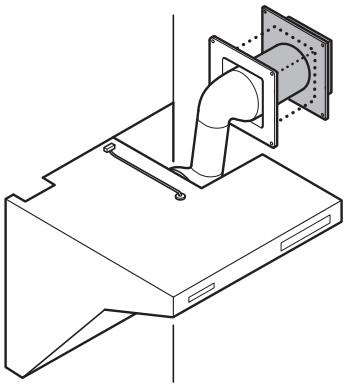

● 丸型ベントキャップ（FD付）

品目コード	品目名称		納期
RGN6892	丸形ベントキャップ（FD付）	FD付	S

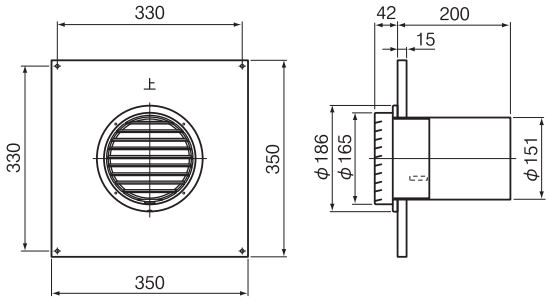

● 絶壁形フード

使用箇所…

品目コード	品目名称	許容壁厚	納期
RGN6811	絶壁形フード 240型	240	S
RGN6812	絶壁形フード 340型	340	S
RGN6813	絶壁形フード 440型	440	S
RGN6814	絶壁形フード 540型	540	S
RGN6815	絶壁形フード 640型	640	B

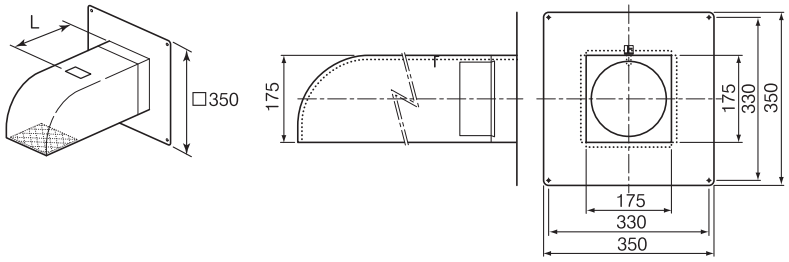

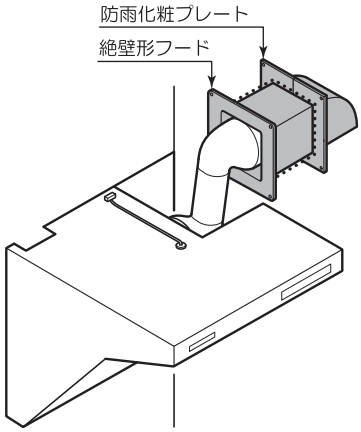

● 防雨化粧プレート（絶壁型フード用）

品目コード	品目名称	T寸法	納期
RGN6141	防雨化粧プレート T20（絶壁型フード用）	20	S
RGN6142	防雨化粧プレート T40（絶壁型フード用）	40	S

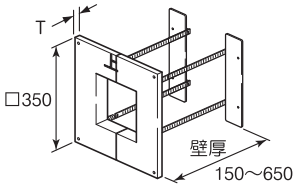

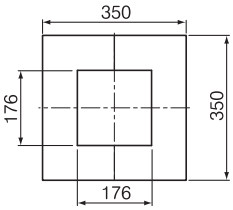

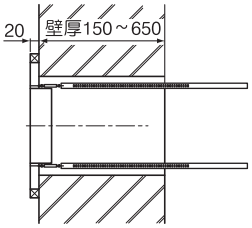

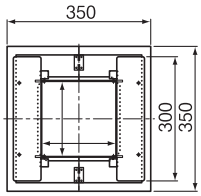

● フード対応キャップ

品目コード	品目名称		納期
RGN6881	フード対応キャップ		S

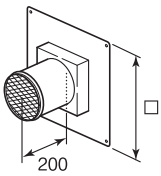

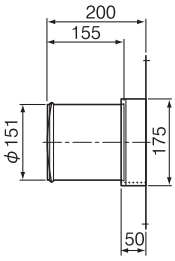

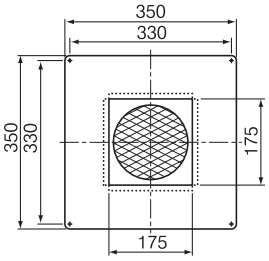

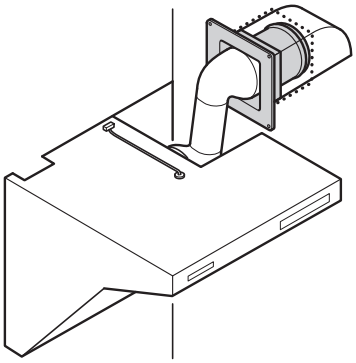

● 排気フード

品目コード	品目名称	L寸法	納期
RGN6831	排気フード 200型	326	S
RGN6832	排気フード 250型	376	S
RGN6833	排気フード 300型	426	S
RGN6834	排気フード 350型	476	B
RGN6835	排気フード 400型	526	B
RGN6836	排気フード 450型	576	S

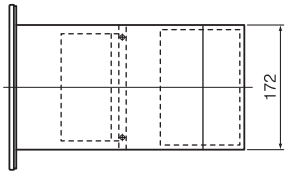

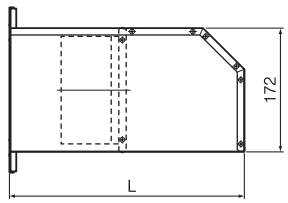

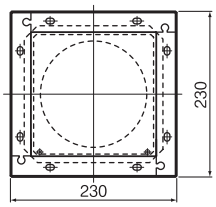

AIS
KDM
浴室外
壁貫通
壁貫通 潜熱
壁掛
壁掛 潜熱
JS 5号
レンジフード
シャワー
その他
索引 掲載品
索引 掲載外
新掲載品
廃番品

● 自在形ダクト

品目コード	品目名称	L寸法	納期
RGN6801	自在形ダクト L=35ー135	35～135	S

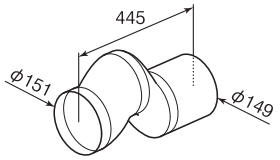

● 特殊ダクト 一式

品目コード	品目名称	調整範囲	納期
RGN6761	特殊ダクト 一式 No.1（右・カバー 600）	300～400	L
RGN6763	特殊ダクト 一式 No.2（右・カバー 600）	400～610	S
RGN6779	特殊ダクト 一式 No.2（右・カバー 700）		L
RGN6765	特殊ダクト 一式 No.3（右・カバー 600）	550～910	L
RGN6781	特殊ダクト 一式 No.3（右・カバー 700）		L
RGN6783	特殊ダクト 一式 No.3（右・カバー 800）		S
RGN6785	特殊ダクト 一式 No.3（右・カバー 900）		B
RGN6787	特殊ダクト 一式 No.3（右・カバー 1000）		B
RGN6767	特殊ダクト No.4（右）	200～280	B
RGN6769	特殊ダクト 一式 No.5（右・カバー 800）	750～1300	L
RGN6771	特殊ダクト 一式 No.5（右・カバー 900）		B
RGN6773	特殊ダクト 一式 No.5（右・カバー 1000）		L
RGN6775	特殊ダクト 一式 No.5（右・カバー 1100）		B
RGN6777	特殊ダクト 一式 No.5（右・カバー 1200）		B

品目コード	品目名称	整範囲	納期
RGN6762	特殊ダクト 一式 No.1（左・カバー 600）	300～400	L
RGN6764	特殊ダクト 一式 No.2（左・カバー 600）	400～610	S
RGN6780	特殊ダクト 一式 No.2（左・カバー 700）		L
RGN6766	特殊ダクト 一式 No.3（左・カバー 600）	550～910	L
RGN6782	特殊ダクト 一式 No.3（左・カバー 700）		L
RGN6784	特殊ダクト 一式 No.3（左・カバー 800）		S
RGN6786	特殊ダクト 一式 No.3（左・カバー 900）		B
RGN6788	特殊ダクト 一式 No.3（左・カバー 1000）		B
RGN6768	特殊ダクト No.4（左）	200～280	B
RGN6770	特殊ダクト 一式 No.5（左・カバー 800）	750～1300	L
RGN6772	特殊ダクト 一式 No.5（左・カバー 900）		B
RGN6774	特殊ダクト 一式 No.5（左・カバー 1000）		L
RGN6776	特殊ダクト 一式 No.5（左・カバー 1100）		B
RGN6778	特殊ダクト 一式 No.5（左・カバー 1200）		B

※特殊ダクトは特殊ダクトカバーとのセット販売となります。

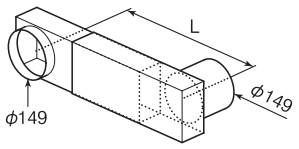

● 特殊ダクトカバー

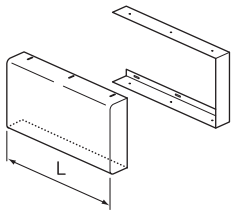

● オーバルダクト

品目コード	品目名称		納期
RGN6671	オーバルダクト 600タイプ		S
RGN6672	オーバルダクト 700タイプ		S

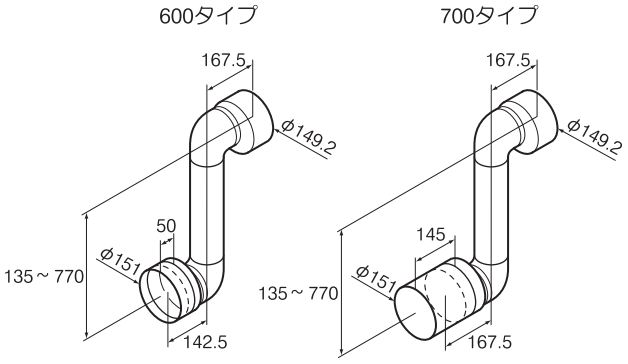

● アンダーカバーセット

品目コード	品目名称	適合機種	納期
RGN6131	アンダーカバーセット FY-MWC59JGR	レンジフード用	S

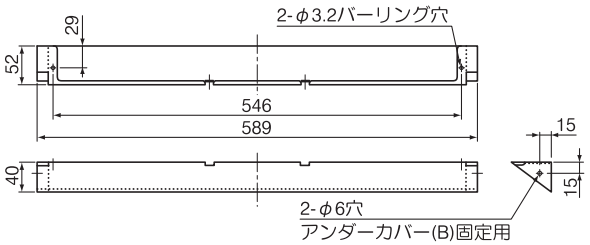

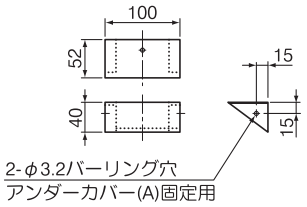

● スライドダクト

使用箇所…

品目コード	品目名称	調整範囲	納期
RGN6701	スライドダクト 1型	160～240	S
RGN6702	スライドダクト 2型	240～400	S
RGN6703	スライドダクト 3型	400～720	S
RGN6704	スライドダクト 4型	720～1360	S
RGN6705	スライドダクト 5型	120～160	S

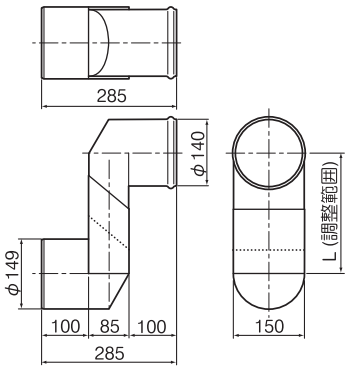

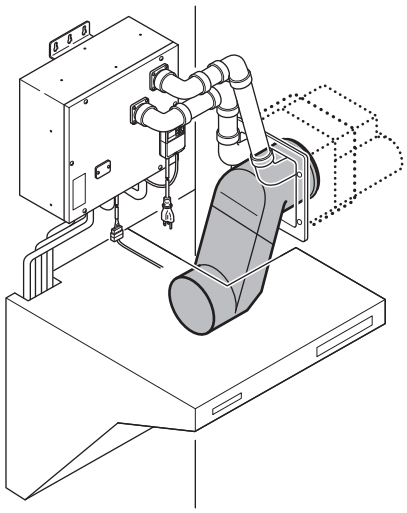

● 特殊ダクト 一式（RH型給湯器用）

品目コード	品目名称	調整範囲	納期
RGN6751	特殊ダクト 一式 No.1（右・カバー 600・RH用）	440～580	S
RGN6753	特殊ダクト 一式 No.2（右・カバー 600・RH用）	560～700	S
RGN6789	特殊ダクト 一式 No.2（右・カバー 700・RH用）		B
RGN6755	特殊ダクト 一式 No.3（右・カバー 700・RH用）	680～820	L
RGN6791	特殊ダクト 一式 No.3（右・カバー 800・RH用）		B
RGN6793	特殊ダクト 一式 No.3（右・カバー 900・RH用）		B
RGN6757	特殊ダクト 一式 No.4（右・カバー 800・RH用）	800～940	L
RGN6795	特殊ダクト 一式 No.4（右・カバー 900・RH用）		B
RGN6797	特殊ダクト 一式 No.4（右・カバー 1000・RH用）		L
RGN6759	特殊ダクト 一式 No.5（右・カバー 1000・RH用）	920～1060	L
RGN6803	特殊ダクト 一式 No.5（右・カバー 1100・RH用）		L
RGN6805	特殊ダクト 一式 No.5（右・カバー 1200・RH用）		B
RGN6760	特殊ダクト 一式 No.6（右・カバー 1100・RH用）	1040～1180	B
RGN6808	特殊ダクト 一式 No.6（右・カバー 1200・RH用）		B

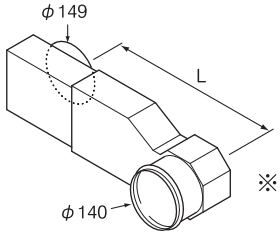

※図は左用

品目コード	品目名称	調整範囲	納期
RGN6752	特殊ダクト 一式 No.1（左・カバー 600・RH用）	440～580	S
RGN6754	特殊ダクト 一式 No.2（左・カバー 600・RH用）	560～700	S
RGN6790	特殊ダクト 一式 No.2（左・カバー 700・RH用）		B
RGN6756	特殊ダクト 一式 No.3（左・カバー 700・RH用）	680～820	L
RGN6792	特殊ダクト 一式 No.3（左・カバー 800・RH用）		B
RGN6794	特殊ダクト 一式 No.3（左・カバー 900・RH用）		B
RGN6758	特殊ダクト 一式 No.4（左・カバー 800・RH用）	800～940	L
RGN6796	特殊ダクト 一式 No.4（左・カバー 900・RH用）		B
RGN6798	特殊ダクト 一式 No.4（左・カバー 1000・RH用）		L
RGN6799	特殊ダクト 一式 No.5（左・カバー 1000・RH用）	920～1060	L
RGN6804	特殊ダクト 一式 No.5（左・カバー 1100・RH用）		L
RGN6806	特殊ダクト 一式 No.5（左・カバー 1200・RH用）		B
RGN6807	特殊ダクト 一式 No.6（左・カバー 1100・RH用）	1040～1180	B
RGN6809	特殊ダクト 一式 No.6（左・カバー 1200・RH用）		B

※特殊ダクトは特殊ダクトカバーとのセット販売となります。

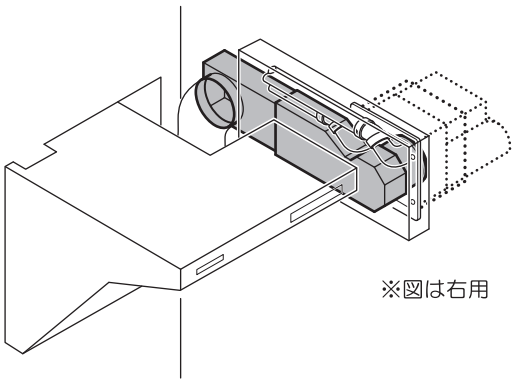

※図は右用

● 特殊ダクトカバー

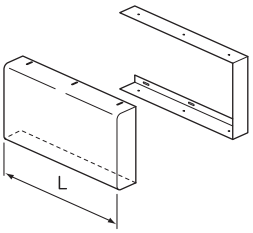

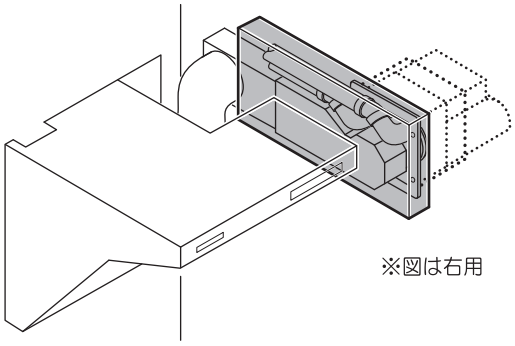

※図は右用

AIS
KDM
浴室外
壁貫通
壁貫通潜熱
壁掛
壁掛潜熱
JS 5号
レンジフード
シャワー
その他
索引掲載品
索引掲載外
新掲載品
廃番品

● 後梁対応ダクト

使用箇所…

品目コード	品目名称	調整範囲	納期
RGN6731	後梁対応ダクト No.1	300～410	S
RGN6732	後梁対応ダクト No.2	400～610	S
RGN6733	後梁対応ダクト No.3	550～910	S

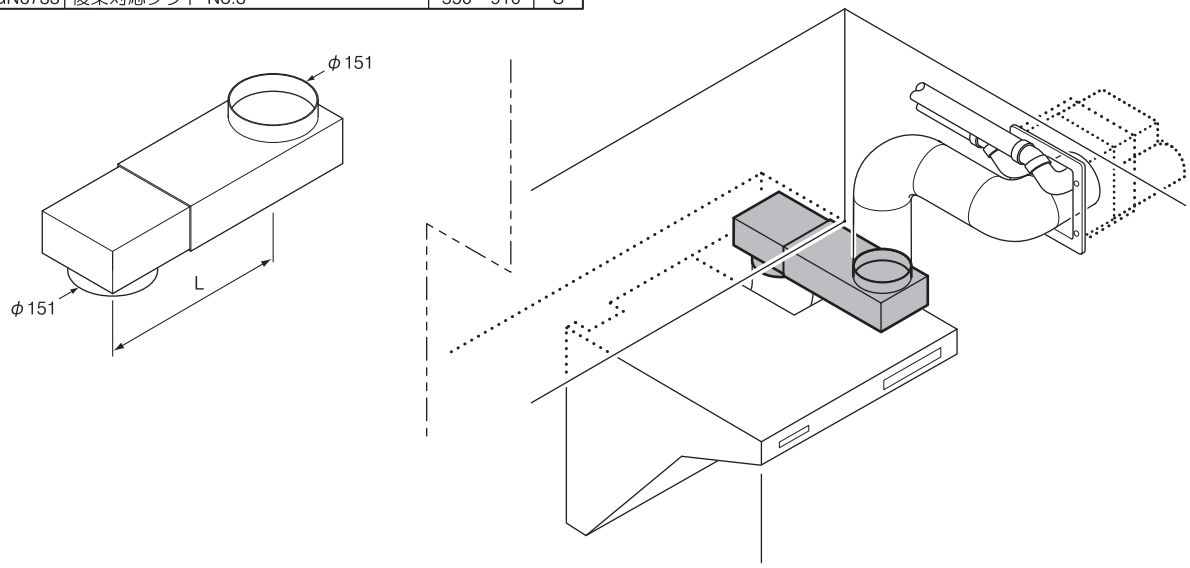

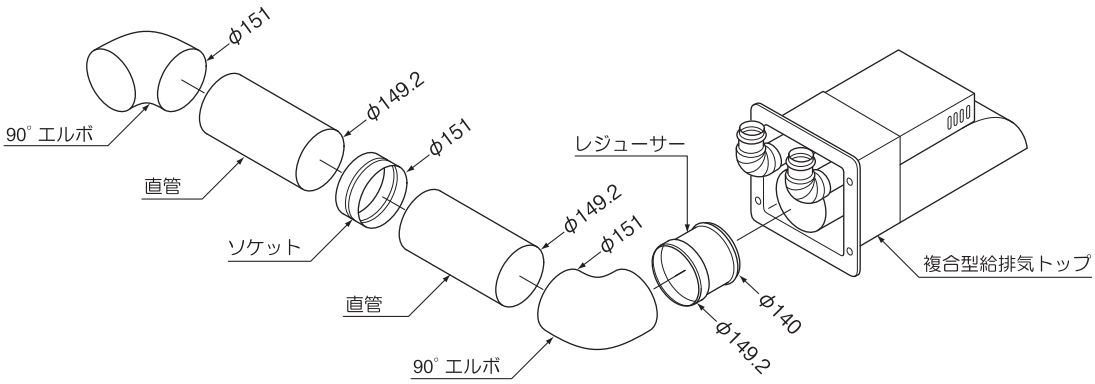

● φ150 90° エルボ

品目コード	品目名称	曲り角度	納期
RGN6621	φ150 90° エルボ	90°	S
RGN6622	φ150 90° エルボ（塗装付）		S

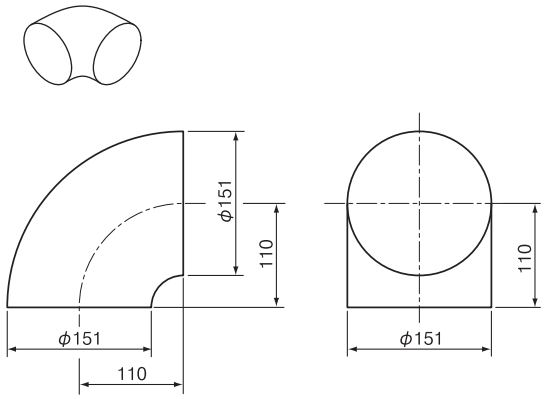

● φ150 ソケット

品目コード	品目名称	L寸法	納期
RGN6641	φ150 ソケット	70	S
RGN6642	φ150 ソケット（塗装付）		S

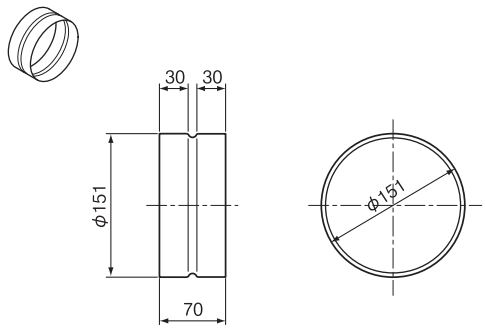

● φ150 直管

品目コード	品目名称	L寸法	納期
RGN6601	φ150 直管 L=80	80	S
RGN6602	φ150 直管 L=100	100	S
RGN6603	φ150 直管 L=200	200	S
RGN6604	φ150 直管 L=300	300	S
RGN6605	φ150 直管 L=500	500	S
RGN6606	φ150 直管 L=1000	1000	S
RGN6611	φ150 直管（塗装付） L=80	80	S
RGN6612	φ150 直管（塗装付） L=100	100	S
RGN6613	φ150 直管（塗装付） L=200	200	S
RGN6614	φ150 直管（塗装付） L=300	300	S
RGN6615	φ150 直管（塗装付） L=500	500	S
RGN6616	φ150 直管（塗装付） L=1000	1000	S

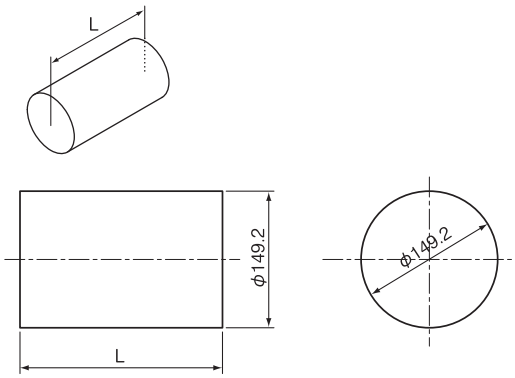

● レジューサー φ150－φ140

品目コード	品目名称		納期
RGN5901	レジューサー φ150－φ140		S

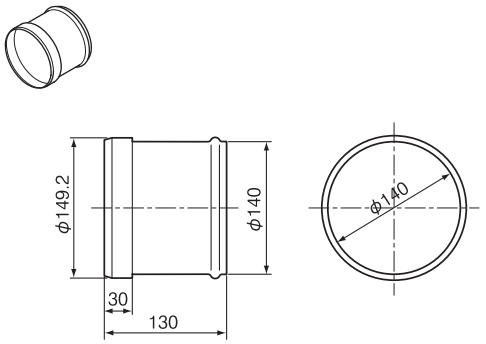

AIS
KDM
浴室外
壁貫通
壁貫通 潜熱
壁掛
壁掛 潜熱
JS 5号
レンジフード
シャワー
その他
索引 掲載品
索引 掲載外
新掲載品 廃番品

● φ150 30° エルボ

品目コード	品目名称	曲り角度	納期
RGN6624	φ150 30° エルボ	30°	S

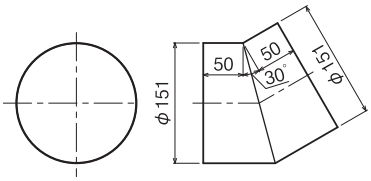

● φ150 45° エルボ

品目コード	品目名称	曲り角度	納期
RGN6626	φ150 45° エルボ No.2	45°	S

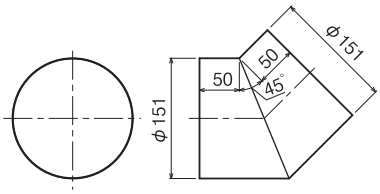

● φ150 接続管

品目コード	品目名称	L寸法	納期
RGN6651	φ150 接続管（短）L=54	54	S
RGN6652	φ150 接続管（長）L=154	154	S

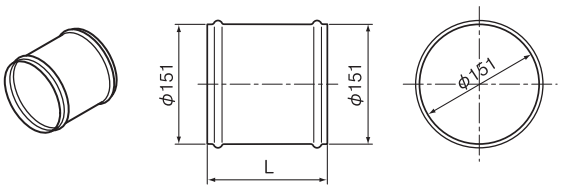

● φ150 調整管

品目コード	品目名称	L寸法	納期
RGN6661	φ150 調整管（短）L=40	40	S
RGN6662	φ150 調整管（長）L=140	140	S

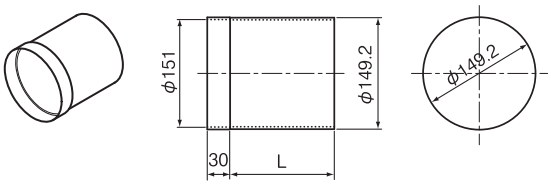

● レジューサー φ149.2－φ137.5

品目コード	品目名称		納期
RGN5902	レジューサー φ149.2－φ137.5		S

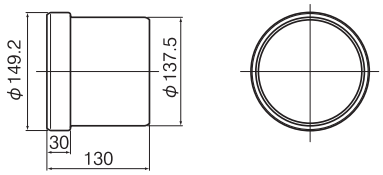

● レジューサー φ151－φ137.5

品目コード	品目名称		納期
RGN5903	レジューサー φ151－φ137.5		S

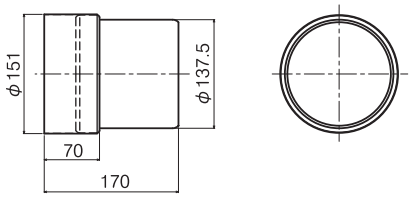

● 側面板

品目コード	品目名称	適合機種	納期
RGN6151	側面板	レンジフード用	S

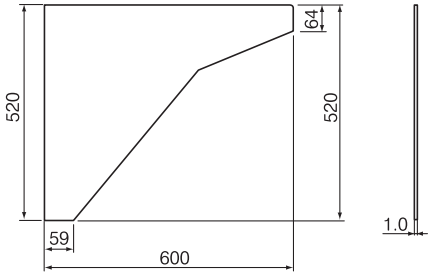

● 側面プレート

品目コード	品目名称	適合機種	納期
RGN6175	側面プレート（右）	レンジフード用	S
RGN6176	側面プレート（左）		S

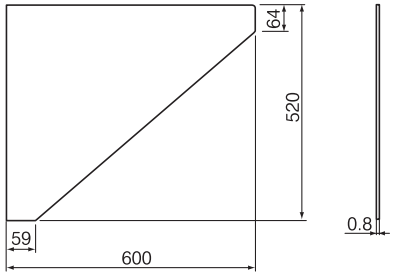

● 側面カバー

品目コード	品目名称	適合機種	納期
RGN6173	側面カバー（右）	レンジフード用	S
RGN6174	側面カバー（左）		S

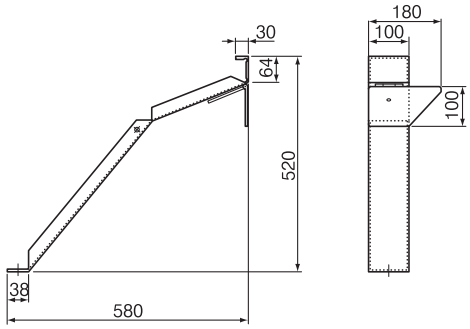

● プレート付側面カバー

品目コード	品目名称	適合機種	納期
RGN6177	プレート付側面カバー（右）	レンジフード用	S
RGN6178	プレート付側面カバー（左）		S

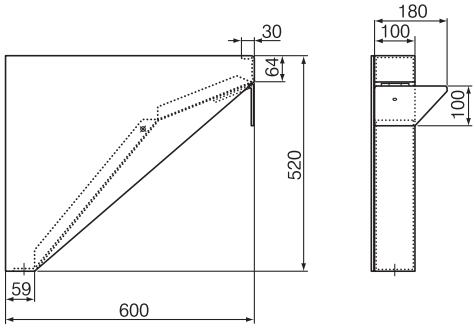

● 深型側面カバー

品目コード	品目名称	適合機種	納期
RGN6171	深型側面カバー（右）	レンジフード用	S
RGN6172	深型側面カバー（左）		S

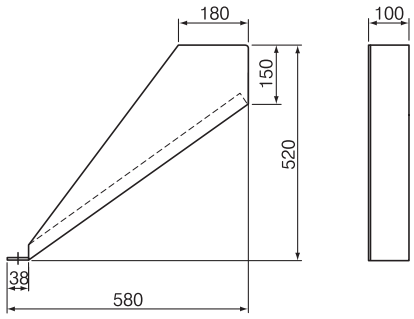

AIS
KDM
浴室外
壁貫通
壁貫通 潜熱
壁掛
壁掛 潜熱
JS 5号
レンジフード
シャワー
その他
索引 掲載品
索引 掲載外
新掲載品 廃番品

● 配管カバー

品目コード	品目名称	全高幅	納期
RGN6101	配管カバー 171－59	175～207	S
RGN6102	配管カバー 201－59	205～267	S
RGN6103	配管カバー 261－59	265～327	S
RGN6104	配管カバー 321－59	325～447	S
RGN6105	配管カバー 171－69	175～207	S
RGN6106	配管カバー 201－69	205～267	S
RGN6107	配管カバー 261－69	265～327	S
RGN6108	配管カバー 321－69	325～447	S

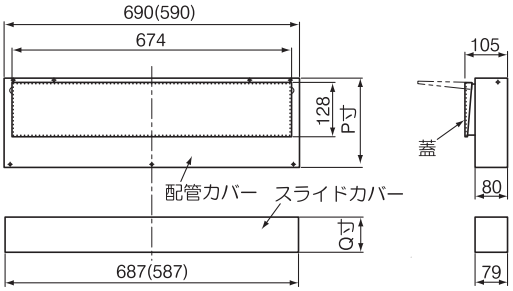

(　)内寸法は590巾寸法

浅形レンジフード

1 設置条件

- レンジの真上、80cm以上の位置に取り付けてください。
- レンジフード本体と可燃物との間は10cm以上離すか、不燃材料を使用して可燃物を覆ってください。
- 外壁条件に合わせ右用と左用があります。

2 同梱部品

- 下記の部品は主な同梱部品です。

機器本体セット	説明書	SUS トラスタッピンねじ	なべ小ネジ	トラスタッピンねじ	蝶ナット
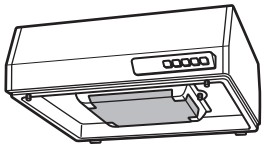 型式：FY-60HJR3MT-W ：FY-60HJR3HT-W	1部	4個	4個	2個	2個
	取付金具	アルミテープ	パッキングテープ	座付木ねじ	ブッシング
	2個	2枚	1本	4個	4個

機器本体セット	トラスタッピンねじ	トラス小ネジ(φ6×12)	取付金具	蝶ナット
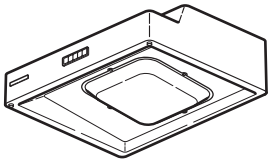 型式：FY-70HF4T-W	(φ4×6) 6個 (φ4×8) 10個	2個	2個	2個
	トラスタッピンねじ	ワッシャー	補助枠	パッキングテープ
	(φ4×25) 4個 (φ4×40) 4個	4個	1個	2本
		アルミテープ 2枚		

3 各部の名称・外形寸法図（単位 mm）

品目コード	品目名称	納期
RGN8003	浅型レンジフード（右 FY-60HJR3MT-W）	L
RGN8004	浅型レンジフード（左 FY-60HJR3HT-W）	L
RGN8005	浅型レンジフード（FY-70HF4T-W）	L

型式：FY-60HJR3MT-W
：FY-60HJR3HT-W

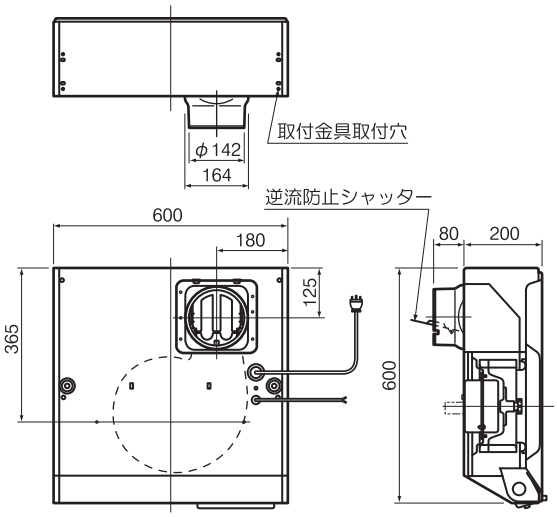

型式：FY-70HF4T-W

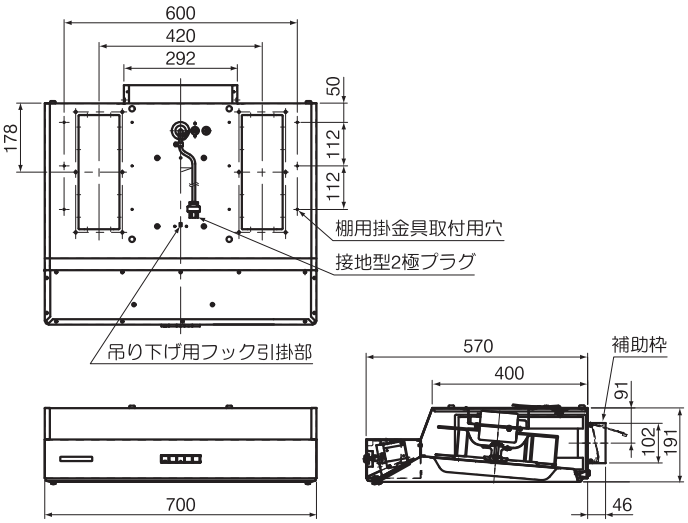

シャワー金具

● 単水栓シャワー水栓

品目コード	品目名称	L寸法	納期
YGN7301	単水栓シャワー水栓（AIS-K用）	26	S
YGN7302	単水栓シャワー水栓（一般用）	56	S

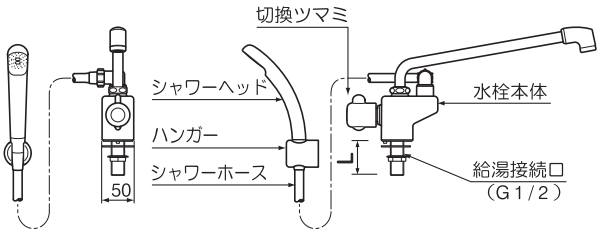

● 2ハンドル混合水栓

品目コード	品目名称	L寸法	納期
YGN7304	2ハンドル混合水栓（一般用）	56	S

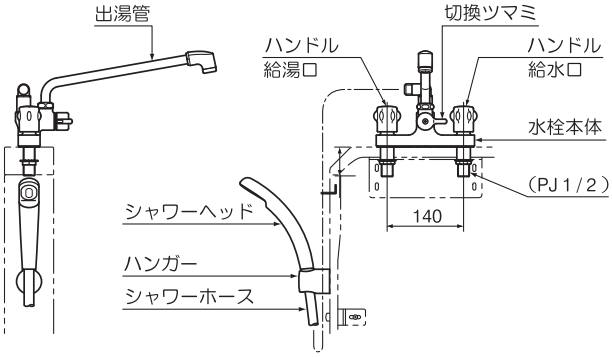

● シングルレバー混合水栓

品目コード	品目名称	穴ピッチ	納期
YGN7331	シングルレバー混合水栓（右・上給水）	85	S
YGN7332	シングルレバー混合水栓（左・上給水）	85	S
YGN7333	シングルレバー混合水栓（右・下給水）	85	S
YGN7334	シングルレバー混合水栓（左・下給水）	85	S

上給水…品番：VSM-32DR
（図は右用）

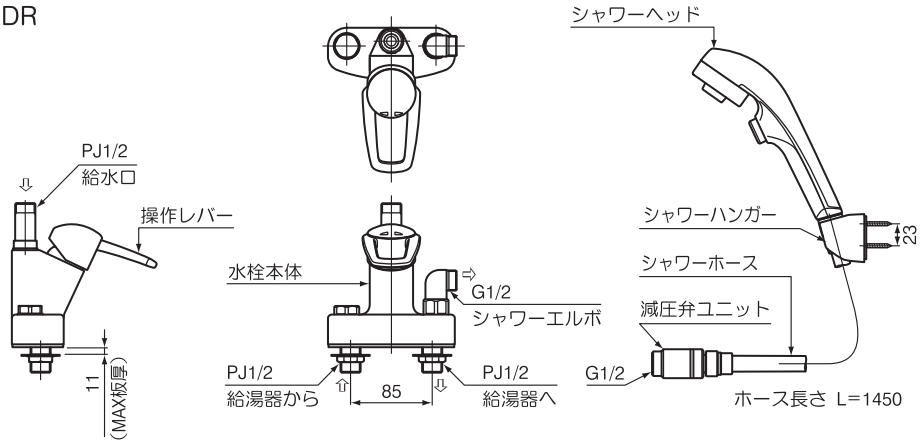

下給水…品番：VSM-33DR
（図は右用）

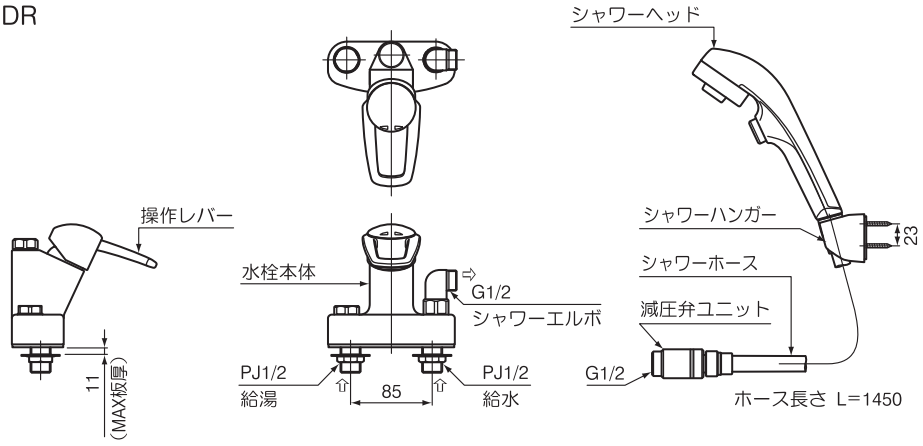

その他部材

● 養生キャップ換気扇穴専用

使用箇所…

品目コード	品目名称		納期
ZGN1001	養生キャップ 150mm 換気扇穴用		B
ZGN1002	養生キャップ 250mm 換気扇穴用		B

養生キャップ 150mm 換気扇穴専用

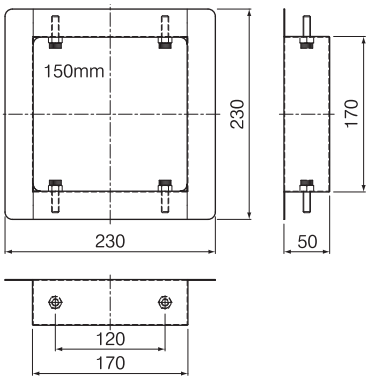

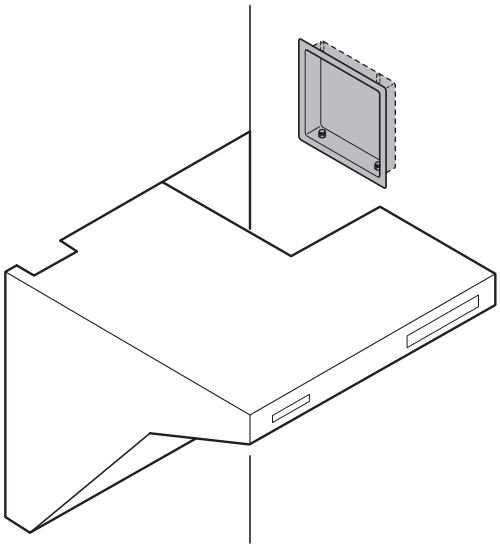

養生キャップ 250mm 換気扇穴専用

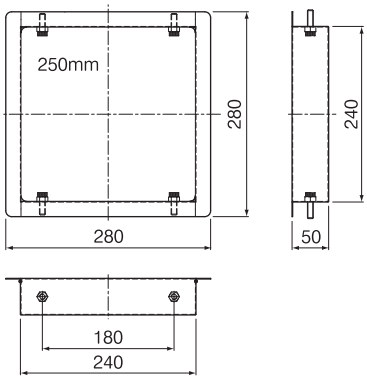

● 養生キャップ BF 貫通穴用

品目コード	品目名称		納期
ZGN1003	養生キャップ BF 貫通穴用		B

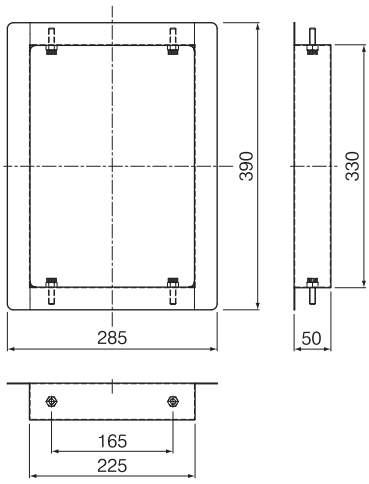

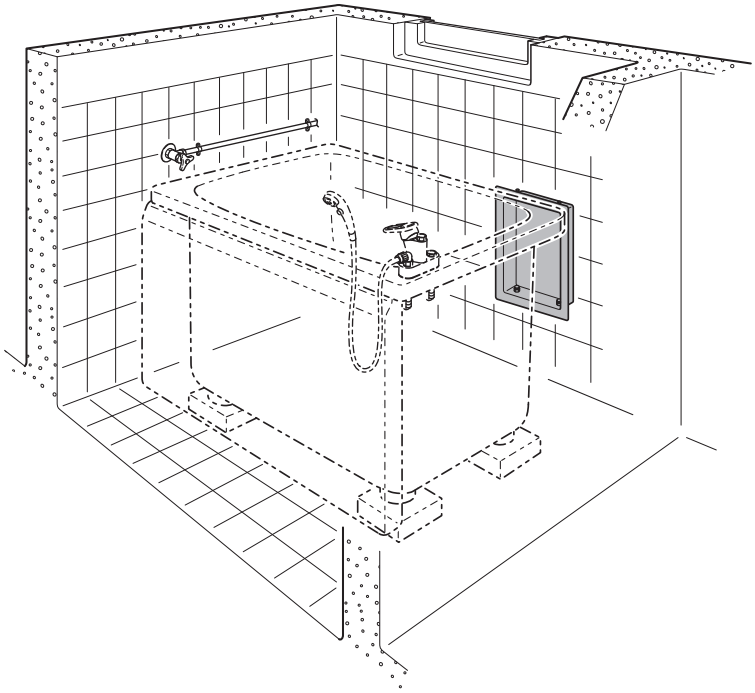

AIS関係

品目コード	品目名	ページ
AGN1101	筒型給排気トップ 150型(右・AIS-K用)	6
AGN1102	筒型給排気トップ 150型(左・AIS-K用)	6
AGN1103	筒型給排気トップ 250型(右・AIS-K用)	6
AGN1104	筒型給排気トップ 250型(左・AIS-K用)	6
AGN1105	筒型給排気トップ 350型(右・AIS-K用)	6
AGN1106	筒型給排気トップ 350型(左・AIS-K用)	6
AGN1107	筒型給排気トップ 450型(右・AIS-K用)	6
AGN1108	筒型給排気トップ 450型(左・AIS-K用)	6
AGN1109	筒型給排気トップ 550型(右・AIS-K用)	6
AGN1110	筒型給排気トップ 550型(左・AIS-K用)	6
AGN1111	筒型給排気トップ 650型(右・AIS-K用)	6
AGN1112	筒型給排気トップ 650型(左・AIS-K用)	6
AGN1113	筒型給排気トップ 750型(右・AIS-K用)	6
AGN1114	筒型給排気トップ 750型(左・AIS-K用)	6
AGN1115	筒型給排気トップ 850型(右・AIS-K用)	6
AGN1116	筒型給排気トップ 850型(左・AIS-K用)	6
AGN1131	薄型給排気トップ 100型(右・AIS-K用)	7
AGN1132	薄型給排気トップ 100型(左・AIS-K用)	7
AGN1133	薄型給排気トップ 200型(右・AIS-K用)	7
AGN1134	薄型給排気トップ 200型(左・AIS-K用)	7
AGN1135	薄型給排気トップ 300型(右・AIS-K用)	7
AGN1136	薄型給排気トップ 300型(左・AIS-K用)	7
AGN1137	薄型給排気トップ 400型(右・AIS-K用)	7
AGN1138	薄型給排気トップ 400型(左・AIS-K用)	7
AGN1139	薄型給排気トップ 2000型(右・AIS-K用)	7
AGN1140	薄型給排気トップ 2000型(左・AIS-K用)	7
AGN1161	給排気トップ BF 300型	5
AGN1162	給排気トップ BF 400型	5
AGN1163	給排気トップ BF 500型	5
AGN1164	給排気トップ BF 600型	5
AGN1165	給排気トップ BF 700型	5
AGN1166	給排気トップ BF 800型	5
AGN1181	給排気トップ BF-Ⅱ 200型	5
AGN1182	給排気トップ BF-Ⅱ 250型	5
AGN1183	給排気トップ BF-Ⅱ 300型	5
AGN1184	給排気トップ BF-Ⅱ 350型	5
AGN1185	給排気トップ BF-Ⅱ 400型	5
AGN1186	給排気トップ BF-Ⅱ 450型	5
AGN1187	給排気トップ BF-Ⅱ 500型	5
AGN1201	給排気トップチャンバーセット(短)	7
AGN1202	給排気トップチャンバーセット(長)	7
AGN1203	給排気トップチャンバーセット(長2)	7
AGN1221	φ60 排気トップ(短)	7
AGN1222	φ60 排気トップ(長)	7
AGN1223	φ60 排気トップ(長2)	7
AGN1225	φ60 排気トップ(直形)	8
AGN1251	廊下型給排気筒	6
AGN1252	廊下型給排気筒B	6
AGN1501	ウインドサッシ用断熱カバーB型 W=20	12
AGN1502	ウインドサッシ用断熱カバーB型 W=25	12

AIS関係

品目コード	品目名	ページ
AGN1503	ウインドサッシ用断熱カバーB型 W=30	12
AGN1504	ウインドサッシ用断熱カバーB型 W=35	12
AGN1505	ウインドサッシ用断熱カバーB型 W=40	12
AGN1506	ウインドサッシ用断熱カバーB型 W=45	12
AGN1507	ウインドサッシ用断熱カバーB型 W=50	12
AGN1508	ウインドサッシ用断熱カバーB型 W=55	12
AGN1509	ウインドサッシ用断熱カバーB型 W=60	12
AGN1521	側方排気用断熱カバー W=30	12
AGN1522	側方排気用断熱カバー W=35	12
AGN1523	側方排気用断熱カバー W=40	12
AGN1524	側方排気用断熱カバー W=45	12
AGN1525	側方排気用断熱カバー W=50	12
AGN1533	丸ガード (φ210×105)	20
AGN1551	φ50 断熱カバー L=100	11
AGN1608	後方排気用断熱カバー A	12
AGN1609	後方排気用断熱カバー B	12
AGN9004	片ナット分岐継手 (シングルレバーシャワー水栓用)	13
APN1005	循環金具セット (AIS-FF-K用)	10
APN7201	後方カウンター 720×200	9

浴室外設置型ガス風呂釜関係

品目コード	品目名	ページ
CGN8251	風止板(SB101K用)	24
CGN8301	PCハンドル	24
CGN8423	循環パイプ PP-280mm	24
CPN8001	ML-SB101K-F (Aセット) <13A>	22
CPN8002	ML-SB101K-F (Aセット) <LPG>	22
CPN8151	TA-ML-SB101K-F<13A>	24
CPN8152	TA-ML-SB101K-F<LPG>	24

※索引は品目コード順となっております。

壁貫通関係

品目コード	品目名	ページ
HGN2101	φ100 45°エルボトップ	48,55
HGN2102	φ100 90°エルボトップ	48,55
HGN2103	φ100 ストレートトップ	36,48,55
HGN4251	ML-1602HS<13A/12A>	26
HGN4252	ML-1602HL<13A/12A>	26
HGN4304	排気カバー WFG-6	35
HGN4409	暖房端末機取付金具（1100型浴槽用）	30
HGN4410	暖房端末機取付金具（1050型浴槽用）	30
HGN4601	壁厚スペーサー30型(W=30-70)	31
HGN4602	壁厚スペーサー70型(W=70-130)	31
HGN4603	壁厚スペーサー130型(W=130-230)	31
HGN4701	壁穴支持金具(壁貫通風呂釜用)	31
HGN4702	水平支持金具	31
HPN4802	壁貫通取付架台(ML-C1602HC用)	31

ML-JS5号関係

品目コード	品目名	ページ
JGN5011	A型給排気トップ 200型(エルボ接続)	58
JGN5012	A型給排気トップ 250型(エルボ接続)	58
JGN5013	A型給排気トップ 300型(エルボ接続)	58
JGN5014	A型給排気トップ 350型(エルボ接続)	58
JGN5015	A型給排気トップ 400型(エルボ接続)	58
JGN5016	A型給排気トップ 450型(エルボ接続)	58
JGN5017	A型給排気トップ 500型(エルボ接続)	58
JGN5018	A型給排気トップ 550型(エルボ接続)	58
JGN5019	A型給排気トップ 600型(エルボ接続)	58
JGN5020	A型給排気トップ 650型(エルボ接続)	58
JGN5021	A型給排気トップ 700型(エルボ接続)	58
JGN5022	A型給排気トップ 750型(エルボ接続)	58
JGN5023	A型給排気トップ 800型(エルボ接続)	58
JGN5031	A型給排気トップ 200型(直接続)	58
JGN5032	A型給排気トップ 250型(直接続)	58
JGN5033	A型給排気トップ 300型(直接続)	58
JGN5034	A型給排気トップ 350型(直接続)	58
JGN5041	絶壁用A型給排気トップ 200型(エルボ接続)	58
JGN5042	絶壁用A型給排気トップ 250型(エルボ接続)	58
JGN5043	絶壁用A型給排気トップ 300型(エルボ接続)	58
JGN5044	絶壁用A型給排気トップ 350型(エルボ接続)	58
JGN5045	絶壁用A型給排気トップ 400型(エルボ接続)	58
JGN5046	絶壁用A型給排気トップ 450型(エルボ接続)	58
JGN5047	絶壁用A型給排気トップ 500型(エルボ接続)	58
JGN5048	絶壁用A型給排気トップ 550型(エルボ接続)	58

ML-JS5号関係

品目コード	品目名	ページ
JGN5049	絶壁用A型給排気トップ 600型(エルボ接続)	58
JGN5050	絶壁用A型給排気トップ 650型(エルボ接続)	58
JGN5051	絶壁用A型給排気トップ 700型(エルボ接続)	58
JGN5052	絶壁用A型給排気トップ 750型(エルボ接続)	58
JGN5053	絶壁用A型給排気トップ 800型(エルボ接続)	58
JGN5071	B型給排気トップ 150型(エルボ接続・フランジ175)	59
JGN5072	B型給排気トップ 200型(エルボ接続・フランジ175)	59
JGN5073	B型給排気トップ 250型(エルボ接続・フランジ175)	59
JGN5074	B型給排気トップ 300型(エルボ接続・フランジ175)	59
JGN5075	B型給排気トップ 350型(エルボ接続・フランジ175)	59
JGN5076	B型給排気トップ 400型(エルボ接続・フランジ175)	59
JGN5077	B型給排気トップ 150型(エルボ接続・フランジ250)	59
JGN5078	B型給排気トップ 200型(エルボ接続・フランジ250)	59
JGN5079	B型給排気トップ 250型(エルボ接続・フランジ250)	59
JGN5080	B型給排気トップ 300型(エルボ接続・フランジ250)	59
JGN5081	B型給排気トップ 350型(エルボ接続・フランジ250)	59
JGN5082	B型給排気トップ 400型(エルボ接続・フランジ250)	59
JGN5122	B型給排気トップ 0型(フランジ175・パイプ200)	59
JGN5123	B型給排気トップ 0型(フランジ175・パイプ250)	59
JGN5124	B型給排気トップ 0型(フランジ175・パイプ300)	59
JGN5125	B型給排気トップ 0型(フランジ175・パイプ350)	59
JGN5126	B型給排気トップ 0型(フランジ175・パイプ400)	59
JGN5127	B型給排気トップ 0型(フランジ175・パイプ150)	59
JGN5131	B型給排気トップ 0型(フランジ250・パイプ150)	59
JGN5132	B型給排気トップ 0型(フランジ250・パイプ200)	59
JGN5133	B型給排気トップ 0型(フランジ250・パイプ250)	59
JGN5134	B型給排気トップ 0型(フランジ250・パイプ300)	59
JGN5135	B型給排気トップ 0型(フランジ250・パイプ350)	59
JGN5136	B型給排気トップ 0型(フランジ250・パイプ400)	59
JGN5141	C型給排気トップ 100型(右)	59
JGN5142	C型給排気トップ 100型(左)	59
JGN5143	C型給排気トップ 200型(右)	59
JGN5144	C型給排気トップ 200型(左)	59
JGN5145	C型給排気トップ 300型(右)	59
JGN5146	C型給排気トップ 300型(左)	59
JGN5147	C型給排気トップ 400型(右)	59
JGN5148	C型給排気トップ 400型(左)	59
JGN5161	D型給排気トップ 150型	60
JGN5162	D型給排気トップ 250型	60
JGN5163	D型給排気トップ 450型	60
JGN5181	E型給排気トップ(垂れ壁用・130タイプ)	60
JGN5182	E型給排気トップ(垂れ壁用・180タイプ)	60
JGN5183	E型給排気トップ(垂れ壁用・230タイプ)	60
JGN5191	E型給排気トップ(天井取付用)	60
JGN5192	E型給排気トップ(壁取付用)	61
JGN5201	E型トップ用排気フード 200型(エルボ接続)	61
JGN5202	E型トップ用排気フード 250型(エルボ接続)	61
JGN5203	E型トップ用排気フード 300型(エルボ接続)	61
JGN5204	E型トップ用排気フード 350型(エルボ接続)	61

※索引は品目コード順となっております。

ML−JS5号関係

品目コード	品目名	ページ
JGN5205	E型トップ用排気フード 400型(エルボ接続)	61
JGN5206	E型トップ用排気フード 450型(エルボ接続)	61
JGN5207	E型トップ用排気フード 500型(エルボ接続)	61
JGN5221	E型トップ用薄型排気フード A型(パイプ 150)	62
JGN5222	E型トップ用薄型排気フード A型(パイプ 200)	62
JGN5223	E型トップ用薄型排気フード A型(パイプ 250)	62
JGN5224	E型トップ用薄型排気フード A型(パイプ 300)	62
JGN5225	E型トップ用薄型排気フード A型(パイプ 350)	62
JGN5226	E型トップ用薄型排気フード A型(パイプ 400)	62
JGN5262	E型トップ用薄型排気フード C型(パイプ 150)	62
JGN5263	E型トップ用薄型排気フード C型(パイプ 200)	62
JGN5264	E型トップ用薄型排気フード C型(パイプ 250)	62
JGN5265	E型トップ用薄型排気フード C型(パイプ 300)	62
JGN5266	E型トップ用薄型排気フード C型(パイプ 350)	62
JGN5267	E型トップ用薄型排気フード C型(パイプ 400)	62
JGN5281	F型給排気トップ 150型(右)	61
JGN5282	F型給排気トップ 150型(左)	61
JGN5283	F型給排気トップ 250型(右)	61
JGN5284	F型給排気トップ 250型(左)	61
JGN5285	F型給排気トップ 350型(右)	61
JGN5286	F型給排気トップ 350型(左)	61
JGN5287	F型給排気トップ 450型(右)	61
JGN5288	F型給排気トップ 450型(左)	61
JGN5401	A型トップ化粧板 300×350	64
JGN5402	A型トップ化粧板 350×350	64
JGN5403	A型トップ化粧板 300×320	64
JGN5404	A型トップ化粧板 450×390	64
JGN5405	A型トップ化粧板 280×308	64
JGN5406	A型トップ化粧板 278×300	64
JGN5407	A型トップ化粧板 310×320 (習志野台用)	64
JGN5408	A型トップ化粧板 400×440 (牧の原用)	64
JGN5409	A型トップ化粧板 400×450 (千草台用)	64
JGN5410	A型トップ化粧板 420×420 (豊ヶ丘用)	64
JGN5411	A型トップ化粧板 450×450 (L型・東門真用)	64
JGN5412	A型トップ化粧板 450×450 (男山用No.1)	64
JGN5413	A型トップ化粧板 380×380	64
JGN5414	A型トップ化粧板 450×450(男山用No.2)	64
JGN5501	A型トップ取付板 308×315	64
JGN5502	A型トップ取付板 305×315	64
JGN5503	A型トップ取付板 340×340(OK−1穴付)	64
JGN5504	A型トップ取付板 340×340(OK−1穴無)	64
JGN5505	A型トップ取付板 340×340(豊ヶ丘用)	64
JGN5506	A型トップ取付板 400×400(OK−2穴付)	64
JGN5507	A型トップ取付板 400×400(OK−2穴無)	64
JGN5508	A型トップ取付板 400×450	64
JGN5509	給排気トップ取付板 300×350	64
JGN5510	給排気トップ取付板 380×380	64
JGN5511	D型トップ取付板 340×303	64
JGN5621	防雨化粧プレート(A型トップ用)	58
JGN5631	B型トップフランジ 175型	59

ML−JS5号関係

品目コード	品目名	ページ
JGN5632	B型トップフランジ 250型	59
JGN5633	B型トップフランジ 300型(川口芝園用)	59
JGN5639	特殊フランジ(北砂用)	67
JGN5640	特殊フランジ(大谷田用)	67
JGN5701	VP管保護カバー 50型	65
JGN5702	VP管保護カバー 65型	65
JGN5703	VP管保護カバー 75型	65
JGN5704	VP管保護カバー 100型	65
JGN5705	VP管保護カバー 125型	65
JGN5801	天吊金具(RHラック) Aタイプ	66
JGN5802	天吊金具(RHラック) Bタイプ	66
JGN5803	天吊金具(RHラック) Cタイプ	66
JGN5821	B型トップ浮かし金具 H=70	65
JGN5822	B型トップ浮かし金具 H=100	65
JGN5823	B型トップ浮かし金具 H=140	65
JGN5831	配管サドル	66
JGN5841	三連支持バンド	67
JGN5842	三連支持バンド(塗装付)	67
JPN5001	ML−JS5号FF<13A>	57

KDM関係

品目コード	品目名	ページ
KGN0101	筒型給排気筒 150型(右・KDM用)	16
KGN0102	筒型給排気筒 150型(左・KDM用)	16
KGN0103	筒型給排気筒 250型(右・KDM用)	16
KGN0104	筒型給排気筒 250型(左・KDM用)	16
KGN0105	筒型給排気筒 350型(右・KDM用)	16
KGN0106	筒型給排気筒 350型(左・KDM用)	16
KGN0107	筒型給排気筒 450型(右・KDM用)	16
KGN0108	筒型給排気筒 450型(左・KDM用)	16
KGN0109	筒型給排気筒 550型(右・KDM用)	16
KGN0110	筒型給排気筒 550型(左・KDM用)	16
KGN0111	筒型給排気筒 650型(右・KDM用)	16
KGN0112	筒型給排気筒 650型(左・KDM用)	16
KGN0113	筒型給排気筒 750型(右・KDM用	16
KGN0114	筒型給排気筒 750型(左・KDM用)	16
KGN0115	筒型給排気筒 850型(右・KDM用)	16
KGN0116	筒型給排気筒 850型(左・KDM用)	16
KGN0121	薄型給排気筒 100型(右・KDM用)	16
KGN0122	薄型給排気筒 100型(左・KDM用)	16
KGN0123	薄型給排気筒 200型(右・KDM用)	16
KGN0124	薄型給排気筒 200型(左・KDM用)	16
KGN0125	薄型給排気筒 300型(右・KDM用)	16
KGN0126	薄型給排気筒 300型(左・KDM用)	16
KGN0127	薄型給排気筒 400型(右・KDM用)	16
KGN0128	薄型給排気筒 400型(左・KDM用)	16

※索引は品目コード順となっております。

KDM関係

品目コード	品目名	ページ
KGN0141	筒型給排気筒 150型(右・KDM−Ⅱ用)	18
KGN0142	筒型給排気筒 150型(左・KDM−Ⅱ用)	18
KGN0143	筒型給排気筒 250型(右・KDM−Ⅱ用)	18
KGN0144	筒型給排気筒 250型(左・KDM−Ⅱ用)	18
KGN0145	筒型給排気筒 350型(右・KDM−Ⅱ用)	18
KGN0146	筒型給排気筒 350型(左・KDM−Ⅱ用)	18
KGN0147	筒型給排気筒 450型(右・KDM−Ⅱ用)	18
KGN0148	筒型給排気筒 450型(左・KDM−Ⅱ用)	18
KGN0149	筒型給排気筒 550型(右・KDM−Ⅱ用)	18
KGN0150	筒型給排気筒 550型(左・KDM−Ⅱ用)	18
KGN0151	筒型給排気筒 650型(右・KDM−Ⅱ用)	18
KGN0152	筒型給排気筒 650型(左・KDM−Ⅱ用)	18
KGN0153	筒型給排気筒 750型(右・KDM−Ⅱ用)	18
KGN0154	筒型給排気筒 750型(左・KDM−Ⅱ用)	18
KGN0155	筒型給排気筒 850型(右・KDM−Ⅱ用)	18
KGN0156	筒型給排気筒 850型(左・KDM−Ⅱ用)	18
KGN0161	筒型給排気筒 150型(直型・KDM−Ⅱ用)	18
KGN0162	筒型給排気筒 250型(直型・KDM−Ⅱ用)	18
KGN0163	筒型給排気筒 350型(直型・KDM−Ⅱ用)	18
KGN0164	筒型給排気筒 450型(直型・KDM−Ⅱ用)	18
KGN0165	筒型給排気筒 550型(直型・KDM−Ⅱ用)	18
KGN0166	筒型給排気筒 650型(直型・KDM−Ⅱ用)	18
KGN0167	筒型給排気筒 750型(直型・KDM−Ⅱ用)	18
KGN0168	筒型給排気筒 850型(直型・KDM−Ⅱ用)	18
KGN0171	薄型給排気筒 100型(右・KDM−Ⅱ用)	17
KGN0172	薄型給排気筒 100型(左・KDM−Ⅱ用)	17
KGN0173	薄型給排気筒 200型(右・KDM−Ⅱ用)	17
KGN0174	薄型給排気筒 200型(左・KDM−Ⅱ用)	17
KGN0175	薄型給排気筒 300型(右・KDM−Ⅱ用)	17
KGN0176	薄型給排気筒 300型(左・KDM−Ⅱ用)	17
KGN0177	薄型給排気筒 400型(右・KDM−Ⅱ用)	17
KGN0178	薄型給排気筒 400型(左・KDM−Ⅱ用)	17
KGN0181	薄型給排気筒 100型(直型・KDM−Ⅱ用)	17
KGN0182	薄型給排気筒 200型(直型・KDM−Ⅱ用)	17
KGN0183	薄型給排気筒 300型(直型・KDM−Ⅱ用)	17
KGN0184	薄型給排気筒 400型(直型・KDM−Ⅱ用)	17
KGN0191	既設給排気金具(エルボ型)	19
KGN0192	既設給排気金具(直型)	19
KGN0193	既設給排気金具(箱型)	19
KGN0221	φ100 プラグキャップ	20
KGN0222	φ160 プラグキャップ	20
KPN0001	KDM−FF(右)<13A>	14
KPN0002	KDM−FF(左)<13A>	14
KPN0003	KDM−FF−Ⅱ(右)<13A>	15
KPN0004	KDM−FF−Ⅱ(左)<13A>	15
KPN0251	φ50 二つ割化粧板 P=100	20
KPN0252	φ50 二つ割化粧板 P=100(塗装付)	20
NGN2021	浴室リモコンコード S 5A L=5m	39,42,50,53
NGN2022	浴室リモコンコード S 8A L=8m	39,42,50,53

壁掛関係

品目コード	品目名	ページ
NGN2023	浴室リモコンコード S 10A L=10m	39,42,50,53
NGN2024	浴室リモコンコード S 15A L=15m	39,42,50,53
NGN2025	浴室リモコンコード S 20A L=20m	39,42,50,53
NGN2031	台所リモコンコード M 5A L=5m	39,42,50,53
NGN2032	台所リモコンコード M 8A L=8m	39,42,50,53
NGN2033	台所リモコンコード M 10A L=10m	39,42,50,53
NGN2034	台所リモコンコード M 15A L=15m	39,42,50,53
NGN2035	台所リモコンコード M 20A L=20m	39,42,50,53
NGN2104	φ100 排気変更アダプター	48
NGN2105	φ100 排気変更アダプター 15°(C1601用)	56
NGN2106	φ100 排気変更アダプター 30°(C1601用)	56
NGN2112	アルコーブ排気カバー L30	46
NGN2122	排気カバー C80	45
NGN2201	ML−C1601AW−ST<13A>	52
NGN2202	ML−C1601SAW−ST<13A>	52
NGN2211	浴室リモコン(RC−D101SE−H)	53
NGN2212	台所リモコン(RC−D101ME)	53
NGN2225	ML−1603AW−S<13A>	40
NGN2226	ML−1603SAW−S<13A>	40
NGN2227	ML−1603AW−ST<13A>	41
NGN2228	ML−1603SAW−ST<13A>	41
NGN2229	ML−1603AW−FF<13A>	49
NGN2230	ML−1603SAW−FF<13A>	49
NGN2231	浴室リモコン RC−D101S−H	42,50
NGN2232	台所リモコン RC−D101M	42,50
NGN2245	浴室リモコン RC−J101S−H	39
NGN2246	台所リモコン RC−J101M	39
NGN2521	配管カバー H38−K 450型(スリム用)	44,56
NGN2522	配管カバー H38−K 600型(スリム用)	44,56
NGN2523	配管カバー H38−K 700型(スリム用)	44,56
NGN2524	配管カバー H38−K 800型(スリム用)	44,56
NGN2525	配管カバー H38−K 900型(スリム用)	44,56
NGN2526	配管カバー H38−K 1000型(スリム用)	44,56
NGN2527	配管カバー H38−K 1200型(スリム用)	44,56
NGN2528	配管カバー H38−K 1100型(スリム用)	44,56
NGN9001	φ120 給排気トップ 100型	51
NGN9002	φ120 給排気トップ 200型	51
NGN9003	φ120 給排気トップ 400型	51
NGN9004	φ120 給排気トップ 700型	51

※索引は品目コード順となっております。

壁掛関係

品目コード	品目名	ページ
NPN2601	中継ユニット Aタイプ	47
NPN2602	中継ユニット Bタイプ	47
NPN2603	中継ユニット Cタイプ	47
NPN2801	給湯器ラック（スリム用）	47,56
NPN2802	給湯器ラック D 450型	54
NPN2803	給湯器ラック D 550型	54
NPN2901	潜熱回収型給湯器ラック 防鳥板B	56
NPN3001	給湯器取付金枠 No,1	47
PPN2604	中継ユニット Dタイプ（潜熱用）	54
PPN2605	中継ユニット Eタイプ（潜熱用）	54

レンジフード関係

品目コード	品目名	ページ
RGN5901	レジューサー φ150−φ140	74
RGN5902	レジューサー φ149.2−φ137.5	75
RGN5903	レジューサー φ151−φ137.5	75
RGN6001	アイレベルレンジフード（右）FY−59HVK3JGR	68
RGN6002	アイレベルレンジフード（左）FY−59HVK3JGL	68
RGN6101	配管カバー 171−59	77
RGN6102	配管カバー 201−59	77
RGN6103	配管カバー 261−59	77
RGN6104	配管カバー 321−59	77
RGN6105	配管カバー 171−69	77
RGN6106	配管カバー 201−69	77
RGN6107	配管カバー 261−69	77
RGN6108	配管カバー 321−69	77
RGN6131	アンダーカバーセット FY-MWC59JGR	71
RGN6141	防雨化粧プレート T20(絶壁型フード用)	70
RGN6142	防雨化粧プレート T40(絶壁型フード用)	70
RGN6151	側面板	76
RGN6171	深型側面カバー（右）	76
RGN6172	深型側面カバー（左）	76
RGN6173	側面カバー（右）	76
RGN6174	側面カバー（左）	76
RGN6175	側面プレート（右）	76
RGN6176	側面プレート（左）	76
RGN6177	プレート付側面カバー(右)	76
RGN6178	プレート付側面カバー(左)	76
RGN6601	φ150 直管 L=80	74
RGN6602	φ150 直管 L=100	74
RGN6603	φ150 直管 L=200	74
RGN6604	φ150 直管 L=300	74
RGN6605	φ150 直管 L=500	74
RGN6606	φ150 直管 L=1000	74
RGN6611	φ150 直管(塗装付) L= 80	74
RGN6612	φ150 直管(塗装付) L=100	74
RGN6613	φ150 直管(塗装付) L=200	74

レンジフード関係

品目コード	品目名	ページ
RGN6614	φ150 直管(塗装付) L=300	74
RGN6615	φ150 直管(塗装付) L=500	74
RGN6616	φ150 直管(塗装付) L=1000	74
RGN6621	φ150 90° エルボ	74
RGN6622	φ150 90° エルボ（塗装付）	74
RGN6624	φ150 30° エルボ	75
RGN6626	φ150 45° エルボ No.2	75
RGN6641	φ150 ソケット	74
RGN6642	φ150 ソケット(塗装付)	74
RGN6651	φ150 接続管(短) L=54	75
RGN6652	φ150 接続管(長) L=154	75
RGN6661	φ150 調整管(短) L=40	75
RGN6662	φ150 調整管(長) L=140	75
RGN6671	オーバルダクト 600タイプ	71
RGN6672	オーバルダクト 700タイプ	71
RGN6701	スライドダクト 1型	72
RGN6702	スライドダクト 2型	72
RGN6703	スライドダクト 3型	72
RGN6704	スライドダクト 4型	72
RGN6705	スライドダクト 5型	72
RGN6731	後梁対応ダクト No.1	73
RGN6732	後梁対応ダクト No.2	73
RGN6733	後梁対応ダクト No.3	73
RGN6751	特殊ダクト 一式 No.1(右・カバー600・RH用)	72
RGN6752	特殊ダクト 一式 No.1(左・カバー600・RH用)	72
RGN6753	特殊ダクト 一式 No.2(右・カバー600・RH用)	72
RGN6754	特殊ダクト 一式 No.2(左・カバー600・RH用)	72
RGN6755	特殊ダクト 一式 No.3(右・カバー700・RH用)	72
RGN6756	特殊ダクト 一式 No.3(左・カバー700・RH用)	72
RGN6757	特殊ダクト 一式 No.4(右・カバー800・RH用)	72
RGN6758	特殊ダクト 一式 No.4(左・カバー800・RH用)	72
RGN6759	特殊ダクト 一式 No.5(右・カバー1000・RH用)	72
RGN6760	特殊ダクト 一式 No.6(右・カバー1100・RH用)	72
RGN6761	特殊ダクト 一式 No.1(右・カバー600)	71
RGN6762	特殊ダクト 一式 No.1(左・カバー600)	71
RGN6763	特殊ダクト 一式 No.2(右・カバー600)	71
RGN6764	特殊ダクト 一式 No.2(左・カバー600)	71
RGN6765	特殊ダクト 一式 No.3(右・カバー600)	71
RGN6766	特殊ダクト 一式 No.3(左・カバー600)	71
RGN6767	特殊ダクト No.4(右)	71
RGN6768	特殊ダクト No.4(左)	71
RGN6769	特殊ダクト 一式 No.5(右・カバー800)	71
RGN6770	特殊ダクト 一式 No.5(左・カバー800)	71
RGN6771	特殊ダクト 一式 No.5(右・カバー900)	71
RGN6772	特殊ダクト 一式 No.5(左・カバー900)	71
RGN6773	特殊ダクト 一式 No.5(右・カバー1000)	71
RGN6774	特殊ダクト 一式 No.5(左・カバー1000)	71
RGN6775	特殊ダクト 一式 No.5(右・カバー1100)	71
RGN6776	特殊ダクト 一式 No.5(左・カバー1100)	71

※索引は品目コード順となっております。

レンジフード関係

品目コード	品目名	ページ
RGN6777	特殊ダクト 一式 No.5(右・カバー1200)	71
RGN6778	特殊ダクト 一式 No.5(左・カバー1200)	71
RGN6779	特殊ダクト一式 No.2(右・カバー700)	71
RGN6780	特殊ダクト一式 No.2(左・カバー700)	71
RGN6781	特殊ダクト一式 No.3(右・カバー700)	71
RGN6782	特殊ダクト一式 No.3(左・カバー700)	71
RGN6783	特殊ダクト一式 No.3(右・カバー800)	71
RGN6784	特殊ダクト一式 No.3(左・カバー800)	71
RGN6785	特殊ダクト一式 No.3(右・カバー900)	71
RGN6786	特殊ダクト一式 No.3(左・カバー900)	71
RGN6787	特殊ダクト一式 No.3(右・カバー1000)	71
RGN6788	特殊ダクト一式 No.3(左・カバー1000)	71
RGN6789	特殊ダクト一式 No.2(右・カバー700・RH用)	72
RGN6790	特殊ダクト一式 No.2(左・カバー700・RH用)	72
RGN6791	特殊ダクト一式 No.3(右・カバー800・RH用)	72
RGN6792	特殊ダクト一式 No.3(左・カバー800・RH用)	72
RGN6793	特殊ダクト一式 No.3(右・カバー900・RH用)	72
RGN6794	特殊ダクト一式 No.3(左・カバー900・RH用)	72
RGN6795	特殊ダクト一式 No.4(右・カバー900・RH用)	72
RGN6796	特殊ダクト一式 No.4(左・カバー900・RH用)	72
RGN6797	特殊ダクト一式 No.4(右・カバー1000・RH用)	72
RGN6798	特殊ダクト一式 No.4(左・カバー1000・RH用)	72
RGN6799	特殊ダクト一式 No.5(左・カバー1000・RH用)	72
RGN6801	自在形ダクト L=35−135	71
RGN6803	特殊ダクト一式 No.5(右・カバー1100・RH用)	72
RGN6804	特殊ダクト一式 No.5(左・カバー1100・RH用)	72
RGN6805	特殊ダクト一式 No.5(右・カバー1200・RH用)	72
RGN6806	特殊ダクト一式 No.5(左・カバー1200・RH用)	72
RGN6807	特殊ダクト一式 No.6(左・カバー1100・RH用)	72
RGN6808	特殊ダクト一式 No.6(右・カバー1200・RH用)	72
RGN6809	特殊ダクト一式 No.6(左・カバー1200・RH用)	72
RGN6811	絶壁形フード 240型	70
RGN6812	絶壁形フード 340型	70
RGN6813	絶壁形フード 440型	70
RGN6814	絶壁形フード 540型	70
RGN6815	絶壁形フード 640型	70
RGN6831	排気フード 200型	70
RGN6832	排気フード 250型	70
RGN6833	排気フード 300型	70
RGN6834	排気フード 350型	70
RGN6835	排気フード 400型	70
RGN6836	排気フード 450型	70
RGN6851	角形ベントキャップ (分離型)	69
RGN6852	角形ベントキャップ (一体型)	69
RGN6871	深形フード	69
RGN6872	深形フード (FD付)	69
RGN6881	フード対応キャップ	70
RGN6892	丸型ベントキャップ (FD付)	69

レンジフード関係

品目コード	品目名	ページ
RGN8003	浅型レンジフード (右 FY−60HJR3MT−W)	78
RGN8004	浅型レンジフード (左 FY−60HJR3HT−W)	78
RGN8005	浅型レンジフード (FY−70HF4T−W)	78

給排気管関係

品目コード	品目名	ページ
HGN2101	φ100 45° エルボトップ	48,55
HGN2102	φ100 90° エルボトップ	48,55
HGN2103	φ100 ストレートトップ	36,48,55
TGN0301	φ50 支持バンド L=55−58	20
TGN0302	φ50 支持バンド L=75−100	20
TGN0303	φ50 支持バンド L=95−120	20
TGN1301	φ50 直管 L=50	21
TGN1302	φ50 直管 L=100	21
TGN1303	φ50 直管 L=150	21
TGN1304	φ50 直管 L=200	21
TGN1305	φ50 直管 L=250	21
TGN1306	φ50 直管 L=300	21
TGN1307	φ50 直管 L=600	21
TGN1308	φ50 直管 L=900	21
TGN1311	φ50 フレキ管 L=420	21
TGN1321	φ50 ストップリング	11,21
TGN1331	φ50 直スライド管 L=150−200	21
TGN1332	φ50 直スライド管 L=350−600	21
TGN1333	φ50 直スライド管 L=500−900	21
TGN1334	φ50 直スライド管 L=900−1700	21
TGN1341	φ50 偏心スライド管 L=220−245	21
TGN1342	φ50 偏心スライド管 L=350−525	21
TGN1351	φ50 L スライド管 L=155−205	11,21
TGN1352	φ50 L スライド管 L=220−335	11,21
TGN1353	φ50 L スライド管 L=120−145	11,21
TGN1361	φ50 U スライド管 L=620−720	11
TGN1362	φ50 U スライド管 L=620−720(改良型)	11
TGN1381	φ50 45° エルボ	21
TGN1382	φ50 90° エルボ	21
TGN1392	φ50 180° エルボ P=100	21
TGN1396	φ50 180° エルボ P=300	21
TGN1403	φ50 Z エルボ P=30	21

※索引は品目コード順となっております。

給排気管関係

品目コード	品目名	ページ
TGN1422	φ60 直管 L=100	8
TGN1423	φ60 直管 L=300	8
TGN1424	φ60 直管 L=500	8
TGN1425	φ60 直管 L=900	8
TGN1431	φ60 フレキ管 L=400	8
TGN1441	φ60 ストップリング	8
TGN1451	φ60 直スライド管 L=150−200	8
TGN1452	φ60 直スライド管 L=350−600	8
TGN1453	φ60 直スライド管 L=900−1700	8
TGN1461	φ60 45° エルボ	8
TGN1462	φ60 90° エルボ	8
TGN1471	φ60 支持金物(短) H=70	8
TGN1472	φ60 支持金物(長) H=180	8
TGN1481	雨仕舞スリーブ	6,18
TGN2201	φ100 直管 L=300	36,48,55
TGN2202	φ100 直管 L=600	36,48,55
TGN2203	φ100 直管 L=900	36,48,55
TGN2211	φ100 スライド管 L=180−270	36,48,55
TGN2212	φ100 スライド管 L=250−420	36,48,55
TGN2213	φ100 スライド管 L=405−720	36,48,55
TGN2221	φ100 45° エルボ	36,48,55
TGN2222	φ100 90° エルボ	36,48,55
TGN2223	φ100 176° 広角エルボ	36
TGN2231	φ100 フレキ管	48,55
TGN2301	φ120 アジャスター 短210	51
TGN2302	φ120 アジャスター 中500	51
TGN2303	φ120 アジャスター 長800	51
TGN2304	φ120 45° エルボ	51
TGN2305	φ120 90° エルボ	51
TGN2311	φ120 直管 短300	51
TGN2312	φ120 直管 中600	51
TGN2313	φ120 直管 長900	51
TGN2701	φ100 固定金具 S型 H=70−95	36,48,55
TGN2702	φ100 固定金具 M型 H=120−195	36,48,55
TGN2703	φ100 固定金具 L型 H=225−390	36,48,55
TGN2704	φ120 固定金具 TT−S120	51
TGN2705	φ120 固定金具 TT−M120	51
TGN2706	φ120 アジャスター 短270	51
TGN2707	φ120 アジャスター 短350	51
TGN2708	φ120 固定金具 TT−L120	51
TGN3235	φ100 への字管	55
TGN3236	φ100 アダプター (ホッパー付)	55
TGN3237	φ100 90° エルボ (ホッパー付)	55
TGN3238	φ100 排気トップ	55
TGN4411	φ100 Cチャンバー接続アダプター (C1602HC用)	35
TGN4501	φ100 トップチャンバー	34
TGN4502	φ140 トップチャンバー	34

給排気管関係

品目コード	品目名	ページ
TGN5301	φ40 直管 L=50	63
TGN5306	φ40 直管 L=100	63
TGN5307	φ40 直管 L=150	63
TGN5308	φ40 直管 L=200	63
TGN5309	φ40 直管 L=300	63
TGN5310	φ40 直管 L=400	63
TGN5311	φ40 直管 L=500	63
TGN5312	φ40 直管 L=900	63
TGN5331	φ40 直スライド管 L=100−130	63
TGN5332	φ40 直スライド管 L=125−180	63
TGN5333	φ40 直スライド管 L=150−230	63
TGN5334	φ40 直スライド管 L=200−330	63
TGN5335	φ40 直スライド管 L=300−530	63
TGN5336	φ40 直スライド管 L=400−730	63
TGN5337	φ40 直スライド管 L=500−930	63
TGN5338	φ40 直スライド管 L=900−1730	63
TGN5351	φ40 45° エルボ	63
TGN5352	φ40 90° エルボ	63
TGN5361	φ40 フレキ管 L=150	63
TGN5362	φ40 フレキ管 L=200	63
TGN5363	φ40 フレキ管 L=250	63
TGN5364	φ40 フレキ管 L=300	63
TGN5365	φ40 フレキ管 L=350	63
TGN5366	φ40 フレキ管 L=500	63
TGN5367	φ40 フレキ管 L=600	63
TGN5368	φ40 フレキ管 L=700	63
TGN5369	φ40 フレキ管 L=800	63
TGN5370	φ40 フレキ管 L=1000	63
TGN5381	φ40 ストップリング	63
TGN5391	A型 給排気トップ用 直接続管	63
TGN5392	A型 給排気トップ用 エルボ接続管	63
TGN5393	φ40 メガネバンドP=124	67
TPN3001	φ40 給排気管プラグキャップ No.1	63
TPN3002	φ40 給排気管プラグキャップ No.2	63

※索引は品目コード順となっております。

浴室部材関係

品目コード	品目名	ページ
YGN7001	浴槽カウンター 70mm(一般用)	9
YGN7002	浴槽カウンター 90mm(一般用)	9
YGN7003	浴槽カウンター 70mm(右 AIS-K用)	9
YGN7004	浴槽カウンター 70mm(左・AIS-K用)	9
YGN7005	浴槽カウンター 90mm(右 AIS-K用)	9
YGN7006	浴槽カウンター 90mm(左・AIS-K用)	9
YGN7007	高齢者浴槽カウンター 70mm(一般用)	9
YGN7008	高齢者浴槽カウンター 90mm(一般用)	9
YGN7009	高齢者浴槽カウンター 70mm(右・AIS-K用)	9
YGN7010	高齢者浴槽カウンター 0mm(左・AIS-K用)	9
YGN7011	高齢者浴槽カウンター 90mm(右・AIS-K用)	9
YGN7012	高齢者浴槽カウンター 90mm(左・AIS-K用)	9
YGN7013	浴槽カウンター 70mm(浴槽取付)	9
YGN7014	浴槽カウンター 90mm(浴槽取付)	9
YGN7015	浴槽カウンター 140mm(浴槽取付)	9
YGN7016	シャワーカウンター 70mm(単水栓用穴付)	32
YGN7017	シャワーカウンター 90mm(単水栓用穴付)	32
YGN7018	シャワーカウンター 70mm(2ハンドル用穴付)	32,43
YGN7019	シャワーカウンター 90mm(2ハンドル用穴付)	32,43
YGN7020	シャワーカウンター 70mm (右・シングルレバー用穴付)	31
YGN7021	シャワーカウンター 70mm (左・シングルレバー用穴付)	31
YGN7022	シャワーカウンター 90mm (シングルレバー用穴付)	32,43
YGN7101	1000型浴槽サイドエプロン(右)	10
YGN7102	1000型浴槽サイドエプロン(左)	10
YGN7103	1100型浴槽サイドエプロン	10
YGN7301	単水栓シャワー水栓(AIS-K用)	79
YGN7302	単水栓シャワー水栓(一般用)	79
YGN7304	2ハンドル混合水栓(一般用)	79
YGN7311	シングルレバー 用フレキ管セット (右・上給水)	13
YGN7312	シングルレバー 用フレキ管セット (左・上給水)	13
YGN7313	シングルレバー 用フレキ管セット (右・台座付・上給水)	13
YGN7314	シングルレバー 用フレキ管セット (左・台座付・上給水)	13
YGN7315	シングルレバー 用フレキ管セット (右・下給水)	13
YGN7316	シングルレバー 用フレキ管セット (左・下給水)	13

浴室部材関係

品目コード	品目名	ページ
YGN7317	シングルレバー 用フレキ管セット (右・台座付・下給水)	13
YGN7318	シングルレバー 用フレキ管セット (左・台座付・下給水)	13
YGN7319	シングルレバー 混合水栓用化粧台座	13
YGN7501	バックスライドハンガー B型	12
YGN7502	バックスライドハンガー C型	12
YGN7503	バックスライドハンガー D型	12

その他

品目コード	品目名	ページ
ZGN1001	養生キャップ150mm換気扇穴用	80
ZGN1002	養生キャップ250mm換気扇穴用	80
ZGN1003	養生キャップBF貫通穴用	80

※索引は品目コード順となっております。

AIS関係

品目コード	品目名	納期
AGN1171	給排気トップ BF 300型(ジャバラ仕様)	S
AGN1191	給排気トップ BF-Ⅱ 300型(ジャバラ仕様)	S
AGN1211	給排気トップチャンバーセット(短・ジャバラ仕様)	L
AGN1212	給排気トップチャンバーセット(長・ジャバラ仕様)	S
AGN1213	給排気トップチャンバーセット(長2・ジャバラ仕様)	S
AGN1214	給排気トップチャンバーセット(長・高優賃仕様)	S
AGN1215	給排気トップチャンバーセット(下部給気・長トップ)	S
AGN1218	給排気トップチャンバーセット(短・支持金物のみ長)	L
AGN1219	給排気トップチャンバーセット(長2・45°エルボ付)	L
AGN1220	給排気トップチャンバーセット(長・支持金物のみ長)	L
AGN1224	φ60 排気トップ (45° エルボ形)	S
AGN1228	給排気トップチャンバーセット(森/宮用)	L
AGN1231	チャンバー給排気筒	L
AGN1232	特殊排気トップ (天満橋北用)	B
AGN1233	給排気トップチャンバーセット(長・ジャバラ・支持長)	L
AGN1261	ミニチャンバーセット(右)	S
AGN1262	ミニチャンバーセット(左)	S
AGN1541	排気管ガード H=280	S
AGN1542	排気管ガード H=420	S
AGN1607	断熱カバー L=680 (1100型浴槽後方)	B
AGN1609	後方排気用断熱カバー B (695×150)	B
AGN2101	筒型トップ取付板 (公社用 Aタイプ)	S
AGN9005	浴室リモコンコード (5m・AIS-FF-K用)	B
AGN9006	漏電ブレーカーコード付 10m(AIS-FF-K用)	S
AGN9007	浴室リモコンコード 10m(AIS-FF-K用)	B
AGN9008	漏電ブレーカーコード付 14m(AIS-FF-K用)	S
AGN9010	循環金具用平パッキン (AIS-FF-K)	B
APN1561	φ60 断熱カバー L=500	B
APN1562	φ60 断熱カバー L=1000	B
APN1571	断熱板(大) 335 × 673	B
APN1604	チャンバー室用外ガード	S
APN1605	チャンバー室用外ガード(入間豊岡用)	B
APN1606	チャンバー室穴付遮熱板	B
APN9007	側方バックハンガー	S
HGN4703	壁穴支持金具(AIS用)	S
YGN7051	サイドエプロンプレート A	B

浴室外設置型ガス風呂釜関係

品目コード	品目名	納期
CGN8201	φ90 逆風止(SB101K用)	L
CGN8203	φ100 逆風止(YB200K用)	L
CGN8205	φ100 逆風止(TA-C26用)	L
CGN8252	風止板SUS(近代・岐阜用)	L
CGN8253	風止板SUS(関西用)	L
CGN8436	注意事項ラベル(SB101K用)	L
CGN8437	風呂釜使用上の注意シール(SB101K用)	L

壁貫通関係

品目コード	品目名	納期
HGN4105	Wリモコンセット(ML-C1600H用)	S
HGN4141	浴室リモコンコード(壁貫通用) L=5m	L
HGN4142	浴室リモコンコード(壁貫通用) L=10m	L
HGN4151	台所リモコンコード(壁貫通用) L=10m	S
HGN4152	台所リモコンコード(壁貫通用) L=20m	S
HGN4206	Wリモコンセット(ML-C1601H用)	S
HGN4214	台所リモコン (ML-C1601HD用)	S
HGN4301	排気カバー WFG-5	S
HGN4302	排気カバー C2	L
HGN4303	排気カバー(C1600HS用)	L
HGN4701	壁穴支持金具(壁貫通風呂釜用)	S
HGN4802	ドレンホースセット(ちどり用)	S
HGN9001	循環金具一式(壁貫通用・除くC1601H)	S
HGN9002	循環金具一式(C1601H用)	L
HGN9101	漏電ブレーカコード付 12m(壁貫通風呂釜用)	S
HPN4801	壁貫通取付架台(ML-C1601HD用)	B

ML-JS5号関係

品目コード	品目名	納期
JGN5039	A型給排気トップ 800型(直接続)	L
JGN5091	B型給排気トップ 250型(直接続・フランジ250)	L
JGN5121	B型給排気トップ用給気蓋セット	S
JGN5211	E型トップ用排気フード 200型(直接続)	L
JGN5212	E型トップ用排気フード 250型(直接続)	L
JGN5213	E型トップ用排気フード 300型(直接続)	L
JGN5214	E型トップ用排気フード 350型(直接続)	L
JGN5215	E型トップ用排気フード 400型(直接続)	L
JGN5216	E型トップ用排気フード 450型(直接続)	L
JGN5217	E型トップ用排気フード 500型(直接続)	L
JGN5415	B型トップ化粧板	L
JGN5416	B型トップ化粧板(赤羽北用)	S
JGN5417	B型トップ化粧板(むつみ台用)	B
JGN5418	A型トップ化粧板 450×450	S
JGN5431	排気フード用化粧板 350×350	S
JGN5512	A型トップ取付板 330×330(赤羽北二丁目用)	S
JGN5601	A型トップ上部遮熱板 H=90	B
JGN5602	A型トップ上部遮熱板 H=140	B
JGN5611	A型トップ鳩防止フランジ	S

※索引は品目コード順となっております。

ML−JS5号関係

品目コード	品目名	納期
JGN5622	特殊防雨化粧プレート	B
JGN5634	D型トップフランジ 400×400(名古屋用)	S
JGN5638	薄型中継BOXフランジ(左・武里団地用)	B
JGN5641	特薄ベントキャップ中継ボックス	B
JGN5711	ダクトカバー(右・花見川団地2DK用)	S
JGN5712	ダクトカバー(左・花見川団地2DK用)	S
JGN5713	ダクトカバー(右・花見川団地3DK用)	S
JGN5714	ダクトカバー(左・花見川団地3DK用)	S
JGN5715	ダクトカバー(右・真砂団地1DK用)	B
JGN5716	ダクトカバー(左・真砂団地1DK用)	B
JGN5717	ダクトカバー(右・真砂団地2DK用)	B
JGN5718	ダクトカバー(左・真砂団地2DK用)	B
JGN5719	ダクトカバー(右・千葉幸町2DK用)	S
JGN5720	ダクトカバー(左・千葉幸町2DK用)	S
JGN5740	断熱カバーセット(右・川口芝園用)	B
JGN5741	断熱カバーセット(左・川口芝園用)	B
JGN5824	D型トップ浮かし金具	S
JGN5911	防鳥キャップ 260×230	B
JGN5912	防鳥キャップ 一式 230×260 (HT塩浜用)	B
JGN5913	薄型中継BOX プラグキャップ	B
JGN9002	換気口下部カバー	S
JPN5091	B型給排気トップ(特殊セット・左近山8街区用)	L
JPN5092	特殊B型給排トップ(鈴蘭台用)	B
JPN5101	E型給排気トップ用防鳥板	S
JPN5102	D型給排気トップ用防鳥板	S
JPN5173	Dトップ室内BOX ASSY(左近山用)	B
JPN5641	隙間保護プレート(鈴蘭台用)	B
JPN5742	化粧カバー L=1400	B
JPN5743	化粧カバー L=3000	B
JGN6561	壁金具用下部プレート	S

KDM関係

品目コード	品目名	納期
KGN0021	電源トランスセット	S
KGN0201	筒型給排気筒 250型(壁付・右・KDM−Ⅱ用)	S
KGN0202	筒型給排気筒 250型(壁付・左・KDM−Ⅱ用)	S
KGN0203	筒型給排気筒 150型(壁付・右・KDM−Ⅱ用)	L
KGN0204	筒型給排気筒 150型(壁付・左・KDM−Ⅱ用)	L
KGN9101	高温注意シール	L
KPN0005	KDM−FF (右・シャワー無)<13A>	S
KPN0006	KDM−FF (左・シャワー無)<13A>	S
KPN0007	KDM−FF−Ⅱ (右・シャワー無)<13A>	L
KPN0008	KDM−FF−Ⅱ (左・シャワー無)<13A>	L
KPN0022	洗面所給湯改造部品	S
KPN0238	φ50 給排気管カバー 1000型	B
KPN0239	室内給排気管カバー(三鷹駅前第三用)	B
KPN0240	室内給排気管カバー(右柱・三鷹駅前第三用)	B
KPN0241	φ50 給排気管カバー 700型	B
KPN0242	室内給排気管カバー(左柱・三鷹駅前第三用)	B
KPN0253	φ50 二つ割化粧板 P=66(塗装付)	S
KPN0255	φ50 二つ割化粧板 P=66	L
KPN0401	筒型トップ取付板(梁取付タイプⅡ)	B
KPN0402	筒型トップ取付板(天井取付タイプ)	S
KPN0403	筒型トップ取付板(BF貫通穴取付タイプ)	L
KPN9001	シャワー化改造部品セット	S

※索引は品目コード順となっております。

AIS
KDM
浴室外
壁貫通
壁貫通 潜熱
壁掛
壁掛 潜熱
JS 5号
レンジフード
シャワー
その他
索引 掲載品
索引 掲載外
新掲載品
廃番品

壁掛関係

品目コード	品目名	納期
NGN2301	貫通穴化粧板 No.1 570×380	S
NGN2302	貫通穴化粧板 No.2 470×300	S
NGN2303	貫通穴化粧板 No.3 570×420	S
NGN2304	貫通穴化粧板 No.5 570×400	S
NGN2305	給湯器化粧板 No.2（村上用）	S
NGN2306	貫通穴化粧板 No.4 570×400	S
NGN2307	貫通穴化粧板 No.8	S
NGN2401	給湯器補強板 No.1（穴付）	S
NGN2402	給湯器補強板 No.2（穴付）	S
NGN2403	給湯器補強板 No.3（穴付）	S
NGN2404	給湯器補強板 No.4（穴無）	S
NGN2405	給湯器補強板 No.5（穴付）	S
NGN2406	給湯器補強板 No.6（穴付）	B
NGN2407	給湯器補強板 550×350(穴無)	B
NGN2421	給湯器振れ止め金具 255×200	S
NGN9008	配管カバー H45-K 900型	B
NGN9009	配管カバー H45-K 1000型	B
NGN9010	配管カバー H45-K 600型	B
NPN2431	給湯器壁取付金具 B型	S
NPN2432	給湯器壁取付金具 C型	S
NPN2433	給湯器壁取付金具 D型	S
NPN2441	給湯器チャンバー 室取付金具 A型	S
NPN2701	給湯器配管保護カバー No.1	S
NPN2702	給湯器配管保護カバー No.2	B
NPN2703	給湯器配管保護カバー No.3	S
NPN9001	配管カバー 下方補強板セット（H38-K用）	S
PPN9001	ドレンホースセット L=1500（G1/2袋ナット付）	S

レンジフード関係

品目コード	品目名	納期
RGN5721	特殊ダクト 3点セット 右 2型小島式	L
RGN5722	特殊ダクト 3点セット 右 3型小島式	S
RGN5723	特殊ダクト 3点セット 右 4型小島式	L
RGN5724	特殊ダクト 3点セット 左 2型小島式	L
RGN5725	特殊ダクト 3点セット 左 3型小島式	S
RGN5726	特殊ダクト 3点セット 左 4型小島式	L
RGN5729	高洲第二 5点セット（ダクトカバー L=600）	S
RGN5730	高洲第二 5点セット（ダクトカバー L=700）	L
RGN5731	高洲第二 5点セット（ダクトカバー L=800）	L
RGN5742	高洲第二 5点セット（ダクトカバー L=1000）	L
RGN5843	フック金具(天吊りレンジ用)	B
RGN5904	φ140 接続ダクト No.1	S
RGN5905	φ140 接続ダクト No.2	S
RGN5906	φ140 接続ダクト No.3	S
RGN5907	φ140 接続ダクト No.4	S
RGN5908	φ137.5 接続ダクト L=520	B
RGN5909	φ137.5 接続ダクト L=780	S
RGN5910	φ137.5 接続ダクト L=1000	B
RGN5911	φ137.5 ダクト接続管 L=405	S
RGN5912	防鳥キャップ 260×230(穴無)	S
RGN6121	配管カバー 261-25	B
RGN6131	アンダーカバーセット FY-MWC59JGR	S
RGN6152	側面板 No.1	S
RGN6153	側面板 No.2	S
RGN6154	側面板 No.3	S
RGN6155	側面板 No.4	L
RGN6156	側面板 No.5	S
RGN6157	側面板 No.6	S
RGN6201	φ150 ダクト用化粧板 230×230	S
RGN6202	φ150 ダクト用化粧板 245×275	S
RGN6203	φ150 ダクト用化粧板 245×280	S
RGN6204	φ150 ダクト用化粧板 280×280	S
RGN6205	φ150 ダクト用化粧板 350×350	S
RGN6206	φ150 ダクト用取付板 340×340	S
RGN6207	φ150 ダクト用取付板 400×450	L
RGN6208	φ150 ダクト用取付板 400×450(穴無)	S
RGN6209	φ150 ダクト用取付板 450×450	S
RGN6210	φ150 ダクト用化粧板 500×450	B
RGN6301	丸ダクト用化粧板 330×330	S
RGN6302	丸ダクト用化粧板 330×330(塗装付)	S
RGN6303	深型フード用化粧板 350×350	S

※索引は品目コード順となっております。

レンジフード関係

品目コード	品目名	納期
RGN6521	側面カバー振れ止金具	S
RGN6571	φ150 支持金物二つ割(受足H=150)	S
RGN6623	φ150 15°エルボ	S
RGN6625	φ150 45°エルボ (ジャバラ)	S
RGN6627	φ150 45°エルボ No.2(塗装付)	S
RGN6628	φ150 45°エルボ No.3	S
RGN6673	オーバルダクト 600タイプ(別売セット)	S
RGN6674	オーバルダクト 700タイプ(別売セット)	S
RGN6853	角形ベントキャップ 260×260	B
RGN6854	角形ベントキャップ 300×300	B
RGN6855	角形ベントキャップ 390×390	S
RGN6873	深形フード (260×217・FD付)	S
RGN6874	深形フード (350×450・FD付)	S
RGN6891	丸型ベントキャップ	B
RGN8012	伸縮チャンバー (FY-ASV06JS)	L
RGN8013	室内アダプター (FY-ACS256JS)	L
RGN8014	室外側アダプター (FY-ACX256JS)	L
RGN8015	ベントキャップ (FY-VCX062)	L
RGN8081	浅形レンジフード用固定金具	L
RGN9001	グリスフィルタ	S
RGN9002	フロントパネル組	L
RGN9003	ねじ組	L
RGN9004	注意ラベル	L
RGN9005	注意ラベル (RH型給湯器用)	L
RGN9006	1熱源レンジフード下部プレート	S
RGN9011	グリスフィルタ(浅型レンジ用)	L
RGN9101	白色フロントパネル (一熱源用)	B
RGN9102	白色フロントパネル (RH給湯器用)	B
RGN9901	トイレ用換気ダクト L=650	S
RGN9902	トイレ換気用レジューサ φ60-φ50	S
RPN6001	ベントキャップ付屋外プレート(右)	S
RPN6002	ベントキャップ付屋外プレート(左)	S
RPN6771	特殊ダクト一式 (福生用-700)	B
RPN6772	特殊ダクト一式 (福生用-800)	B
RPN6773	特殊ダクト一式 (福生用-1000)	B

給排気管関係

品目コード	品目名	納期
TGN0207	中継BOX Gタイプ (KDM-Ⅱ用)	L
TGN0208	中継BOX Hタイプ (KDM-Ⅱ用)	L
TGN0209	中継BOX Ⅰタイプ (KDM-Ⅱ用)	L
TGN0210	中継BOX Jタイプ (KDM-Ⅱ用)	L
TGN0211	中継BOX Kタイプ (KDM-Ⅱ用)	L
TGN0212	中継BOX Lタイプ (KDM-Ⅱ用)	L
TGN0213	中継BOX Mタイプ (KDM-Ⅱ用)	L
TGN0214	中継BOX Nタイプ (KDM-Ⅱ用)	L
TGN0215	中継BOX Oタイプ (KDM-Ⅱ用)	L
TGN1364	φ50 U スライド管+45°偏心管	S
TGN1365	φ50 U スライド管+90°偏心管	S
TGN1412	チャンバー室用排気接続口(A-1111)	S
TGN1414	給排気接続口(A-104・ジャバラ)	S
TGN1473	φ60 支持金物(特長T字)	S
TGN4401	φ100 C チャンバー 接続アダプター(C1601H用)	S
TGN4404	φ100 C チャンバー 接続アダプター(C1600HC用)	B
TGN4508	エルボ(φ140トップチャンバー 用)	S
TGN4509	排気フード 275×350 + 押さえセット	S
TGN9001	チャンバー室化粧板(〇〇)	B
TGN9002	トイレ換気用ダクト(600)	B
TGN9003	トイレ換気用ダクト(700)	B
TGN9011	ダクト貫通カバー (400×350)	L
TGN9021	防鳥プレート No.1	B
TPN4001	φ100 トップチャンバー保護カバー	S
TPN5382	中継ダクトASSY(福生用)	B
TPN6001	直スライド管付給排気管固定板(右・400)	B
TPN6002	直スライド管付給排気管固定板(左・400)	B
TPN6003	給排気管固定金具 P=60	B

※索引は品目コード順となっております。

AIS
KDM
浴室外
壁貫通
壁貫通 潜熱
壁掛
壁掛 潜熱
JS 5号
レンジフード
シャワー
その他
索引 掲載品
索引 掲載外
新掲載品
廃番品

浴室部材関係

品目コード	品目名	納期
YGN7023	浴槽カウンター 70mm(一般用・浴槽取付金具付)	S
YGN7024	浴槽カウンター 90mm(一般用・浴槽取付金具付)	S
YGN7041	王子五丁目カウンター (右)	B
YGN7042	王子五丁目カウンター (左)	B
YGN7309	単水栓シャワー 水栓(VS-11)	L
YGN7341	シャワーヘッド (VSM-32・33用)	S
YGN7342	シャワーホース (VSM-32・33用)	S
YGN7343	シャワーヘッド (VSM-32・33用)アダプタ付	L
YGN7344	シャワーホース (VSM-32・33用)アダプタ付	L
YGN7401	シャワーフック (壁取付・2ハンドル用)	S
YGN7402	シャワーフック (浴槽用・単水栓用)	S
YGN7403	シャワーフック (VSM-30・31用)	S
YGN7406	シャワーフックエプロン固定板セット (シングルレバーシャワー用)	L
YGN7601	高齢950型浴槽エプロン固定金具一式	B
YGN7701	G1/2袋ナット付循環ホース L=1500	B
YGN7702	循環ホース L=1800	L
YGN7802	浴槽ガタ止ゴム板 (130×75×20)	S
YGN7803	浴槽ガタ止ゴム板 (130×75×10)	S
YGN7804	浴槽ガタ止ゴム板 (130×75×30)	S
YGN7805	浴槽ガタ止ゴム板 (130×75×50)	S
YGN7806	浴槽ガタ止ゴム板 (150×100×10)	S
YGN7807	浴槽ガタ止ゴム板 (150×100×15)	S
YGN7808	浴槽ガタ止ゴム板 (150×100×20)	S
YGN7810	浴槽ガタ止ゴム板 (150×150×30)	S
YGN7813	クサビ形浴槽ガタ止ゴム板 (小)	S
YGN7814	クサビ形浴槽ガタ止ゴム板 (中)	S
YGN7815	クサビ形浴槽ガタ止ゴム板 (大)	S
YGN7851	浴槽プラグキャップ	S
YGN7852	浴槽プラグキャップ (EPTパッキン付)	S
YPN7201	L字給水継手	S

その他

品目コード	品目名	納期
ZPN1011	電気温水器 機器架台 (デュプレ芝浦用)	B

説明書

品目コード	品目名	納期
AGN1901	取扱説明書(AIS-FF-K)	S
AGN1902	かんたん操作説明書(AIS-FF-K)	S
AGN1903	かんたん操作説明書(AIS-FF)	S
CGN8435	取扱・工事説明書 (SB101K用)	L
CGN8450	取扱説明書 (PCハンドル)	L
CGN8451	取扱説明書 (バーナ)	L
HGN4021	取扱説明書(ML-801HS)	S
HGN4022	かんたんガイド(801HS/1601H/C1600H/C1601H)	S
HGN4121	取扱説明書(ML-1600H)【SBF7008】	S
HGN4122	かんたん操作ガイド(ML-1600H)	S
HGN4131	取扱説明書(ML-1601H)	S
HGN4221	取扱説明書(ML-C1600H)	S
HGN4224	取扱説明書(ML-C1601H)	S
HGN4231	取扱説明書(ML-C1601HD)	S
HGN4232	かんたん操作ガイド(ML-C1601HD)	S
HGN4234	取扱説明書(ML-C1602H)	S
HGN4235	暖房機能かんたん操作ガイド(ML-C1602H)	S
JGN5921	取扱説明書(RH型給湯器用レンジフード)	S
JGN9001	取扱説明書(ML-JS5号FF)	S
KGN9001	取扱説明書(KDM-FF)	S
KGN9002	取扱説明書(KDM-FF-Ⅱ)	S
NGN2051	取扱説明書(ML-1600AW-S/ST)	S
NGN2052	かんたん操作説明書(ML-1600AW(SAW)-S/ST)	S
NGN2053	取扱説明書(ML-1601AW-S/ST)	S
NGN2054	かんたん操作説明書(ML-1601AW(SAW)-S/ST)	S
NGN2061	取扱説明書(ML-1602AW/S/ST/T)	S
NGN2062	かんたん操作説明書(ML-1602(S)AW共通)	S
NGN2064	取扱説明書(ML-1602SAW/S/ST/T)	S
NGN2067	取扱説明書(ML-C1601(S)AW-ST)	S
NGN2069	かんたん操作説明書(C1601AW・1603AWシリーズ)	S
NGN2070	取扱説明書(ML-1603 シリーズ)	S
PGN3021	取扱説明書(ML-C1600AW(SAW)-ST)	S
PGN3022	かんたん操作説明書(ML-C1600AW(SAW)-ST)	S
RGN6011	取扱説明書(アイレベルレンジフード)	S

※索引は品目コード順となっております。

新規掲載品

品目コード	品目名	ページ	納期
HGN4031	ML-802HS <13A/12A>	25	S
HGN4421	切換ユニット（ML-KU3）	30	S

廃 番 品

品目コード	品目名
CGN8449	取扱説明書（RF200K）
CPN8011	ML-YB200K
HGN4001	ML-801HS <13A/12A>
HGN4401	切換ユニット（ML-KU）
HGN4402	暖房端末機（ML-11/D）
HGN4403	暖房端末機（ML-12/D）
HGN4404	暖房端末機（ML-05/D）
RGN8011	アダプタアタッチメント（FY-AS615）
RGN8016	角丸アダプター（FY-ACK601）
RGN8021	φ147ソケット
RGN8022	φ147 S管
RGN8023	φ150 直角ベント
TGN0311	φ50メガネバンド P=66 L=100
TGN0312	φ50メガネバンド P=66 L=150
TGN0313	φ50メガネバンド P=66 L=285
TGN0314	φ50メガネバンド P=100 L=100
TGN0315	φ50メガネバンド P=100 L=150
TGN0316	φ50メガネバンド P=100 L=285
YGN7504	バックスライドハンガー

※索引は品目コード順となっております。

弊社でご用意できる機器および部材の案内書です。仕様及び内容は、予告なく変更する場合がありますので、ご了承願います。また、この案内書の部材で対応できない場合は、弊社までお問い合わせ下さい。その際、現場の寸法入りの見取り図及び写真、また、部品の要望（追加工等）には、図面をFAXして頂きたくお願い申し上げます。

モリタ工業株式会社
332-0006 埼玉県川口市末広1-23-6
Tel. 048-225-2481 / Fax. 048-223-5852

www.moritakk.co.jp